โครงการพัฒนาพื้นที่ส่วนขยาย
ศูนย์ราชการเฉลิมพระเกียรติ ๘๐ พรรษา ๕ ธันวาคม ๒๕๕๐ โซน C
เจ้าของโครงการ : บริษัท ธนารักษ์พัฒนาสินทรัพย์ จำกัด (ธพส.)

แบบรายละเอียดฉบับสมบูรณ์ (Final Detailed Design)
สัญญาก่อสร้างอาคารทิศตะวันออก
(ส่วนงานโครงสร้าง งานสถาปัตยกรรม และงานระบบหลัก)
งานสถาปัตยกรรม

(REVISION 0)

GCDT
GOVERNMENT CENTER DESIGN TEAM

กลุ่มบริษัทที่ปรึกษาออกแบบ GOVERNMENT CENTER DESIGN TEAM (GCDT)
- บริษัท อาคิเตคส์ แอนด์ แอสโซซิเอทส์ จำกัด (A&A)
- บริษัท ดีไซน์ + ดีเวลลอป จำกัด (D+D)
- บริษัท อรุณชัยเสรี คอนซัลติ้ง เอ็นจิเนียร์ส จำกัด (ACS)
- บริษัท อีอีซี เอ็นจิเนียริ่ง เน็ทเวิร์ค จำกัด (EEC)
- บริษัท ไดนามิค เอ็นยิเนียริ่ง คอนซัลแตนทส์ จำกัด (DEC)
- บริษัท พี 49 ดีไซน์ แอนด์ แอสโซซิเอทส์ จำกัด (P49 Deesign)
- บริษัท สำนักงานออกแบบระฟ้า จำกัด (RAFA)

กลุ่มบริษัทที่ปรึกษาบริหารโครงการ
- บริษัท ทีม คอนซัลติ้ง เอนจิเนียริ่ง แอนด์แมเนจเมนท์ จำกัด (มหาชน)
- บริษัท เอทีที คอนซัลแตนท์ จำกัด
- บริษัท ทีม เอสคิว จำกัด

22 มีนาคม 2564

สารบัญแบบ ส่วนที่ 1

เลขที่แบบ	ชื่อแบบ
01_GENNERAL	
GCC-C-E-AR-01-0001	สารบัญแบบ ส่วนที่ 1
GCC-C-E-AR-01-0002	สารบัญแบบ ส่วนที่ 2
GCC-C-E-AR-01-0003	สัญลักษณ์ประกอบแบบ และมาตรการความปลอดภัย
02_LAYOUT	
GCC-C-E-AR-02-0001	ผังบริเวณพื้นชั้น 1
GCC-C-E-AR-02-0002	ผังบริเวณพื้นชั้น 2
03_SETTINGOUT PART PLAN	
GCC-C-E-AR-03-0001	แปลนพื้นชั้นใต้ดิน B2
GCC-C-E-AR-03-0002	แปลนพื้นชั้นใต้ดิน B2 PART 1
GCC-C-E-AR-03-0003	แปลนพื้นชั้นใต้ดิน B2 PART 2
GCC-C-E-AR-03-0004	แปลนพื้นชั้นใต้ดิน B1
GCC-C-E-AR-03-0005	แปลนพื้นชั้นใต้ดิน B1 PART 1
GCC-C-E-AR-03-0006	แปลนพื้นชั้นใต้ดิน B1 PART 2
GCC-C-E-AR-03-0007	แปลนพื้นชั้น 1
GCC-C-E-AR-03-0008	แปลนพื้นชั้น 1 PART 1
GCC-C-E-AR-03-0009	แปลนพื้นชั้น 1 PART 2
GCC-C-E-AR-03-0010	แปลนพื้นชั้น 2
GCC-C-E-AR-03-0011	แปลนพื้นชั้น 2 PART 1
GCC-C-E-AR-03-0012	แปลนพื้นชั้น 2 PART 2
GCC-C-E-AR-03-0013	แปลนพื้นชั้น 3
GCC-C-E-AR-03-0014	แปลนพื้นชั้น 3 PART 1
GCC-C-E-AR-03-0015	แปลนพื้นชั้น 3 PART 2
GCC-C-E-AR-03-0016	แปลนพื้นชั้น 4
GCC-C-E-AR-03-0017	แปลนพื้นชั้น 4 PART 1
GCC-C-E-AR-03-0018	แปลนพื้นชั้น 4 PART 2
GCC-C-E-AR-03-0019	แปลนพื้นชั้น 5
GCC-C-E-AR-03-0020	แปลนพื้นชั้น 5 PART 1
GCC-C-E-AR-03-0021	แปลนพื้นชั้น 5 PART 2
GCC-C-E-AR-03-0022	แปลนพื้นชั้น 6
GCC-C-E-AR-03-0023	แปลนพื้นชั้น 6 PART 1
GCC-C-E-AR-03-0024	แปลนพื้นชั้น 6 PART 2
GCC-C-E-AR-03-0025	แปลนพื้นชั้น 7
GCC-C-E-AR-03-0026	แปลนพื้นชั้น 7 PART 1
GCC-C-E-AR-03-0027	แปลนพื้นชั้น 7 PART 2
GCC-C-E-AR-03-0028	แปลนพื้นชั้น 8
GCC-C-E-AR-03-0029	แปลนพื้นชั้น 8 PART 1
GCC-C-E-AR-03-0030	แปลนพื้นชั้น 8 PART 2
GCC-C-E-AR-03-0031	แปลนพื้นชั้น 9
GCC-C-E-AR-03-0032	แปลนพื้นชั้น 9 PART 1
GCC-C-E-AR-03-0033	แปลนพื้นชั้น 9 PART 2
GCC-C-E-AR-03-0034	แปลนพื้นชั้น 10
GCC-C-E-AR-03-0035	แปลนพื้นชั้น 10 PART 1
GCC-C-E-AR-03-0036	แปลนพื้นชั้น 10 PART 2
GCC-C-E-AR-03-0037	แปลนพื้นชั้น 11
GCC-C-E-AR-03-0038	แปลนพื้นชั้น 11 PART 1
GCC-C-E-AR-03-0039	แปลนพื้นชั้น 11 PART 2
GCC-C-E-AR-03-0040	แปลนพื้นชั้น ROOF
GCC-C-E-AR-03-0041	แปลนพื้นชั้น ROOF PART 1
GCC-C-E-AR-03-0042	แปลนพื้นชั้น ROOF PART 2
GCC-C-E-AR-03-0043	แปลนพื้นชั้น TOP ROOF
GCC-C-E-AR-03-0044	แปลนพื้นชั้น TOP ROOF PART 1
GCC-C-E-AR-03-0045	แปลนพื้นชั้น TOP ROOF PART 2
04_SETTINGOUT PART CEILING PLAN	
GCC-C-E-AR-04-0001	แปลนผ้าเพดานชั้น ใต้ดิน B2
GCC-C-E-AR-04-0002	แปลนฝ้าเพดานพื้นชั้น ใต้ดิน B2 PART 1
GCC-C-E-AR-04-0003	แปลนฝ้าเพดานพื้นชั้น ใต้ดิน B2 PART 2
GCC-C-E-AR-04-0004	แปลนผ้าเพดานชั้น B1
GCC-C-E-AR-04-0005	แปลนฝ้าเพดานพื้นชั้น B1 PART 1
GCC-C-E-AR-04-0006	แปลนฝ้าเพดานพื้นชั้น B1 PART 2
GCC-C-E-AR-04-0007	แปลนผ้าเพดานชั้น 1
GCC-C-E-AR-04-0008	แปลนฝ้าเพดานพื้นชั้น 1 PART 1
GCC-C-E-AR-04-0009	แปลนฝ้าเพดานพื้นชั้น 1 PART 2
GCC-C-E-AR-04-0010	แปลนผ้าเพดานชั้น 2
GCC-C-E-AR-04-0011	แปลนฝ้าเพดานพื้นชั้น 2 PART 1
GCC-C-E-AR-04-0012	แปลนฝ้าเพดานพื้นชั้น 2 PART 2
GCC-C-E-AR-04-0013	แปลนผ้าเพดานชั้น 3
GCC-C-E-AR-04-0014	แปลนฝ้าเพดานพื้นชั้น 3 PART 1
GCC-C-E-AR-04-0015	แปลนฝ้าเพดานพื้นชั้น 3 PART 2
GCC-C-E-AR-04-0016	แปลนผ้าเพดานชั้น 4
GCC-C-E-AR-04-0017	แปลนฝ้าเพดานพื้นชั้น 4 PART 1

สารบัญแบบ ส่วนที่ 1

เลขที่แบบ	ชื่อแบบ
GCC-C-E-AR-04-0018	แปลนฝ้าเพดานพื้นชั้น 4 PART 2
GCC-C-E-AR-04-0019	แปลนผ้าเพดานชั้น 5
GCC-C-E-AR-04-0020	แปลนฝ้าเพดานพื้นชั้น 5 PART 1
GCC-C-E-AR-04-0021	แปลนฝ้าเพดานพื้นชั้น 5 PART 2
GCC-C-E-AR-04-0022	แปลนผ้าเพดานชั้น 6
GCC-C-E-AR-04-0023	แปลนฝ้าเพดานพื้นชั้น 6 PART 1
GCC-C-E-AR-04-0024	แปลนฝ้าเพดานพื้นชั้น 6 PART 2
GCC-C-E-AR-04-0025	แปลนผ้าเพดานชั้น 7
GCC-C-E-AR-04-0026	แปลนฝ้าเพดานพื้นชั้น 7 PART 1
GCC-C-E-AR-04-0027	แปลนฝ้าเพดานพื้นชั้น 7 PART 2
GCC-C-E-AR-04-0028	แปลนผ้าเพดานชั้น 8
GCC-C-E-AR-04-0029	แปลนฝ้าเพดานพื้นชั้น 8 PART 1
GCC-C-E-AR-04-0030	แปลนฝ้าเพดานพื้นชั้น 8 PART 2
GCC-C-E-AR-04-0031	แปลนผ้าเพดานชั้น 9
GCC-C-E-AR-04-0032	แปลนฝ้าเพดานพื้นชั้น 9 PART 1
GCC-C-E-AR-04-0033	แปลนฝ้าเพดานพื้นชั้น 9 PART 2
GCC-C-E-AR-04-0034	แปลนผ้าเพดานชั้น 10
GCC-C-E-AR-04-0035	แปลนฝ้าเพดานพื้นชั้น 10 PART 1
GCC-C-E-AR-04-0036	แปลนฝ้าเพดานพื้นชั้น 10 PART 2
GCC-C-E-AR-04-0037	แปลนผ้าเพดานชั้น 11
GCC-C-E-AR-04-0038	แปลนฝ้าเพดานพื้นชั้น 11 PART 1
GCC-C-E-AR-04-0039	แปลนฝ้าเพดานพื้นชั้น 11 PART 2
GCC-C-E-AR-04-0040	แปลนฝ้าเพดานพื้นชั้น ROOF
GCC-C-E-AR-04-0041	แปลนฝ้าเพดานพื้นชั้น ROOF PART 1
GCC-C-E-AR-04-0042	แปลนฝ้าเพดานพื้นชั้น ROOF PART 2
05_ELEVATION	
GCC-C-E-AR-05-0001	รูปด้านรวม ด้านที่1
GCC-C-E-AR-05-0002	รูปด้านที่ 1 PART 1
GCC-C-E-AR-05-0003	รูปด้านที่ 1 PART 2
GCC-C-E-AR-05-0004	รูปด้านที่ 2
GCC-C-E-AR-05-0005	รูปด้านรวม ด้านที่ 3
GCC-C-E-AR-05-0006	รูปด้านที่ 3 PART 1
GCC-C-E-AR-05-0007	รูปด้านที่ 3 PART 2
GCC-C-E-AR-05-0008	รูปด้านที่ 4
06_SECTION	
GCC-C-E-AR-06-0001	รูปตัด A.1
GCC-C-E-AR-06-0002	รูปตัด A.2
GCC-C-E-AR-06-0003	รูปตัด B
07_CORE LIFT DETAIL	
GCC-C-E-AR-07-0001	แบบขยาย CORE LIFT EC.1,EC.3 ชั้น บ่อลิฟต์,B2-1
GCC-C-E-AR-07-0002	แบบขยาย CORE LIFT EC.1,EC.3 ชั้น 1,2,3-10
GCC-C-E-AR-07-0003	แบบขยาย CORE LIFT EC.1,EC.3 ชั้น 11, ROOF
GCC-C-E-AR-07-0004	แบบขยายรูปตัด 1 CORE LIFT EC.1/EC.3
GCC-C-E-AR-07-0005	แบบขยายรูปตัด 2 CORE LIFT EC.1/EC.3
GCC-C-E-AR-07-0006	แบบขยาย CORE LIFT EC.2 ชั้น B2-1
GCC-C-E-AR-07-0007	แบบขยาย CORE LIFT EC.2 ชั้น 2,3-10,11
GCC-C-E-AR-07-0008	แบบขยาย CORE LIFT EC.2 ชั้น ROOF
GCC-C-E-AR-07-0009	แบบขยายรูปตัด 3 CORELIFT EC.2
GCC-C-E-AR-07-0010	แบบขยาย CORE LIFT EC.4
GCC-C-E-AR-07-0011	แบบขยาย LIFT EC.5 หน้า 1
GCC-C-E-AR-07-0012	รูปตัด 5 LIFT EC.5
08_TOILET DETAIL	
GCC-C-E-AR-08-0001	แบบขยายห้องน้ำชั้น ใต้ดิน B1 E-01, E-02
GCC-C-E-AR-08-0002	แบบขยายห้องน้ำ E-03 หน้า 1
GCC-C-E-AR-08-0003	แบบขยายห้องน้ำ E-03 หน้า 2
GCC-C-E-AR-08-0004	แบบขยายห้องน้ำ E-03 หน้า 3
GCC-C-E-AR-08-0005	แบบขยายห้องน้ำ E-04 หน้า 1
GCC-C-E-AR-08-0006	แบบขยายห้องน้ำ E-04 หน้า 2
GCC-C-E-AR-08-0007	แบบขยายห้องน้ำ E-04 หน้า 3
GCC-C-E-AR-08-0008	แบบขยายห้องน้ำ E-05 หน้า 1
GCC-C-E-AR-08-0009	แบบขยายห้องน้ำ E-05 หน้า 2
GCC-C-E-AR-08-0010	แบบขยายห้องน้ำ E-05 หน้า 3
GCC-C-E-AR-08-0011	แบบขยายห้องน้ำ E-06 หน้า 1
GCC-C-E-AR-08-0012	แบบขยายห้องน้ำ E-06 หน้า 2
09_STAIR DETAIL	
GCC-C-E-AR-09-0001	แบบขยายบันได EST.01 หน้า 1
GCC-C-E-AR-09-0002	แบบขยายบันได EST.01 หน้า 2
GCC-C-E-AR-09-0003	แบบขยายบันได EST.01a หน้า 1
GCC-C-E-AR-09-0004	แบบขยายบันได EST.01a หน้า 2
GCC-C-E-AR-09-0005	แบบขยายบันได EST.02 หน้า 1
GCC-C-E-AR-09-0006	แบบขยายบันได EST.02 หน้า 2

สารบัญแบบ ส่วนที่ 1

เลขที่แบบ	ชื่อแบบ
GCC-C-E-AR-09-0007	แบบขยายบันได EST.02a หน้า 1
GCC-C-E-AR-09-0008	แบบขยายบันได EST.02a หน้า 2
GCC-C-E-AR-09-0009	แบบขยายบันได EST.03
GCC-C-E-AR-09-0010	แบบขยายบันได EST.03a
GCC-C-E-AR-09-0011	แบบขยายบันได EST.03b, EST.03c
GCC-C-E-AR-09-0012	แบบขยายบันได EST.03d, EST.03e
GCC-C-E-AR-09-0013	แบบขยายบันได EST.04, EST.04a
GCC-C-E-AR-09-0014	แบบขยายบันไดเลื่อน E.4
GCC-C-E-AR-09-0015	แบบขยายบันไดเลื่อน E.5
GCC-C-E-AR-09-0016	บันไดโถงกลางชั้นที่ 1
GCC-C-E-AR-09-0017	บันไดโถงกลางชั้นที่ 1
GCC-C-E-AR-09-0018	บันไดโถงกลางชั้นที่ 1
10_RAMP DETAIL	
GCC-C-E-AR-10-0001	แบบขยาย RAMP R.15
GCC-C-E-AR-10-0002	แบบขยาย RAMP R.16
GCC-C-E-AR-10-0003	แบบขยาย RAMP R.17
GCC-C-E-AR-10-0004	แบบขยาย RAMP R.18
11_FACADE DETAIL	
GCC-C-E-AR-11-0001	แบบหน้าต่างภายนอก EWA1 ,EWA1.1 ,EWA1.2 ,EWA1.3 ,EWA1.4
GCC-C-E-AR-11-0002	แบบหน้าต่างภายนอก EWA2 ,EWA2.1 ,EWA2.2 ,EWA3 ,EWA3.1 ,EWA3.2 ,EWA4 ,EWA4.1 ,EWA4.2
GCC-C-E-AR-11-0003	แบบหน้าต่างภายนอก EWA5 ,EWA5.1 ,EWA5.2 ,EWA6
GCC-C-E-AR-11-0004	แบบหน้าต่างภายนอก EWA7
GCC-C-E-AR-11-0005	แบบหน้าต่างภายนอก EWA8 ,EWA8.1 ,EWA8.2 ,EWA8.3
GCC-C-E-AR-11-0006	แบบหน้าต่างภายนอก EWA8.4 ,EWA8.5 ,EWA8.6 ,EWA9
GCC-C-E-AR-11-0007	แบบหน้าต่างภายนอก EWA10 ,EWA10.1
GCC-C-E-AR-11-0008	แบบหน้าต่างภายนอก EWA10.2 ,EWA10.3
GCC-C-E-AR-11-0009	แบบหน้าต่างภายนอก EWA11
GCC-C-E-AR-11-0010	แบบหน้าต่างภายนอก EWA11.1
GCC-C-E-AR-11-0011	แบบหน้าต่างภายนอก EWA12 ,EWA12.1
GCC-C-E-AR-11-0012	แบบหน้าต่างภายนอก EWA12.2 ,EWA13
GCC-C-E-AR-11-0013	แบบหน้าต่างภายนอก EWA14 ,EWA14.1 ,EWA14.2 ,EWA14.3
GCC-C-E-AR-11-0014	แบบหน้าต่างภายนอก EWA15 ,EWA15.1 ,EWA16 ,EWA16.1 ,EWA16.2 ,EWA17
GCC-C-E-AR-11-0015	แบบหน้าต่างภายนอก EWA17.1 ,EWA17.2 ,EWA18 ,EWA18.1 ,EWA18.2 ,EWA19
GCC-C-E-AR-11-0016	แบบหน้าต่างภายนอก EWA20 ,EWA21 ,EWA22 ,EWA23
GCC-C-E-AR-11-0017	แบบหน้าต่างภายนอก EWA24
GCC-C-E-AR-11-0018	แบบหน้าต่างภายนอก EWA25
GCC-C-E-AR-11-0019	แบบหน้าต่างภายนอก EWA26 ,EWA27 ,EWA28
GCC-C-E-AR-11-0020	แบบหน้าต่างภายนอก EWA29 ,EWA30
GCC-C-E-AR-11-0021	แบบหน้าต่างภายนอก EWA31 ,EWA32 ,EWA32.1
GCC-C-E-AR-11-0022	แบบหน้าต่างภายนอก EWA33 - EWA49
12_WALL SECTION DETAIL	
GCC-C-E-AR-12-0001	รูปตัดขยาย WS01 ,WS02
GCC-C-E-AR-12-0002	รูปตัดขยาย WS03 ,WS04
GCC-C-E-AR-12-0003	รูปตัดขยาย WS05 ,WS06 ,WS07
GCC-C-E-AR-12-0004	รูปตัดขยาย WS08
GCC-C-E-AR-12-0005	รูปตัดขยาย WS09
GCC-C-E-AR-12-0006	รูปตัดขยาย WS10 ,WS11
GCC-C-E-AR-12-0007	รูปตัดขยาย WS12 ,WS13
GCC-C-E-AR-12-0008	แบบขยาย CANOPY 1 หน้า 1
GCC-C-E-AR-12-0009	แบบขยาย CANOPY 1 หน้า 2
GCC-C-E-AR-12-0010	แบบขยาย CANOPY 1 หน้า 3
GCC-C-E-AR-12-0011	แบบขยายครีบตกแต่ง 1 หน้า 1
GCC-C-E-AR-12-0012	แบบขยายครีบตกแต่ง 1 หน้า 2
GCC-C-E-AR-12-0013	แบบขยายครีบตกแต่ง 1 หน้า 3
GCC-C-E-AR-12-0014	แบบขยายครีบตกแต่ง 1 หน้า 4
GCC-C-E-AR-12-0015	แบบขยายครีบตกแต่ง 2 หน้า 1
GCC-C-E-AR-12-0016	แบบขยายครีบตกแต่ง 2 หน้า 2
GCC-C-E-AR-12-0017	แบบขยายครีบตกแต่ง 2 หน้า 3
GCC-C-E-AR-12-0018	แบบขยายครีบตกแต่ง 3 หน้า 1
GCC-C-E-AR-12-0019	แบบขยายครีบตกแต่ง 3 หน้า 2
GCC-C-E-AR-12-0020	แบบขยายครีบตกแต่ง 3 หน้า 3
GCC-C-E-AR-12-0021	แบบขยายครีบตกแต่ง 4 หน้า 1

สารบัญแบบ ส่วนที่ 1

เลขที่แบบ	ชื่อแบบ
GCC-C-E-AR-12-0022	แบบขยายครีบตกแต่ง 4 หน้า 2
GCC-C-E-AR-12-0023	แบบขยายครีบตกแต่ง 5 หน้า 1
GCC-C-E-AR-12-0024	แบบขยายครีบตกแต่ง 5 หน้า 2
GCC-C-E-AR-12-0025	แบบขยายหลังคาเหนือช่องโล่งชั้นดาดฟ้า
GCC-C-E-AR-12-0026	แบบขยาย FIN NO.1 ,NO.2 ,No.3 ,No.4
GCC-C-E-AR-12-0027	แบบขยาย FIN NO.5 ,NO.6 ,No.7 ,No.8 ,No.9 ,No.10
GCC-C-E-AR-12-0028	แบบขยายราวกันตกภายนอก 1
GCC-C-E-AR-12-0029	แบบขยายราวกันตกภายนอก 2
GCC-C-E-AR-12-0030	แบบขยายราวกันตกภายนอก 3
GCC-C-E-AR-12-0031	แบบขยายราวกันตกภายนอก 4 ,5 ,6
GCC-C-E-AR-12-0032	แบบขยายเสาตกแต่งภายนอก 1 ,2 ,3 ,4
GCC-C-E-AR-12-0033	แบบขยายผนัง CURTAIN WALL 1 ,2 ,2.1
GCC-C-E-AR-12-0034	แบบขยายผนัง CURTAIN WALL 3 ,3.1 ,4
GCC-C-E-AR-12-0035	แบบขยายผนัง CURTAIN WALL 4.1 ,5 ,6
GCC-C-E-AR-12-0036	แบบขยายผังพื้นหินล้าง ชั้นที่ 1
GCC-C-E-AR-12-0037	แบบขยายราวกันตกช่องระบายอากาศ ชั้นที่ 1
GCC-C-E-AR-12-0038	แบบขยายหลังคาตกแต่ง
GCC-C-E-AR-12-0039	แบบขยายแปลนถนนทางเข้าอาคารด้านหน้า ชั้นที่ 1
GCC-C-E-AR-12-0040	แบบขยายถนนทางเข้าอาคารด้านหน้า รูปตัด 1
GCC-C-E-AR-12-0041	แบบขยายถนนทางเข้าอาคารด้านหน้า รูปตัด 2
GCC-C-E-AR-12-0042	แบบขยายถนนทางเข้าอาคารด้านหน้า รูปตัด 3
GCC-C-E-AR-12-0043	แบบขยายถนนทางเข้าอาคารด้านหน้า รูปตัด 4
GCC-C-E-AR-12-0044	แบบขยายถนนทางเข้าอาคารด้านหน้า รูปตัด 5
GCC-C-E-AR-12-0045	แบบขยายถนนทางเข้าอาคารด้านหน้า รูปตัด 6
GCC-C-E-AR-12-0046	แบบขยายถนนทางเข้าอาคารด้านหน้า รูปตัด 7, 8
GCC-C-E-AR-12-0047	แบบขยายถนนทางเข้าอาคารด้านหน้า รูปตัด 9, 10, 11
13_FACADE LIGHTING	
GCC-C-E-AR-13-0001	ผังพื้นติดตั้งดวงโคม ชั้น 1 Part1
GCC-C-E-AR-13-0002	ผังฝ้าติดตั้งดวงโคม ชั้น 1 Part 1
GCC-C-E-AR-13-0003	ผังฝ้าติดตั้งดวงโคม ชั้น 1 Part 2
GCC-C-E-AR-13-0004	ผังพื้นติดตั้งดวงโคม ชั้น 2 Part 1
GCC-C-E-AR-13-0005	ผังพื้นติดตั้งดวงโคม ชั้น 2 Part 2
GCC-C-E-AR-13-0006	ผังฝ้าติดตั้งดวงโคมชั้น 2 Part 1
GCC-C-E-AR-13-0007	ผังฝ้าติดตั้งดวงโคมชั้น 2 Part 2
GCC-C-E-AR-13-0008	ผังฝ้าติดตั้งดวงโคม ชั้น 3 Part 1
GCC-C-E-AR-13-0009	ผังฝ้าติดตั้งดวงโคม ชั้น 3 Part 2
GCC-C-E-AR-13-0010	ผังพื้นติดตั้งดวงโคม ชั้น 4 Part 2
GCC-C-E-AR-13-0011	ผังพื้นติดตั้งดวงโคม ชั้นหลังคา Part 1
GCC-C-E-AR-13-0012	ผังพื้นติดตั้งดวงโคม ชั้นหลังคา Part 2
GCC-C-E-AR-13-0013	การติดตั้งดวงโคมรูปด้าน 1 Part 1
GCC-C-E-AR-13-0014	การติดตั้งดวงโคมรูปด้าน 1 Part 2
GCC-C-E-AR-13-0015	การติดตั้งดวงโคมรูปด้าน 2
GCC-C-E-AR-13-0016	การติดตั้งดวงโคม รูปด้าน 3 Part 1
GCC-C-E-AR-13-0017	การติดตั้งดวงโคมรูปด้าน 3 Part 2
GCC-C-E-AR-13-0018	การติดตั้งดวงโคม รูปด้าน 4
GCC-C-E-AR-13-0019	แบบขยายการติดตั้งดวงโคม 01, 02
GCC-C-E-AR-13-0020	แบบขยายการติดตั้งดวงโคม 03, 04
GCC-C-E-AR-13-0021	แบบขยายการติดตั้งดวงโคม 05, 06
14_DOOR&WINDOW DETAIL	
GCC-C-E-AR-14-0001	แบบขยายประตู หน้า 1
GCC-C-E-AR-14-0002	แบบขยายประตู หน้า 2
GCC-C-E-AR-14-0003	แบบขยายประตู หน้า 3
GCC-C-E-AR-14-0004	แบบขยายประตู หน้า 4
GCC-C-E-AR-14-0005	แบบขยายหน้าต่าง หน้า 1
GCC-C-E-AR-14-0006	แบบขยายหน้าต่าง หน้า 2
GCC-C-E-AR-14-0007	แบบขยายหน้าต่าง หน้า 3
15_TYPICAL DETAIL	
GCC-C-E-AR-15-0001	แบบขยายราวบันได ,ราวกันตก และจมูกบันได
GCC-C-E-AR-15-0002	แบบขยายราวกันตกภายใน
GCC-C-E-AR-15-0003	แบบขยายบันไดลิง L1-L6
GCC-C-E-AR-15-0004	แบบขยายมาตรฐานการติดตั้งสุขภัณฑ์ หน้า 1
GCC-C-E-AR-15-0005	แบบขยายมาตรฐานการติดตั้งสุขภัณฑ์ หน้า 2
GCC-C-E-AR-15-0006	แบบขยายโถงหน้าลิฟต์ C.15,C.16,C.17 หน้า 1
GCC-C-E-AR-15-0007	แบบขยายโถงหน้าลิฟต์ C.15,C.16,C.17 หน้า 2
GCC-C-E-AR-15-0008	แบบขยายโถงหน้าลิฟต์ A-PL 6
GCC-C-E-AR-15-0009	แบบขยายโถงหน้าลิฟต์ E-SV 1
GCC-C-E-AR-15-0010	แบบขยายผนังหน้าลิฟต์ 1 ,2

เจ้าของโครงการ

บริษัท ธนารักษ์พัฒนาสินทรัพย์ จำกัด 120 อาคารธนพิพัฒน์
ศูนย์ราชการเฉลิมพระเกียรติ ๘๐ พรรษา ๕ ธันวาคม ๒๕๕๐
ถนนแจ้งวัฒนะ แขวงทุ่งสองห้อง เขตหลักสี่ กรุงเทพมหานคร 10210

ที่ปรึกษาบริหารโครงการ

TEAM GROUP

บริษัท ทีม คอนซัลติ้งเอนจิเนียริ่งแอนด์แมเนจเมนท์ จำกัด (มหาชน)
บริษัท เอทีที คอนซัลแตนท์ จำกัด
บริษัท ทีม เอสคิว จำกัด
เลขที่ 151 ถนนนวลจันทร์
แขวง นวลจันทร์ เขตบึงกุ่ม กรุงเทพฯ 10230
TEL. 0-2509-9000 FAX.0-29509-9090

ผู้ออกแบบ

GCDT
GOVERNMENT CENTER DESIGN TEAM
เลขที่ 4 ซอยรัชดาภิเษก 64 ถนนรัชดาภิเษก
แขวง วงศ์สว่าง เขตบางซื่อ กรุงเทพฯ 10800
TEL. 0-2922-3435 FAX. 0-2922-3433

ผู้จัดการโครงการ
ธีรยุทธ์ หงษ์สวัสดิ์ ว-สถ 491

รองผู้จัดการโครงการ
ฉัตรชัย ธีระวงษ์ไพโรจน์ ว-สถ 556
จักรพงษ์ มณิปันตี ว-สน. 13
เลิศฤทธิ์ นิธิไชโย ว-ภส. 18
ชนินทร พุดอำพร วย. 1935
เกชา ธีระโกเมน วภ.500,วส.56

สถาปนิก
ฉัตรชัย ธีระวงษ์ไพโรจน์ ว-สถ 556
กฤษฎา พนิตโกศล ส-สถ 1598
ธานินทร์ แสงสร้อย ส-สถ 2747
วรชาติ นิลสำราญจิต ส-สถ 3209
สุภัคร์กิจ อัศวเมฆี ส-สถ 3366
ศุภฤกษ์ นรพงษ์ ภ-สถ 15242
รักษิณา นามไพโรจน์ ภ-สถ 19909

งานตกแต่งภายในและครุภัณฑ์
จักรพงษ์ มณิปันตี ว-สน 13
ศิริกันยา ชุ่มเชยกลิ่น
เกรียงยศ จรูญศรีสวัสดิ์ ภ-สน 1465

วิศวกรโครงสร้าง
น.อ. ชาญชัย จันทรรัตน์ วย.1108
สุรพงศ์ ศิริวิชยกุล วย. 1209
โชคชัย ขัดขจร สย.4522
ดร.ปิยวัชร ชัยเสรี สย.7227
นพดล งิ้วงาม สย.9021

ภูมิสถาปนิก
เลิศฤทธิ์ นิธิไชโย ว-ภส. 18
เอกสิทธิ์ อรุณวงศ์ ณ อยุธยา ส-ภส. 6
ภาวิณี โพธานุรักษ์ ส-ภส. 85
พุฒิชัย โรจน์ทวีพิทักษ์ ภ-ภส. 8
ธเนศวร แพรัตนดิลก ภ-ภส. 580

วิศวกรงานระบบไฟฟ้า
เจริญชัย เลิศมหกิจ วฟก.1100
สุวิชญาณ์ เมธมโนรมย์ วฟก.1093

วิศวกรงานระบบสื่อสาร
วิเศรษฐ์ อังสุรัตน์โกมล วฟก.1129

วิศวกรงานระบบเครื่องกล
สมจินต์ ดิสวัสดิ์ วก.941

งานถนนและระบบระบายน้ำภายนอกอาคาร
อุดม หงษ์ประธานพร สย.7267
อรรถวุฒิ กองศาสนะ ภย.22322

งานออกแบบแสงสว่าง
ดร. วรรณภา พิมพ์วิริยะกุล ภสถ. 2956

วิศวกรงานระบบสุขาภิบาล
ไวทูร เมธมโนรมย์ สส.106

งานอนุรักษ์พลังงาน
สรัญญา รัตนบัณฑิตสกุล สก.3173

วิศวกรงานระบบความปลอดภัยและป้องกันอัคคีภัย
อรรณพ กิ่งขจี วก.900

ผู้ตรวจสอบงานโครงสร้าง

ผู้เชี่ยวชาญงานประหยัดพลังงานและอาคารเขียว
ผศ.ดร.ชนิกานต์ ยิ้มประยูร
อนุชิต พึ่งกล่อม
ธานินทร์ แสงสร้อย ส-สถ 2747

ชื่อโครงการ :

โครงการพัฒนาพื้นที่ส่วนขยาย

ศูนย์ราชการเฉลิมพระเกียรติ ๘๐ พรรษา ๕ ธันวาคม ๒๕๕๐ พื้นที่โซน C ศูนย์ราชการโซน C อาคารทิศตะวันออก(E)

REVISION			
NO.	DATE	DESCRIPTION	BY
0	22/03/64	FOR BIDDING	GCDT

ชื่อแบบ : **สารบัญแบบ ส่วนที่ 1**

เขียนโดย : Author
ตรวจสอบโดย : Checker — วันที่ : 22/03/64
อนุมัติโดย : Approver — มาตราส่วน :
เลขที่แบบ : GCC-C-E-AR-01-0001

SIZE : A1 = 84.1 x 59.4 mm.

ALL PRINTS SPECIFICATION AND THEIR COPY RIGHT ARE THE PROPERTIES OF GOVERNMENT CENTER DESIGN TEAM AND MUST NOT BE COPIED OR REPRODUCED WITHOUT WRITTEN PERMISSION FROM GOVERNMENT CENTER DESIGN TEAM

สารบัญแบบ ส่วนที่ 2

เลขที่แบบ	ชื่อแบบ
15_TYPICAL DETAIL	
GCC-C-E-AR-15-0011	แบบขยายที่จอดรถ
GCC-C-E-AR-15-0012	แบบขยายผนังคอนกรีตบล็อกเบา และเสาเอ็น , FIRE COMPARMENT
GCC-C-E-AR-15-0013	WALL SECTION , แบบขยายฝ้าเพดานสำนักงาน, พรมดักฝุ่น,เส้นแบ่งวัสดุต่างชนิด และพื้นผิวต่างสัมผัส
GCC-C-E-AR-15-0014	แบบขยาย Expansion joint
GCC-C-E-AR-15-0015	แบบขยายรายละเอียดหลังคา ค.ส.ล.
GCC-C-E-AR-15-0016	แบบขยายบัวเชิงผนัง
GCC-C-E-AR-15-0017	แบบขยายฝ้ายิปซั่ม ฝ้าฉาบเรียบ
GCC-C-E-AR-15-0018	แบบขยายเสาตกแต่งภายใน 1 ,2
16_ETC.	
GCC-C-E-AR-16-0001	แบบขยายห้องน้ำ TYPE T-1A , TYPE T-1B , TYPE T-1C , TYPE T-1D
GCC-C-E-AR-16-0002	แบบขยายห้องน้ำ TYPE T-1E , TYPE T-1F , TYPE T-1G , TYPE T-1H
GCC-C-E-AR-16-0003	แบบขยายห้องน้ำ TYPE T-1I , TYPE T-1J , TYPE T-1K , TYPE T-1L
GCC-C-E-AR-16-0004	แบบขยายห้องน้ำ TYPE T-1M , TYPE T-1N , TYPE T-1(O) , TYPE T-1P, TYPE T-1Q
GCC-C-E-AR-16-0005	แบบขยายห้องน้ำ TYPE T-2A , TYPE T-2B , TYPE T-2C , TYPE T-2D
GCC-C-E-AR-16-0006	แบบขยายห้องน้ำ TYPE T-2E , TYPE T-2F , TYPE T-3A , TYPE T-3B
GCC-C-E-AR-16-0007	แบบขยายห้องน้ำ TYPE T-3C , TYPE T-3D , TYPE T-3E , TYPE T-3F
GCC-C-E-AR-16-0008	แบบขยายห้องน้ำ TYPE T-3G , TYPE T-3H , TYPE T-3(I) , TYPE T-3J
GCC-C-E-AR-16-0009	แบบขยายห้องน้ำ TYPE T-3K , TYPE T-3L , TYPE T-3M
GCC-C-E-AR-16-0010	แบบขยายห้องน้ำ TYPE T-4 , TYPE T-5A , TYPE T-5B
GCC-C-E-AR-16-0011	แบบขยายห้องน้ำ TYPE T-1A
GCC-C-E-AR-16-0012	แบบขยายห้องน้ำ TYPE T-1B
GCC-C-E-AR-16-0013	แบบขยายห้องน้ำ TYPE T-1K
GCC-C-E-AR-16-0014	แบบขยายห้องน้ำ TYPE T-2A
GCC-C-E-AR-16-0015	แบบขยายห้องน้ำ TYPE T-2B
GCC-C-E-AR-16-0016	แบบขยายห้องน้ำ TYPE T-3A
GCC-C-E-AR-16-0017	แบบขยายห้องน้ำ TYPE T-3B
GCC-C-E-AR-16-0018	แบบขยายห้องน้ำ TYPE T-4 , ELEVATION 1,2,3,4
GCC-C-E-AR-16-0019	แบบขยายห้องน้ำ SECTION 1,2,3 & DETAIL A,B

เจ้าของโครงการ
บริษัท ธนารักษ์พัฒนาสินทรัพย์ จำกัด 120 อาคารธนพิพัฒน์
ศูนย์ราชการเฉลิมพระเกียรติ ๘๐ พรรษา ๕ ธันวาคม ๒๕๕๐
ถนนแจ้งวัฒนะ แขวงทุ่งสองห้อง เขตหลักสี่ กรุงเทพมหานคร 10210

ที่ปรึกษาบริหารโครงการ
บริษัท ทีม คอนซัลติ้งเอนจิเนียริ่งแอนด์แมเนจเมนท์ จำกัด (มหาชน)
บริษัท เอทีที คอนซัลแตนท์ จำกัด
บริษัท ทีม เอสคิว จำกัด
เลขที่ 151 ถนนนวลจันทร์
แขวง นวลจันทร์ เขตบึงกุ่ม กรุงเทพฯ 10230
TEL. 0-2509-9000 FAX.0-29509-9090

ผู้ออกแบบ
GOVERNMENT CENTER DESIGN TEAM
เลขที่ 4 ซอยรัชดาภิเษก 64 ถนนรัชดาภิเษก
แขวง วงศ์สว่าง เขตบางซื่อ กรุงเทพฯ 10800
TEL. 0-2922-3435 FAX. 0-2922-3433

ผู้จัดการโครงการ	
ธีรยุทธ์ หงษ์สวัสดิ์	ว-สถ 491
รองผู้จัดการโครงการ	
ฉัตรชัย ธีระวงษ์ไพโรจน์	ว-สถ 556
จักรพงษ์ มณีปันตี	ว-สน. 13
เลิศฤทธิ์ นิธิไชโย	ว-ภส. 18
ชนินทร พุดอำพร	วย. 1935
เกชา ธีระโกเมน	วก.500,วส.56
สถาปนิก	
ฉัตรชัย ธีระวงษ์ไพโรจน์	ว-สถ 556
กฤษฎา พนิตโกศล	ส-สถ 1598
ธานินทร์ แสงสร้อย	ส-สถ 2747
วรชาติ นิลสำราญจิต	ส-สถ 3209
สุภัคร์กิจ อัศวเมฆี	ส-สถ 3366
ศุภฤกษ์ นรพงษ์	ภ-สถ 15242
รักษิณา นามไพโรจน์	ภ-สถ 19909
งานตกแต่งภายในและครุภัณฑ์	
จักรพงษ์ มณีปันตี	ว-สน 13
ศิริกันยา ชุ่มเชยกลิ่น	
เกรียงยศ จรูญศรีสวัสดิ์	ภ-สน 1465
วิศวกรโครงสร้าง	
น.อ. ชาญชัย จันทรรัตน์	วย.1108
สุรพงศ์ ศิริวิชยกุล	วย. 1209
โชคชัย ขัดขจร	สย.4522
ดร.ปิยวัชร ชัยเสรี	สย.7227
นพดล งิ้วงาม	สย.9021
ภูมิสถาปนิก	
เลิศฤทธิ์ นิธิไชโย	ว-ภส. 18
เอกสิทธิ์ อรุณวงศ์ ณ อยุธยา	ส-ภส. 6
ภาวิณี โพธานุรักษ์	ส-ภส. 85
พุฒิชัย โรจน์ทวีพิทักษ์	ภ-ภส. 8
ธเนศวร แพรัตนดิลก	ภ-ภส. 580
วิศวกรงานระบบไฟฟ้า	
เจริญชัย เลิศมหกิจ	วฟก.1100
สุวิชญาณ์ เมธมโนรมย์	วฟก.1093
วิศวกรงานระบบสื่อสาร	
วิเศรษฐ์ อังสุรัตน์โกมล	วฟก.1129
วิศวกรงานระบบเครื่องกล	
สมจินต์ ดิสวัสดิ์	วก.941
งานถนนและระบบระบายน้ำภายนอกอาคาร	
อุดม หงษ์ประธานพร	สย.7267
อรรถวุฒิ กองศาสนะ	ภย.22322
งานออกแบบแสงสว่าง	
ดร. วรรณภา พิมพ์วิริยะกุล	ภสถ. 2956
วิศวกรงานระบบสุขาภิบาล	
ไวฑูร เมธมโนรมย์	สส.106
งานอนุรักษ์พลังงาน	
สรัญญา รัตนบัณฑิตสกุล	สก.3173
วิศวกรงานระบบความปลอดภัยและป้องกันอัคคีภัย	
อรรณพ กิ่งขจี	วก.900
ผู้ตรวจสอบงานโครงสร้าง	
ผู้เชี่ยวชาญงานประหยัดพลังงานและอาคารเขียว	
ผศ.ดร.ชนิกานต์ ยิ้มประยูร	
อนุชิต พึ่งกล่อม	
ธานินทร์ แสงสร้อย	ส-สถ 2747

ชื่อโครงการ :

โครงการพัฒนาพื้นที่ส่วนขยาย

ศูนย์ราชการเฉลิมพระเกียรติ ๘๐ พรรษา ๕ ธันวาคม ๒๕๕๐ พื้นที่โซน C ศูนย์ราชการโซน C อาคารทิศตะวันออก(E)

REVISION			
NO.	DATE	DESCRIPTION	BY
0	22/03/64	FOR BIDDING	GCDT

ชื่อแบบ : **สารบัญแบบ ส่วนที่ 2**

เขียนโดย : Author	
ตรวจสอบโดย : Checker	วันที่ : 22/03/64
อนุมัติโดย : Approver	มาตราส่วน :
เลขที่แบบ : GCC-C-E-AR-01-0002	

SIZE : A1 = 84.1 x 59.4 mm.

ALL PRINTS SPECIFICATION AND THEIR COPY RIGHT ARE THE PROPERTIES OF GOVERNMENT CENTER DESIGN TEAM AND MUST NOT BE COPIED OR REPRODUCED WITHOUT WRITTEN PERMISSION FROM GOVERNMENT CENTER DESIGN TEAM

รายการประกอบแบบ ตามกฎกระทรวงฉบับที่ 39 (พ.ศ.2537)
ผู้รับจ้างต้องจัดให้มีรายละเอียดดังนี้

1. ต้องจัดให้มีอุปกรณ์แจ้งเหตุ ที่มีทั้งระบบแจ้งเหตุอัตโนมัติ และแจ้งเหตุที่ใช้มือ เพื่อให้อุปกรณ์ส่งสัญญาณเตือนเพลิงไหม้
2. ต้องจัดให้มีอุปกรณ์ส่งสัญญาณเตือนเพลิงไหม้ ที่สามารถส่งเสียงหรือสัญญาณให้คนที่อยู่ในอาคารได้ยินหรือทราบอย่างทั่วถึงเพื่อให้หนีไฟ
3. ต้องจัดให้มีป้ายบอกชั้น และป้ายบอกทางหนีไฟ ที่มีขนาดความสูงตัวอักษรไม่น้อยกว่า 10 เซนติเมตร หรือสัญลักษณ์ ที่อยู่ในตำแหน่งที่จะมองเห็นได้ตลอดเวลา และต้องมีแสงสว่างจากระบบไฟฟ้าฉุกเฉินเพียงพอที่จะมองเห็นช่องทางหนีไฟขณะเพลิงไหม้
4. ต้องจัดให้มีระบบจ่ายพลังงานไฟฟ้าสำรองฉุกเฉิน เช่น แบตเตอรี่ หรือ เครื่องกำเนิดไฟฟ้า แยกเป็นอิสระจากระบบที่ใช้อยู่ตามปกติ และสามารถทำงานได้โดยอัตโนมัติ เมื่อระบบจ่ายพลังงานปกติขัดข้อง ต้องสามารถจ่ายพลังงานไฟฟ้าสำรองได้ไม่น้อยกว่า 2 ชั่วโมง สำหรับเครื่องหมายแสดงทางออกฉุกเฉิน ทางเดิน ห้องโถง บันไดหนีไฟ และระบบสัญญาณเตือนเพลิงไหม้
5. ต้องจัดให้มีเครื่องดับเพลิงแบบมือถือทุกระยะ ไม่เกิน 45.00 เมตร ไม่น้อยกว่าชั้นละ 1 เครื่อง ต้องติดตั้งให้ส่วนบนสุดของตัวเครื่องสูงจากพื้นอาคารไม่เกิน 1.50 เมตร ในที่มองเห็น สามารถอ่านคำแนะนำในการใช้ได้โดยสะดวก และต้องจัดอยู่ในสภาพที่ใช้งานได้ตลอดเวลา โดยมีชนิดและขนาดของเครื่องดับเพลิงแบบมือถือดังนี้

ชนิด หรือประเภทของอาคาร	ชนิดของเครื่องดับเพลิง	ขนาดบรรจุ
(1) ห้องแถว ตึกแถว	(1.) น้ำอัดความดัน	10 ลิตร
บ้านแถว	(2.) กรด-โซดา	10 ลิตร
บ้านแฝด	(3.) โฟมเคมี	10 ลิตร
ที่มีความสูงไม่เกิน 2 ชั้น	(4.) คาร์บอนไดออกไซด์	3 กิโลกรัม
	(5.) ผงเคมี	3 กิโลกรัม
	(6.) เฮลอน (HALON 1211)	3 กิโลกรัม
(2) อาคารอื่น	(1.) กรด-โซดา	10 ลิตร
นอกจากอาคารตาม (1)	(2.) โฟมเคมี	4 กิโลกรัม
	(3.) คาร์บอนไดออกไซด์	4 กิโลกรัม
	(4.) ผงเคมี	4 กิโลกรัม
	(5.) เฮลอน (HALON 1211)	4 กิโลกรัม

6. ต้องจัดให้มีระบบแสงสว่างในอาคาร ตามความเข้มของแสงสว่าง ดังนี้

ตารางแสดง อัตราความเข้มของแสง

ลำดับ	สถานที่ (ประเภทการใช้)	หน่วยความเข้มของแสง (LUX)
(1)	ที่จอดรถ	100 (LUX)
(2)	ช่องทางเดินภายในอาคารอยู่อาศัยรวม	100 (LUX)
(3)	ห้องพักในโรงแรม หรืออาคารอยู่อาศัยรวม	100 (LUX)
(4)	ห้องน้ำ ห้องส้วมของโรงงาน โรงเรียน โรงแรม สำนักงาน หรืออาคารอยู่อาศัยรวม	100 (LUX)
(5)	โรงมหรสพ (บริเวณที่นั่งสำหรับคนดู ขณะที่ไม่มีการแสดง)	100 (LUX)
(6)	ช่องทางเดินภายในโรงงาน โรงเรียน โรงแรม สำนักงาน หรือสถานพยาบาล	200 (LUX)
(7)	สถานีขนส่งมวลชน (บริเวณที่พักผู้โดยสาร)	200 (LUX)
(8)	โรงงาน	200 (LUX)
(9)	ห้างสรรพสินค้า	200 (LUX)
(10)	ตลาด	200 (LUX)
(11)	ห้องน้ำ ห้องส้วมของโรงมหรสพ สถานพยาบาล สถานีขนส่งมวลชน ห้างสรรพสินค้า หรือตลาด	200 (LUX)
(12)	ห้องสมุด ห้องเรียน	300 (LUX)
(13)	ห้องประชุม	300 (LUX)
(14)	บริเวณที่ทำงานในสำนักงาน	300 (LUX)

7. ต้องจัดให้มีระบบระบายอากาศตามอัตราการระบายอากาศโดยวิธีกล หรือระบายอากาศในกรณีที่มีระบบปรับภาวะอากาศ ดังนี้

ตารางแสดง อัตราการระบายอากาศโดยวิธีกล

ลำดับ	สถานที่ (ประเภทการใช้)	อัตราการระบายอากาศ ไม่น้อยกว่าจำนวนเท่าของปริมาตรของห้องใน 1 ชั่วโมง
(1)	ห้องน้ำ ห้องส้วมของที่พักอาศัย หรือสำนักงาน	1
(2)	ห้องน้ำ ห้องส้วมของอาคารสาธารณะ	4
(3)	ที่จอดรถที่อยู่ต่ำกว่าระดับพื้น	4
(4)	โรงงาน	4
(5)	โรงมหรสพ	4
(6)	อาคารพาณิชย์	4
(7)	ห้างสรรพสินค้า	4
(8)	สถานศึกษา	7
(9)	สำนักงาน	7
(10)	ห้องพักในโรงแรม หรืออาคารชุด	7
(11)	ห้องพักของที่พักอาศัย	12
(12)	ห้องครัวของสถานที่จำหน่ายอาหาร และเครื่องดื่ม	24

ตารางแสดง อัตราการระบายอากาศโดยวิธีกล

ลำดับ	สถานที่ (ประเภทการใช้)	ลูกบาศก์ / ชั่วโมง / ตารางเมตร
(1)	ห้างสรรพสินค้า	2
(2)	โรงงาน	2
(3)	สำนักงาน	2
(4)	สถานอาบอบนวด	2
(5)	สถานที่สำหรับติดต่อธุรกิจธนาคาร	2
(6)	ห้องพักในโรงแรม หรืออาคารชุด	2
(7)	ห้างปฏิบัติงาน	2
(8)	ร้านตัดผม	4
(9)	สถานกีฬาในร่ม	4
(10)	โรงมหรสพ (บริเวณที่นั่งสำหรับคนดู)	4
(11)	ห้องเรียน	4
(12)	สถานบริหารร่างกาย	5
(13)	ร้านเสริมสวย	5
(14)	ห้องประชุม	6
(15)	ห้องน้ำ ห้องส้วม	10
(16)	สถานที่จำหน่ายอาหาร และเครื่องดื่ม (ห้องรับประทานอาหาร)	10
(17)	ไนท์คลับ บาร์ หรือสถานลีลาศ	10
(18)	ห้องครัว	30
(19)	สถานพยาบาล	
	- ห้องคนไข้	2
	- ห้องผ่าตัด และห้องคลอด	5
	- ห้องช่วยชีวิตฉุกเฉิน	5
	- ห้อง ไอ.ซี.ยู และห้อง ซี.ซี.ยู.	5

ป้ายบอกทางหนีไฟ ตามมาตรฐานวิศวกรรมสถานแห่งประเทศไทย (วสท.)

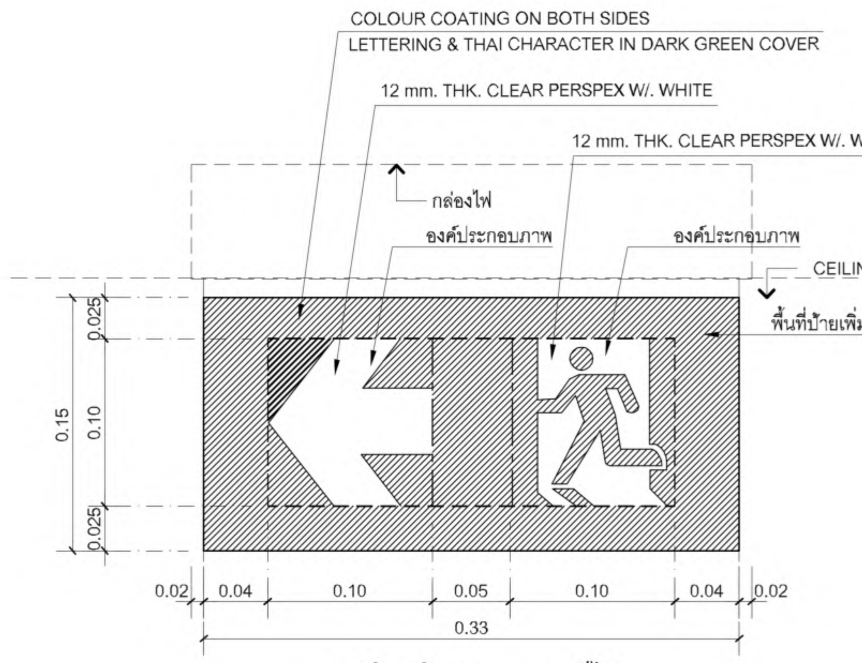

รูปด้านป้ายบอกทางหนีไฟ

หมายเหตุ ระยะห่างป้ายสูงสุดไม่เกิน 24.00 ม.

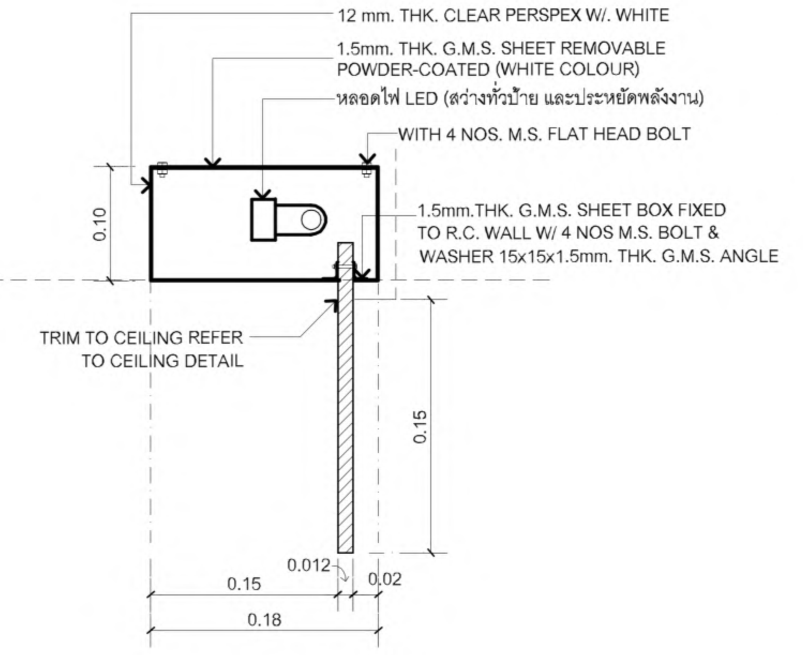

รูปตัดป้ายบอกทางหนีไฟ

ขนาดขององค์ประกอบภาพ (a) CM	ความสูงต่ำสุดของพื้นที่ป้ายเพิ่มเติม ด้านบนและด้านล่าง CM	ความกว้างต่ำสุดของพื้นที่ป้ายเพิ่มเติม ด้านซ้ายและด้านขวา CM	ความกว้างต่ำสุดของพื้นที่ป้ายเพิ่มเติม ของช่องแบ่งกลาง CM	ขนาดต่ำสุดของป้ายทางออกฉุกเฉิน (สูง x ยาว) cm x cm	
				มีองค์ประกอบภาพ 1 ชิ้น	มีองค์ประกอบภาพ 1 ชิ้น
10	2.5	4	5	15 x 18	15 x 33
15	3	5	6	21 x 15	21 x 46
20	4	6	8	28 x 32	28 x 60
>20	0.2a	0.2a + 2	0.4a	(1.4a) x (1.4a + 4)	(1.4a) x (2.8a + 4)

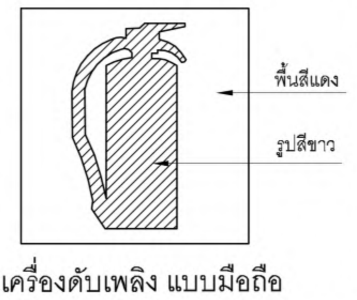

เครื่องดับเพลิง แบบมือถือ

ระยะห่างสูงสุดในการติดตั้งป้ายทางออกฉุกเฉิน	
ขนาดความสูงขององค์ประกอบภาพ (a) (cm)	ระยะห่างระหว่างป้ายสูงสุด (m)
10	24
15	36
20	48
a>20	2.4 x a

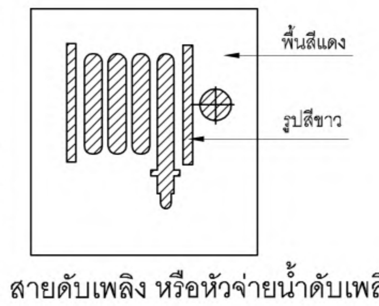

สายดับเพลิง หรือหัวจ่ายน้ำดับเพลิง

แบบขยาย ความสูงของการติดตั้ง อุปกรณ์ป้องกันเพลิงไหม้

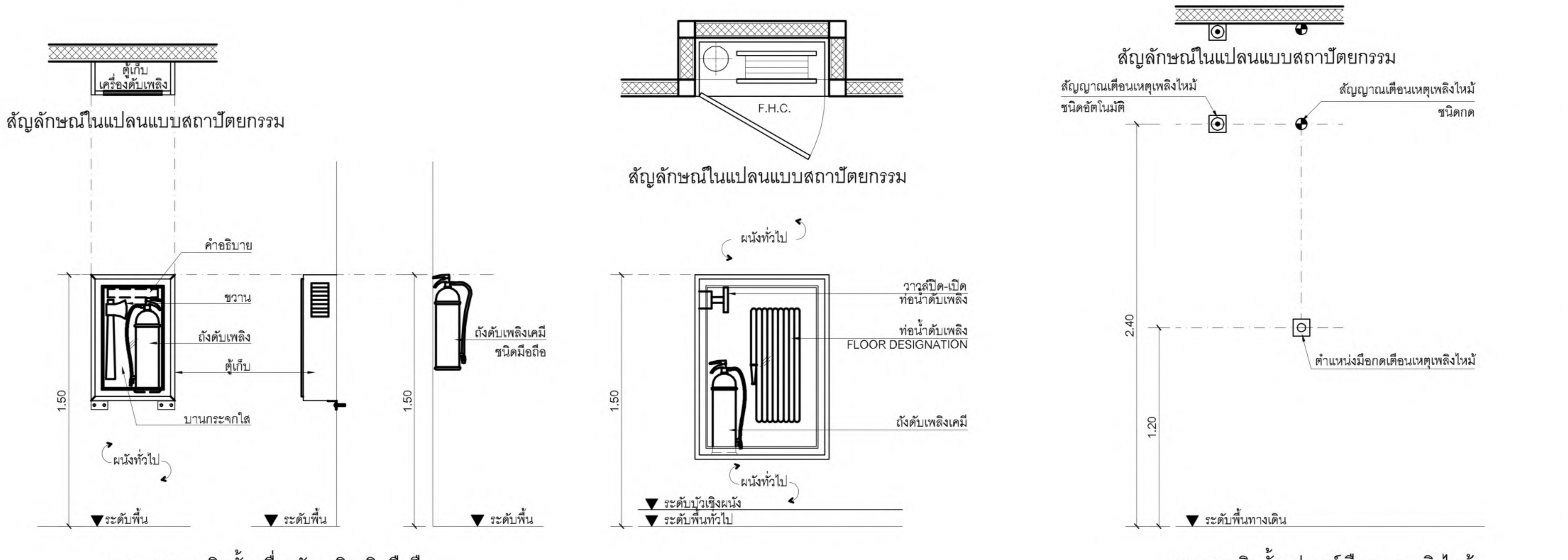

แบบแสดงการติดตั้งเครื่องดับเพลิงชนิดมือถือ ประเภทโฟมเคมีแห้ง (ขนาดบรรจุถัง 10 ปอนด์)

แสดงการติดตั้งตู้ FIRE HOSE CABINET

แสดงการติดตั้งอุปกรณ์เตือนเหตุเพลิงไหม้ ทั้งระบบอัตโนมัติและระบบใช้มือกด

สัญลักษณ์ประกอบแบบ

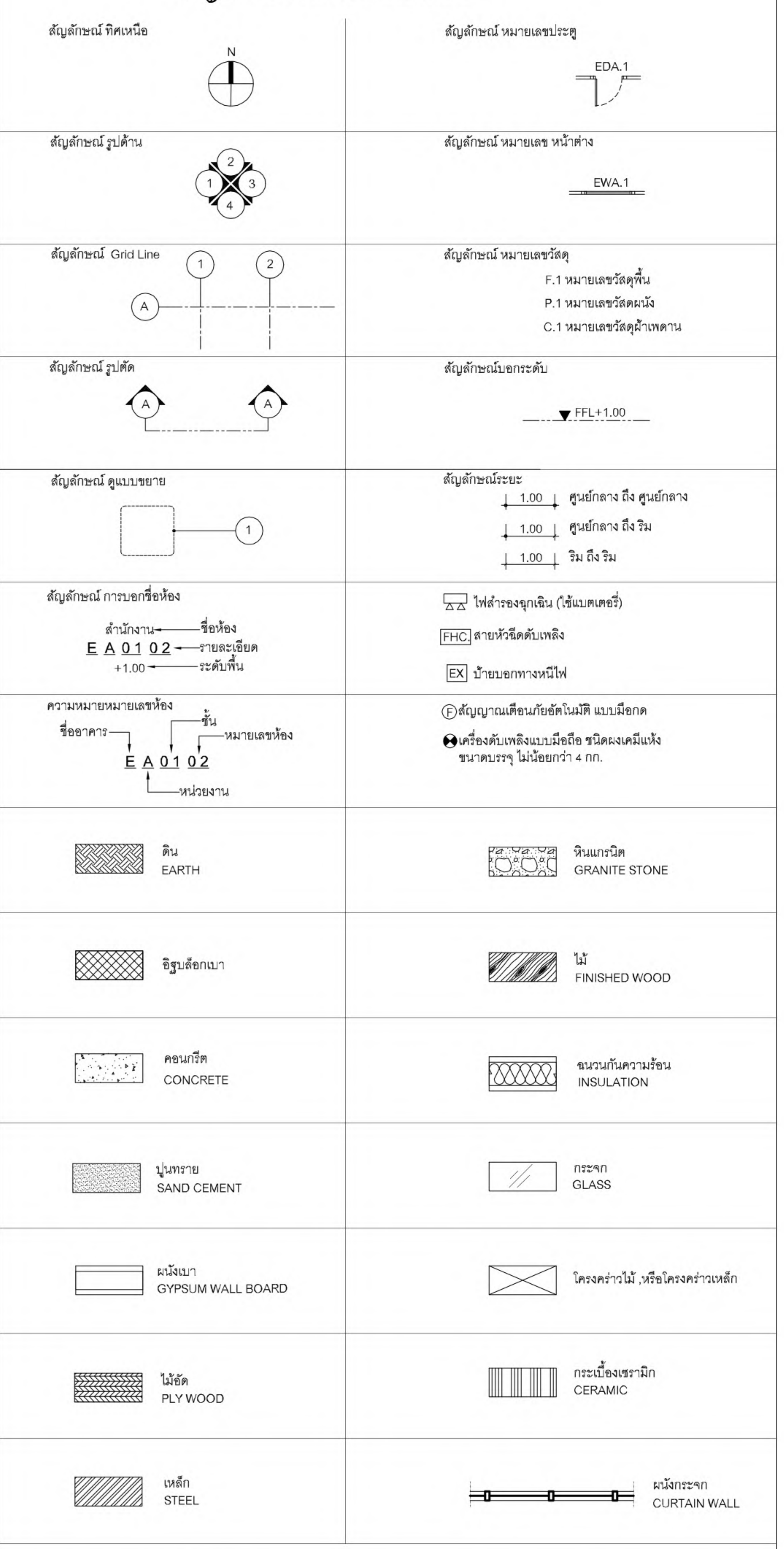

แบบขยายตัวอักษรบอกชั้น (ภายในอาคาร)

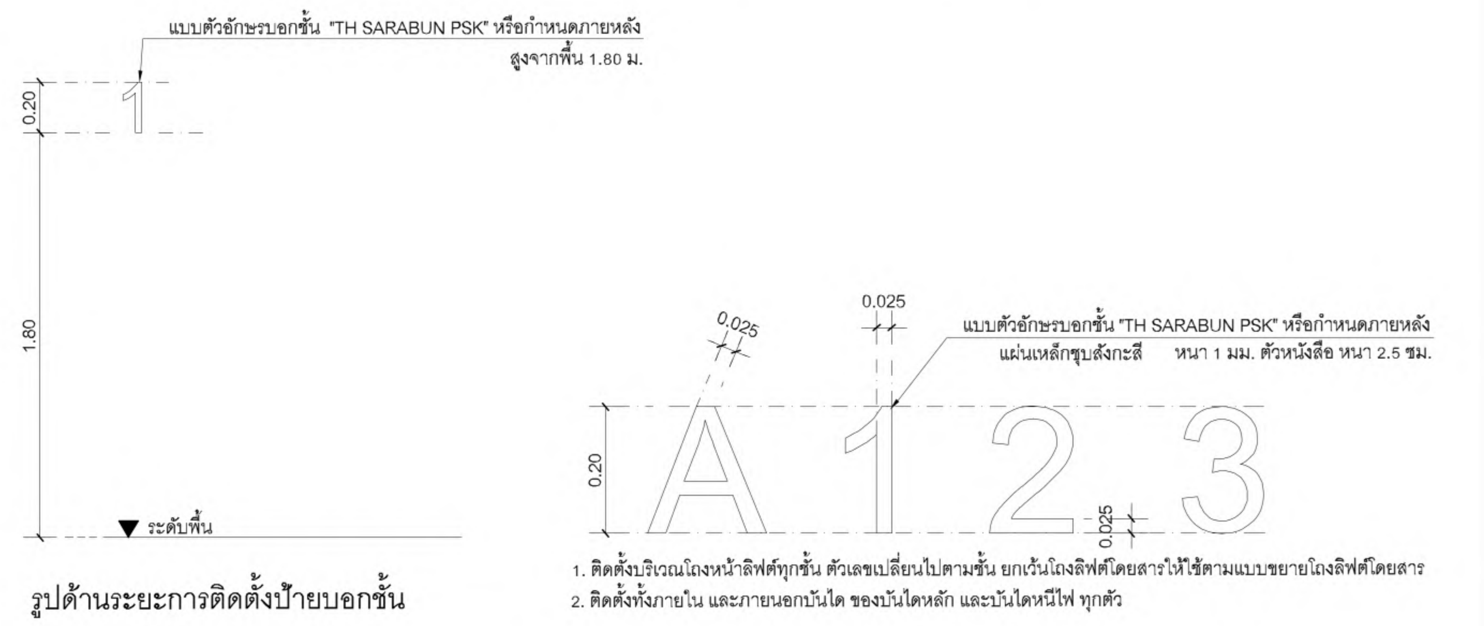

1. ติดตั้งบริเวณโถงหน้าลิฟต์ทุกชั้น ตัวเลขเปลี่ยนไปตามชั้น ยกเว้นโถงลิฟต์โดยสารให้ใช้ตามแบบขยายโถงลิฟต์โดยสาร
2. ติดตั้งทั้งภายใน และภายนอกบันได ของบันไดหลัก และบันไดหนีไฟ ทุกตัว

รูปด้านระยะการติดตั้งป้ายบอกชั้น

รหัสหมายเลขแบบ (DWG.NO.)

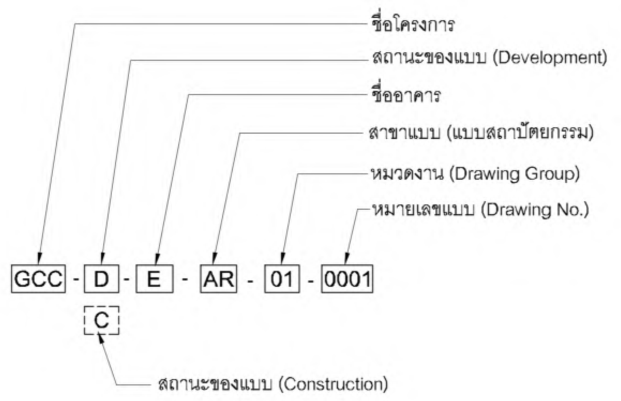

หมวดงาน (Drawing Group)

- 01 สารบัญแบบ , สัญลักษณ์ประกอบแบบ ,มาตราการความปลอดภัย
- 02 ผังบริเวณ
- 03 แปลนพื้น
- 04 แปลนฝ้าเพดาน
- 05 รูปด้าน
- 06 รูปตัด
- 07 แบบขยาย CORE LIFT
- 08 แบบขยายห้องน้ำ
- 09 แบบขยายบันได ,บันไดเลื่อน
- 10 แบบขยาย RAMP
- 11 FACADE DETAIL
- 12 EXTERIOR DETAIL
- 13 LIGHTING FACADE
- 14 แบบขยายประตู-หน้าต่าง
- 15 TYPICAL DETAIL ,แบบขยายทั่วไป , อื่น ๆ

รหัสชื่อห้อง

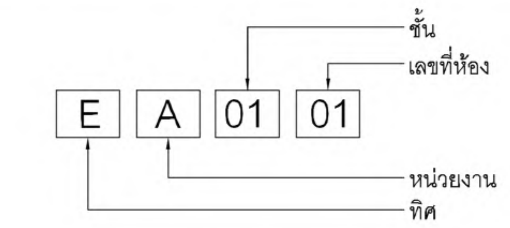

E หมายถึง ทิศ
- -N หมายถึง อาคารทิศเหนือ
- -C หมายถึง อาคารศูนย์ประชุม
- -E หมายถึง อาคารทิศตะวันออก
- -W หมายถึง อาคารทิศตะวันตก

A หมายถึง หน่วยงาน
- -A หมายถึง กระทรวงดิจิทัลเพื่อเศรษฐกิจและสังคม (MDES)
- -B หมายถึง -
- -C หมายถึง -
- -D หมายถึง -
- -E หมายถึง -
- -F หมายถึง -
- -G หมายถึง -
- -H หมายถึง -
- -I หมายถึง -
- -J หมายถึง พื้นที่สนับสนุน/พื้นที่ส่วนกลาง
- -K หมายถึง ห้องเครื่อง/งานระบบอื่นๆ
- -P หมายถึง พื้นที่จอดรถ

รหัส	ความหมาย
E	อาคารทิศตะวันออก
C	อาคารศูนย์ประชุม
N	อาคารทิศเหนือ
W	อาคารทิศตะวันตก

หน่วยงาน (เฉพาะทิศตะวันออก)

รหัส	ความหมาย
A	กระทรวงดิจิทัลเพื่อเศรษฐกิจและสังคม (MDES)
B	-
C	-
D	-
E	-
F	-
G	-
H	-
I	-
J	พื้นที่สนับสนุน/พื้นที่ส่วนกลาง
K	ห้องเครื่อง/งานระบบอื่นๆ
P	พื้นที่จอดรถ
x	ห้องภายใน core

เจ้าของโครงการ: บริษัท ธนารักษ์พัฒนาสินทรัพย์ จำกัด 120 อาคารธนพัฒน์ ศูนย์ราชการเฉลิมพระเกียรติ ๘๐ พรรษา ๕ ธันวาคม ๒๕๕๐

ที่ปรึกษาบริหารโครงการ: TEAM GROUP

ผู้ออกแบบ: GCDT GOVERNMENT CENTER DESIGN TEAM

ผู้จัดการโครงการ: ธีรยุทธ์ หงษ์สวัสดิ์ วุฒิ-สถ 491
สถาปนิก: นัตชัย ธีรวงษ์ไพโรจน์ วุฒิ-สถ 556
วิศวกรโครงสร้าง
วิศวกรงานระบบไฟฟ้า: เจริญชัย เลิศมหกิจ วฟก.1100; สุวิชญาณ์ เมธมโนรมย์ วฟก.1093
วิศวกรงานระบบสื่อสาร: วิเศรษฐ์ อังสรัตน์โกมล วฟก.1129
วิศวกรงานระบบสุขาภิบาล: ไวทูร เมธมโนรมย์ สส.106
งานอนุรักษ์พลังงาน: สรัญญา รัตนบัณฑิตสกุล สก.3173

ชื่อโครงการ : โครงการพัฒนาพื้นที่ส่วนขยาย

ศูนย์ราชการเฉลิมพระเกียรติ ๘๐ พรรษา ๕ ธันวาคม ๒๕๕๐ พื้นที่โซน C ศูนย์ราชการโซน C อาคารทิศตะวันออก(E)

REVISION			
NO.	DATE	DESCRIPTION	BY
0	22/03/64	FOR BIDDING	GCDT

ชื่อแบบ : สัญลักษณ์ประกอบแบบ และมาตรการความปลอดภัย

เขียนโดย : Author

ตรวจสอบโดย : Checker วันที่ : 22/03/64

อนุมัติโดย : Approver มาตราส่วน : 1 : 100

เลขที่แบบ : GCC-C-E-AR-01-0003

ALL PRINTS SPECIFICATION AND THEIR COPY RIGHT ARE THE PROPERTIES OF GOVERNMENT CENTER DESIGN TEAM AND MUST NOT BE COPIED OR REPRODUCED WITHOUT WRITTEN PERMISSION FROM GOVERNMENT CENTER DESIGN TEAM

ผังบริเวณระดับพื้นชั้น 1

1 : 1000

N

เจ้าของโครงการ	ที่ปรึกษาบริหารโครงการ	ผู้ออกแบบ
บริษัท ธนารักษ์พัฒนาสินทรัพย์ จำกัด 120 อาคารธนพิพัฒน์ ศูนย์ราชการเฉลิมพระเกียรติ ๘๐ พรรษา ๕ ธันวาคม ๒๕๕๐ ถนนแจ้งวัฒนะ แขวงทุ่งสองห้อง เขตหลักสี่ กรุงเทพมหานคร 10210	TEAM GROUP บริษัท ทีม คอนซัลติ้งเอนจิเนียริ่งแอนด์แมเนจเมนท์ จำกัด (มหาชน) บริษัท เอทีที คอนซัลแตนท์ จำกัด บริษัท ทีม เอสคิว จำกัด เลขที่ 151 ถนนนวลจันทร์ แขวง นวลจันทร์ เขตบึงกุ่ม กรุงเทพฯ 10230 TEL. 0-2509-9000 FAX.0-29509-9090	GCDT GOVERNMENT CENTER DESIGN TEAM เลขที่ 4 ซอยรัชดาภิเษก 64 ถนนรัชดาภิเษก แขวง วงศ์สว่าง เขตบางซื่อ กรุงเทพฯ 10800 TEL. 0-2922-3435 FAX. 0-2922-3433

ผู้จัดการโครงการ		**สถาปนิก**		**วิศวกรโครงสร้าง**		**วิศวกรงานระบบไฟฟ้า**		**วิศวกรงานระบบสุขาภิบาล**	
ธีรยุทธ์ หงษ์สวัสดิ์	ว-สถ 491	ฉัตรชัย ธีระวงษ์ไพโรจน์	ว-สถ 556	น.อ. ชาญชัย จันทรรัตน์	วย.1108	เจริญชัย เลิศมหกิจ	วฟก.1100	ไวทูร เมธมโนรมย์	สส.106
		กฤษฎา พนิตโกศล	ส-สถ 1598	สุรพงศ์ ศิริวิชยกุล	วย. 1209	สุวิชญาณ์ เมธมโนรมย์	วฟก.1093	**งานอนุรักษ์พลังงาน**	
รองผู้จัดการโครงการ		ธานินทร์ แสงสร้อย	ส-สถ 2747	โชคชัย ขัดขจร	สย.4522	**วิศวกรงานระบบสื่อสาร**		สรัญญา รัตนบัณฑิตสกุล	สก.3173
ฉัตรชัย ธีระวงษ์ไพโรจน์	ว-สถ 556	วรชาติ นิลสำราญจิต	ส-สถ 3209	ดร.ปิยวัชร ชัยเสรี	สย.7227	วิเศรษฐ์ อังสุรัตน์โกมล	วฟก.1129	**วิศวกรงานระบบความปลอดภัยและป้องกันอัคคีภัย**	
จักรพงษ์ มณิปันตี	ว-สน. 13	สุภัคร์กิจ อัศวเมฆี	ส-สถ 3366	นพดล งิ้วงาม	สย.9021	**วิศวกรงานระบบเครื่องกล**		อรรณพ กิ่งขจี	วก.900
เลิศฤทธิ์ นิธิไชโย	ว-ภส. 18	ศุภฤกษ์ นรพงษ์	ภ-สถ 15242	**ภูมิสถาปนิก**		สมจินต์ ดิสวัสดิ์	วก.941	**ผู้ตรวจสอบงานโครงสร้าง**	
ชนินทร พุดอำพร	วย. 1935	รักษิณา นามไพโรจน์	ภ-สถ 19909	เลิศฤทธิ์ นิธิไชโย	ว-ภส. 18	**งานถนนและระบบระบายน้ำภายนอกอาคาร**			
เกชา ธีระโกเมน	วก.500,วส.56	**งานตกแต่งภายในและครุภัณฑ์**		เอกสิทธิ์ อรุณวงศ์ ณ อยุธยา	ส-ภส. 6	อุดม หงษ์ประธานพร	สย.7267	**ผู้เชี่ยวชาญงานประหยัดพลังงานและอาคารเขียว**	
		จักรพงษ์ มณิปันตี	ว-สน 13	ภาวิณี โพธานุรักษ์	ส-ภส. 85	อรรถวุฒิ กองศาสนะ	ภย.22322	ผศ.ดร.ชนิกานต์ ยิ้มประยูร	
		ศิริกันยา ชุ่มเชยกลิ่น		พุฒิชัย โรจน์ทวีพิทักษ์	ภ-ภส. 8	**งานออกแบบแสงสว่าง**		อนุชิต พึ่งกล่อม	
		เกรียงยศ จรูญศรีสวัสดิ์	ภ-สน 1465	ธเนศวร แพร์ตนดิลก	ภ-ภส. 580	ดร. วรรณภา พิมพ์วิริยะกุล	ภสถ. 2956	ธานินทร์ แสงสร้อย	ส-สถ 2747

ชื่อโครงการ :

โครงการพัฒนาพื้นที่ส่วนขยาย

ศูนย์ราชการเฉลิมพระเกียรติ ๘๐ พรรษา ๕ ธันวาคม ๒๕๕๐ พื้นที่โซน C ศูนย์ราชการโซน C อาคารทิศตะวันออก(E)

REVISION

NO.	DATE	DESCRIPTION	BY
0	22/03/64	FOR BIDDING	GCDT

ชื่อแบบ :

ผังบริเวณพื้นชั้น 1

เขียนโดย : Author

ตรวจสอบโดย : Checker | วันที่ : 22/03/64

อนุมัติโดย : Approver | มาตราส่วน : As indicated

เลขที่แบบ : GCC-C-E-AR-02-0001

SIZE : A1 = 84.1 x 59.4 mm.

ALL PRINTS SPECIFICATION AND THEIR COPY RIGHT ARE THE PROPERTIES OF GOVERNMENT CENTER DESIGN TEAM AND MUST NOT BE COPIED OR REPRODUCED WITHOUT WRITTEN PERMISSION FROM GOVERNMENT CENTER DESIGN TEAM

ผังบริเวณระดับพื้นชั้น 2

1 : 1000

เจ้าของโครงการ	ที่ปรึกษาบริหารโครงการ	ผู้ออกแบบ
บริษัท ธนารักษ์พัฒนาสินทรัพย์ จำกัด DHANARAK ASSETS DEVELOPMENT CO.,LTD.	TEAM GROUP	GCDT GOVERNMENT CENTER DESIGN TEAM
บริษัท ธนารักษ์พัฒนาสินทรัพย์ จำกัด 120 อาคารธนพิพัฒน์ ศูนย์ราชการเฉลิมพระเกียรติ ๘๐ พรรษา ๕ ธันวาคม ๒๕๕๐ ถนนแจ้งวัฒนะ แขวงทุ่งสองห้อง เขตหลักสี่ กรุงเทพมหานคร 10210	บริษัท ทีม คอนซัลติ้งเอนจิเนียริ่งแอนด์แมเนจเมนท์ จำกัด (มหาชน) บริษัท เอทีที คอนซัลแตนท์ จำกัด บริษัท ทีม เอสคิว จำกัด เลขที่ 151 ถนนนวลจันทร์ แขวง นวลจันทร์ เขตบึงกุ่ม กรุงเทพฯ 10230 TEL. 0-2509-9000 FAX.0-29509-9090	เลขที่ 4 ซอยรัชดาภิเษก 64 ถนนรัชดาภิเษก แขวง วงศ์สว่าง เขตบางซื่อ กรุงเทพฯ 10800 TEL. 0-2922-3435 FAX. 0-2922-3433

ผู้จัดการโครงการ	
ธีรยุทธ์ หงษ์สวัสดิ์	ว-สถ 491
รองผู้จัดการโครงการ	
ฉัตรชัย ธีระวงษ์ไพโรจน์	ว-สถ 556
จักรพงษ์ มณีปันตี	ว-สน. 13
เลิศฤทธิ์ นิธิไชโย	ว-ภส. 18
ชนินทร พุดอำพร	วย. 1935
เกษา ธีระโกเมน	วก.500,วส.56

สถาปนิก	
ฉัตรชัย ธีระวงษ์ไพโรจน์	ว-สถ 556
กฤษฎา พนิตโกศล	ส-สถ 1598
ธานินทร์ แสงสร้อย	ส-สถ 2747
วรชาติ นิลสำราญจิต	ส-สถ 3209
สุภัคร์กิจ อัศวเมฆี	ส-สถ 3366
ศุภฤกษ์ นรพงษ์	ภ-สถ 15242
รักษิณา นามไพโรจน์	ภ-สถ 19909
งานตกแต่งภายในและครุภัณฑ์	
จักรพงษ์ มณีปันตี	ว-สน 13
ศิริกันยา ชุ่มเชยกลิ่น	
เกรียงยศ จรูญศรีสวัสดิ์	ภ-สน 1465

วิศวกรโครงสร้าง	
น.อ. ชาญชัย จันทรรัตน์	วย.1108
สุรพงศ์ ศิริวิชยกุล	วย. 1209
โชคชัย ขัดขจร	สย.4522
ดร.ปิยวัชร ชัยเสรี	สย.7227
นพดล งิ้วงาม	สย.9021
ภูมิสถาปนิก	
เลิศฤทธิ์ นิธิไชโย	ว-ภส. 18
เอกสิทธิ์ อรุณวงศ์ ณ อยุธยา	ส-ภส. 6
ภาวิณี โพธานุรักษ์	ส-ภส. 85
พุฒิชัย โรจน์ทวีพิทักษ์	ภ-ภส. 8
ธเนศวร แพรัตนดิลก	ภ-ภส. 580

วิศวกรงานระบบไฟฟ้า	
เจริญชัย เลิศมหกิจ	วฟก.1100
สุวิชญาณ์ เมธมโนรมย์	วฟก.1093
วิศวกรงานระบบสื่อสาร	
วิเศรษฐ์ อังสุรัตน์โกมล	วฟก.1129
วิศวกรงานระบบเครื่องกล	
สมจินต์ ดิสวัสดิ์	วก.941
งานถนนและระบบระบายน้ำภายนอกอาคาร	
อุดม หงษ์ประธานพร	สย.7267
อรรถวุฒิ กองศาสนะ	ภย.22322
งานออกแบบแสงสว่าง	
ดร. วรรณภา พิมพ์วิริยะกุล	ภสถ. 2956

วิศวกรงานระบบสุขาภิบาล	
ไวทูร เมธมโนรมย์	สส.106
งานอนุรักษ์พลังงาน	
สรัญญา รัตนบัณฑิตสกุล	สก.3173
วิศวกรงานระบบความปลอดภัยและป้องกันอัคคีภัย	
อรรณพ กิ่งขจี	วก.900
ผู้ตรวจสอบงานโครงสร้าง	
ผู้เชี่ยวชาญงานประหยัดพลังงานและอาคารเขียว	
ผศ.ดร.ชนิกานต์ ยิ้มประยูร	
อนุชิต พึ่งกล่อม	
ธานินทร์ แสงสร้อย	ส-สถ 2747

ชื่อโครงการ :

โครงการพัฒนาพื้นที่ส่วนขยาย

ศูนย์ราชการเฉลิมพระเกียรติ ๘๐ พรรษา ๕ ธันวาคม ๒๕๕๐ พื้นที่โซน C ศูนย์ราชการโซน C อาคารทิศตะวันออก(E)

REVISION			
NO.	DATE	DESCRIPTION	BY
0	22/03/64	FOR BIDDING	GCDT

ชื่อแบบ :

ผังบริเวณพื้นชั้น 2

เขียนโดย : Author	
ตรวจสอบโดย : Checker	วันที่ : 22/03/64
อนุมัติโดย : Approver	มาตราส่วน : As indicated

เลขที่แบบ :

GCC-C-E-AR-02-0002

SIZE : A1 = 84.1 x 59.4 mm.

ALL PRINTS SPECIFICATION AND THEIR COPY RIGHT ARE THE PROPERTIES OF GOVERNMENT CENTER DESIGN TEAM AND MUST NOT BE COPIED OR REPRODUCED WITHOUT WRITTEN PERMISSION FROM GOVERNMENT CENTER DESIGN TEAM

KEY PLAN แปลนพื้นชั้นใต้ดิน B2

A1 1 : 750
A3 1 : 1500

เจ้าของโครงการ	ที่ปรึกษาบริหารโครงการ	ผู้ออกแบบ
บริษัท ธนารักษ์พัฒนาสินทรัพย์ จำกัด DHANARAK ASSETS DEVELOPMENT CO., LTD.	TEAM GROUP	GCDT GOVERNMENT CENTER DESIGN TEAM
บริษัท ธนารักษ์พัฒนาสินทรัพย์ จำกัด 120 อาคารธนพิพัฒน์ ศูนย์ราชการเฉลิมพระเกียรติ ๘๐ พรรษา ๕ ธันวาคม ๒๕๕๐ ถนนแจ้งวัฒนะ แขวงทุ่งสองห้อง เขตหลักสี่ กรุงเทพมหานคร 10210	บริษัท ทีม คอนซัลติ้งเอนจิเนียริ่งแอนด์แมเนจเมนท์ จำกัด (มหาชน) บริษัท เอทีที คอนซัลแตนท์ จำกัด บริษัท ทีม เอสคิว จำกัด เลขที่ 151 ถนนนวลจันทร์ แขวง นวลจันทร์ เขตบึงกุ่ม กรุงเทพฯ 10230 TEL. 0-2509-9000 FAX.0-29509-9090	เลขที่ 4 ซอยรัชดาภิเษก 64 ถนนรัชดาภิเษก แขวง วงศ์สว่าง เขตบางซื่อ กรุงเทพฯ 10800 TEL. 0-2922-3435 FAX. 0-2922-3433

ผู้จัดการโครงการ	
ธีรยุทธ์ หงษ์สวัสดิ์	ว-สถ 491
รองผู้จัดการโครงการ	
ฉัตรชัย ธีระวงษ์ไพโรจน์	ว-สถ 556
จักรพงษ์ มณิปันตี	ว-สน. 13
เลิศฤทธิ์ นิธิไชโย	ว-ภส. 18
ชนินทร พุดอำพร	วย. 1935
เกชา ธีระโกเมน	วก.500,วส.56
สถาปนิก	
ฉัตรชัย ธีระวงษ์ไพโรจน์	ว-สถ 556
กฤษฎา พนิตโกศล	ส-สถ 1598
ธานินทร์ แสงสร้อย	ส-สถ 2747
วรชาติ นิลสำราญจิต	ส-สถ 3209
สุภัคร์กิจ อัศวเมฆี	ส-สถ 3366
ศุภฤกษ์ นรพงษ์	ภ-สถ 15242
รักษิณา นามไพโรจน์	ภ-สถ 19909
งานตกแต่งภายในและครุภัณฑ์	
จักรพงษ์ มณิปันตี	ว-สน 13
ศิรกันยา ชุ่มเชยกลิ่น	
เกรียงยศ จรูญศรีสวัสดิ์	ภ-สน 1465
วิศวกรโครงสร้าง	
น.อ. ชาญชัย จันทรรัตน์	วย.1108
สุรพงศ์ ศิริวิชยกุล	วย. 1209
โชคชัย ขัดขจร	สย.4522
ดร.ปิยวัชร ชัยเสรี	สย.7227
นพดล งิ้วงาม	สย.9021
ภูมิสถาปนิก	
เลิศฤทธิ์ นิธิไชโย	ว-ภส. 18
เอกสิทธิ์ อรุณวงศ์ ณ อยุธยา	ส-ภส. 6
ภาวิณี โพธานุรักษ์	ส-ภส. 85
พุฒิชัย โรจน์ทวีพิทักษ์	ภ-ภส. 8
ธเนศวร แพร้ตนดิลก	ภ-ภส. 580
วิศวกรงานระบบไฟฟ้า	
เจริญชัย เลิศมหกิจ	วฟก.1100
สุวิชญาณ์ เมธมโนรมย์	วฟก.1093
วิศวกรงานระบบสื่อสาร	
วิเศรษฐ์ อังสุรัตน์โกมล	วฟก.1129
วิศวกรงานระบบเครื่องกล	
สมจินต์ ดิสวัสดิ์	วก.941
งานถนนและระบบระบายน้ำภายนอกอาคาร	
อุดม หงษ์ประธานพร	สย.7267
อรรถวุฒิ กองศาสนะ	ภย.22322
งานออกแบบแสงสว่าง	
ดร. วรรณภา พิมพ์วิริยะกุล	ภสถ. 2956
วิศวกรงานระบบสุขาภิบาล	
ไวทูร เมธมโนรมย์	สส.106
งานอนุรักษ์พลังงาน	
สรัญญา รัตนบัณฑิตสกุล	สก.3173
วิศวกรงานระบบความปลอดภัยและป้องกันอัคคีภัย	
อรรณพ กิ่งขจี	วก.900
ผู้ตรวจสอบงานโครงสร้าง	
ผู้เชี่ยวชาญงานประหยัดพลังงานและอาคารเขียว	
ผศ.ดร.ชนิกานต์ ยิ้มประยูร	
อนุชิต พึ่งกล่อม	
ธานินทร์ แสงสร้อย	ส-สถ 2747

ชื่อโครงการ :

โครงการพัฒนาพื้นที่ส่วนขยาย

ศูนย์ราชการเฉลิมพระเกียรติ ๘๐ พรรษา ๕ ธันวาคม ๒๕๕๐ พื้นที่โซน C ศูนย์ราชการโซน C อาคารทิศตะวันออก(E)

REVISION

NO.	DATE	DESCRIPTION	BY
0	22/03/64	FOR BIDDING	GCDT

ชื่อแบบ :

แปลนพื้นชั้นใต้ดิน B2

เขียนโดย : Author
ตรวจสอบโดย : Checker
วันที่ : 22/03/64
อนุมัติโดย : Approver
มาตราส่วน : As indicated
เลขที่แบบ : GCC-C-E-AR-03-0001

SIZE : A1 = 84.1 x 59.4 mm.

ALL PRINTS SPECIFICATION AND THEIR COPY RIGHT ARE THE PROPERTIES OF GOVERNMENT CENTER DESIGN TEAM AND MUST NOT BE COPIED OR REPRODUCED WITHOUT WRITTEN PERMISSION FROM GOVERNMENT CENTER DESIGN TEAM

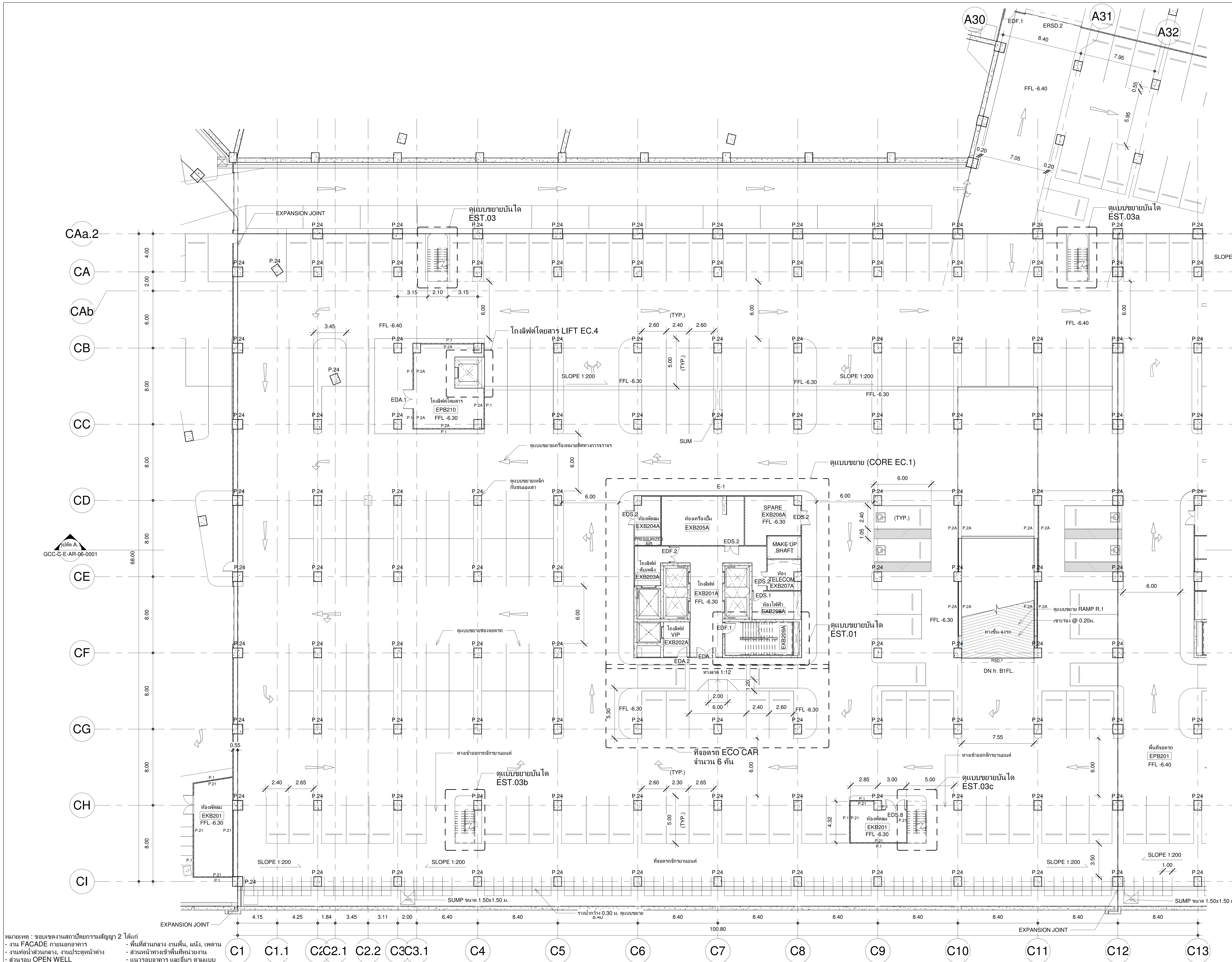

ตารางรายการวัสดุ

รหัสห้อง	ชื่อห้อง	FLOOR	PARTITION	CEILLING
	พื้นที่ LIFT CORE EC.1			
EXB201A	โถงลิฟต์โดยสาร	F.4A	P.2A,P.15A	C.1
EXB202A	โถงลิฟต์ VIP	F.4A	P.2A,P.15A	C.1
EXB203A	โถงลิฟต์ดับเพลิง	F.9	P.2A	C.6
EXB204A	ห้อง SPARE	F.6	P.21	C.6
EXB205A	ห้องเครื่องปั๊ม	F.6	P.21	C.6
EXB206A	ห้องพัดลม	F.6	P.21	C.6
EXB207A	ห้อง TELECOM	F.6	P.21	C.6
EXB208A	ห้องไฟฟ้า	F.6	P.21	C.6
EXB209A	บันไดหนีไฟ EST.01	F.19	P.2A	C.6
	พื้นที่ LIFT CORE EC.2			
EXB201B	โถงลิฟต์โดยสาร	F.4A	P.2A,P.15A	C.1
EXB202B	โถงลิฟต์ VIP	F.4A	P.2A,P.15A	C.1
EXB203B	โถงลิฟต์ดับเพลิง	F.9	P.2A	C.6
EXB204B	ห้อง SPARE	F.6	P.21	C.6
EXB205B	ห้องเครื่องปั๊ม	F.6	P.21	C.6
EXB206B	ห้องพัดลม	F.6	P.21	C.6
EXB207B	ห้อง TELECOM	F.6	P.21	C.6
EXB208B	ห้องไฟฟ้า	F.6	P.21	C.6
EXB209B	บันไดหนีไฟ EST.01a	F.19	P.2A	C.6
	พื้นที่ LIFT CORE EC.3			
EXB201C	โถงลิฟต์โดยสาร	F.4A	P.2A,P.15A	C.1
EXB202C	โถงลิฟต์ VIP	F.4A	P.2A,P.15A	C.1
EXB203C	โถงลิฟต์ดับเพลิง	F.9	P.2A	C.6
EXB204C	ห้อง SPARE	F.6	P.21	C.6
EXB205C	ห้องเครื่องปั๊ม	F.6	P.21	C.6
EXB206C	ห้องพัดลม	F.6	P.21	C.6
EXB207C	ห้อง TELECOM	F.6	P.21	C.6
EXB208C	ห้องไฟฟ้า	F.6	P.21	C.6
EXB209C	บันไดหนีไฟ EST.01	F.19	P.2A	C.6
	พื้นที่ส่วนจอดรถ			
EPB201	ถนน/ที่จอดรถ/ที่จอดรถจักรยานยนต์	F.10	P.2,P.24	C.5
EPB202	ทางลาดขึ้น-ลง R.1	F.10	P.24	C.5
EPB203	ทางลาดขึ้น-ลง R.16	F.10	P.24	C.5
EPB204	บันไดหนีไฟ EST.03	F.9	P.2A	C.6
EPB205	บันไดหนีไฟ EST.03a	F.9	P.2A	C.6
EPB206	บันไดหนีไฟ EST.03b	F.9	P.2A	C.6
EPB207	บันไดหนีไฟ EST.03c	F.9	P.2A	C.6
EPB208	บันไดหนีไฟ EST.03d	F.9	P.2A	C.6
EPB209	บันไดหนีไฟ EST.03e	F.9	P.2A	C.6
EPB210	โถงลิฟต์โดยสาร (LIFT EC.4)	F.4A	P.2A,P.15A	C.1
EKB201	ห้องพัดลม	F.6	P.21	C.6

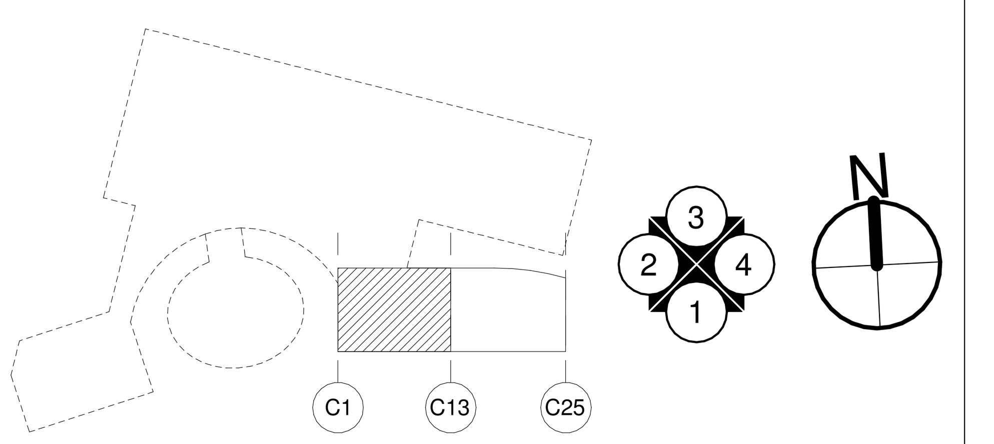

แปลนพื้นชั้น ใต้ดิน B2 PART 1

A1 1 : 200
A3 1 : 400

หมายเหตุ : ขอบเขตงานสถาปัตยกรรมสัญญา 2 ได้แก่
- งาน FACADE ภายนอกอาคาร
- งานท่อน้ำส่วนกลาง, งานประตูหน้าต่าง
- ส่วนรอบ OPEN WELL
- พื้นที่ส่วนกลาง งานพื้น, ผนัง, เพดาน
- ส่วนหน้าทางเข้าพื้นที่หน่วยงาน
- แนวรอบอาคาร และอื่นๆ ตามแบบ

เจ้าของโครงการ

บริษัท ธนารักษ์พัฒนาสินทรัพย์ จำกัด 120 อาคารธนพิพัฒน์
ศูนย์ราชการเฉลิมพระเกียรติ ๘๐ พรรษา ๕ ธันวาคม ๒๕๕๐
ถนนแจ้งวัฒนะ แขวงทุ่งสองห้อง เขตหลักสี่ กรุงเทพมหานคร 10210

ที่ปรึกษาบริหารโครงการ

บริษัท ทีม คอนซัลติ้งเอนจิเนียริ่งแอนด์แมเนจเมนท์ จำกัด (มหาชน)
บริษัท เอทีที คอนซัลแตนท์ จำกัด
บริษัท ทีม เอสคิว จำกัด
เลขที่ 151 ถนนนวลจันทร์
แขวง นวลจันทร์ เขตบึงกุ่ม กรุงเทพฯ 10230
TEL. 0-2509-9000 FAX.0-29509-9090

ผู้ออกแบบ

GCDT
GOVERNMENT CENTER DESIGN TEAM
เลขที่ 4 ซอยรัชดาภิเษก 64 ถนนรัชดาภิเษก
แขวง วงศ์สว่าง เขตบางซื่อ กรุงเทพฯ 10800
TEL. 0-2922-3435 FAX. 0-2922-3433

ผู้จัดการโครงการ	
ธีรยุทธ์ หงษ์สวัสดิ์	ว-สถ 491
รองผู้จัดการโครงการ	
ฉัตรชัย ธีระวงษ์ไพโรจน์	ว-สถ 556
จักรพงษ์ มณิปันตี	ว-สน. 13
เลิศฤทธิ์ นิธิไชโย	ว-ภส. 18
ชนินทร พุดอำพร	วย. 1935
เกชา ธีระโกเมน	วก.500,วส.56

สถาปนิก	
ฉัตรชัย ธีระวงษ์ไพโรจน์	ว-สถ 556
กฤษฎา พนิตโกศล	ส-สถ 1598
ธานินทร์ แสงสร้อย	ส-สถ 2747
วรชาติ นิลสำราญจิต	ส-สถ 3209
สุภัคร์กิจ อัศวเมฆี	ส-สถ 3366
ศุภฤกษ์ นรพงษ์	ภ-สถ 15242
รักษิณา นามไพโรจน์	ภ-สถ 19909
งานตกแต่งภายในและครุภัณฑ์	
จักรพงษ์ มณิปันตี	ว-สน 13
ศิริกันยา ชุ่มเชยกลิ่น	
เกรียงยศ จรูญศรีสวัสดิ์	ภ-สน 1465

วิศวกรโครงสร้าง	
น.อ. ชาญชัย จันทรรัตน์	วย.1108
สุรพงศ์ ศิริวิชยกุล	วย. 1209
โชคชัย ขัดขจร	สย.4522
ดร.ปิยวัชร ชัยเสรี	สย.7227
นพดล งิ้วงาม	สย.9021
ภูมิสถาปนิก	
เลิศฤทธิ์ นิธิไชโย	ว-ภส. 18
เอกสิทธิ์ อรุณวงศ์ ณ อยุธยา	ส-ภส. 6
ภาวิณี โพธานุรักษ์	ส-ภส. 85
พุฒิชัย โรจน์ทวีพิทักษ์	ภ-ภส. 8
ธเนศวร แพรัตนดิลก	ภ-ภส. 580

วิศวกรงานระบบไฟฟ้า	
เจริญชัย เลิศมหกิจ	วฟก.1100
สุวิชญาณ์ เมธมโนรมย์	วฟก.1093
วิศวกรงานระบบสื่อสาร	
วิเศษษฐ์ อังสุรัตน์โกมล	วฟก.1129
วิศวกรงานระบบเครื่องกล	
สมจินต์ ดิสวัสดิ์	วก.941
งานถนนและระบบระบายน้ำภายนอกอาคาร	
อุดม หงษ์ประธานพร	สย.7267
อรรถวุฒิ กองศาสนะ	ภย.22322
งานออกแบบแสงสว่าง	
ดร. วรรณภา พิมพ์วิริยะกุล	ภสถ. 2956

วิศวกรงานระบบสุขาภิบาล	
ไวทูร เมธมโนรมย์	สส.106
งานอนุรักษ์พลังงาน	
สรัญญา รัตนบัณฑิตสกุล	สก.3173
วิศวกรงานระบบความปลอดภัยและป้องกันอัคคีภัย	
อรรณพ กิ่งขจี	วก.900
ผู้ตรวจสอบงานโครงสร้าง	
ผู้เชี่ยวชาญงานประหยัดพลังงานและอาคารเขียว	
ผศ.ดร.ชนิกานต์ ยิ้มประยูร	
อนุชิต พึ่งกล่อม	
ธานินทร์ แสงสร้อย	ส-สถ 2747

ชื่อโครงการ :

โครงการพัฒนาพื้นที่ส่วนขยาย

ศูนย์ราชการเฉลิมพระเกียรติ ๘๐ พรรษา ๕ ธันวาคม ๒๕๕๐ พื้นที่โซน C ศูนย์ราชการโซน C อาคารทิศตะวันออก(E)

REVISION			
NO.	DATE	DESCRIPTION	BY
0	22/03/64	FOR BIDDING	GCDT

ชื่อแบบ :

แปลนพื้นชั้นใต้ดิน B2 PART 1

เขียนโดย : Author	
ตรวจสอบโดย : Checker	วันที่ : 22/03/64
อนุมัติโดย : Approver	มาตราส่วน : As indicated
เลขที่แบบ : GCC-C-E-AR-03-0002	

SIZE : A1 = 84.1 x 59.4 mm.

ALL PRINTS SPECIFICATION AND THEIR COPY RIGHT ARE THE PROPERTIES OF GOVERNMENT CENTER DESIGN TEAM AND MUST NOT BE COPIED OR REPRODUCED WITHOUT WRITTEN PERMISSION FROM GOVERNMENT CENTER DESIGN TEAM

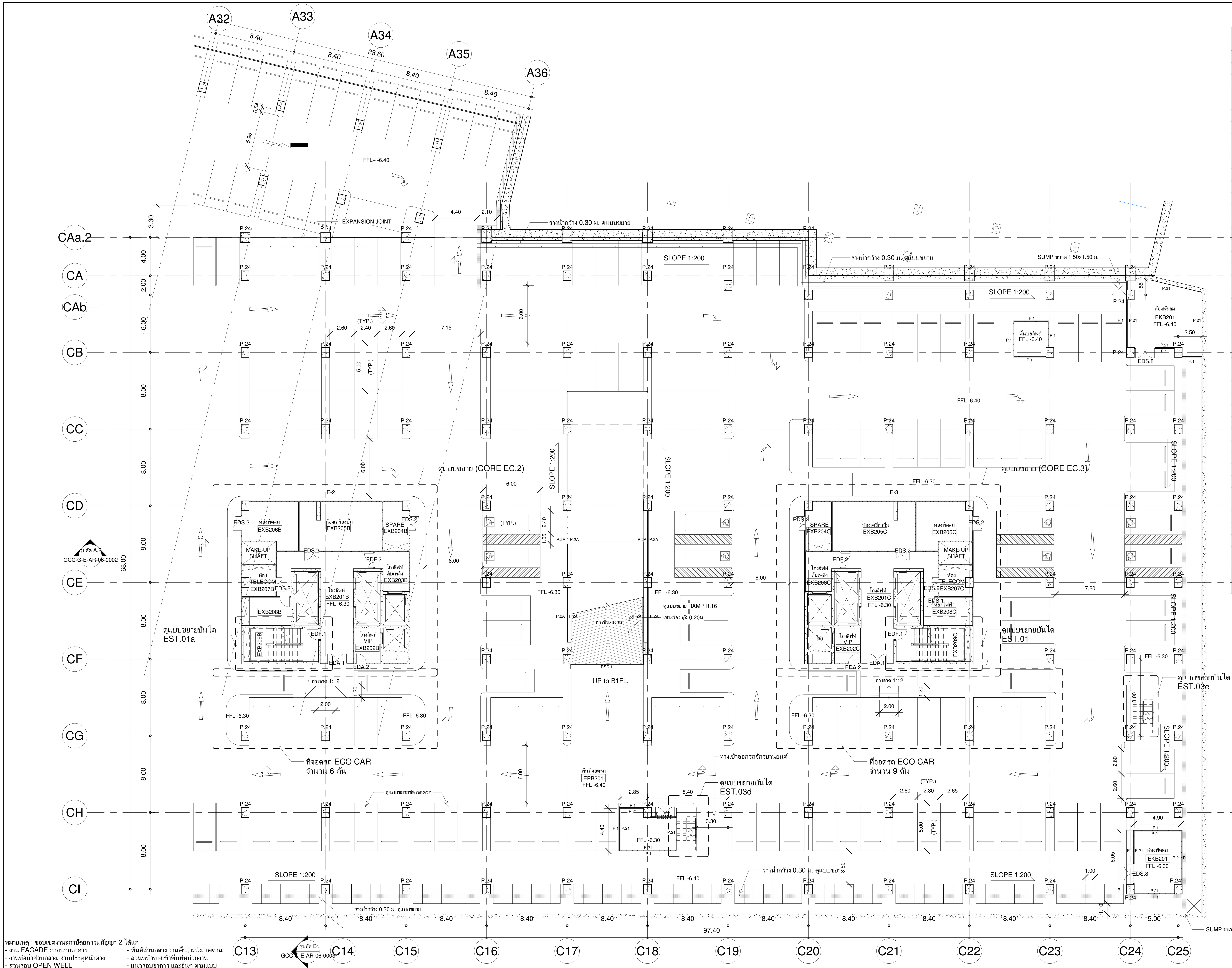

ตารางรายการวัสดุ

รหัสห้อง	ชื่อห้อง	FLOOR	PARTITION	CEILLING
	พื้นที่ LIFT CORE EC.1			
EXB201A	โถงลิฟต์โดยสาร	F.4A	P.2A,P.15A	C.1
EXB202A	โถงลิฟต์ VIP	F.4A	P.2A,P.15A	C.1
EXB203A	โถงลิฟต์ดับเพลิง	F.9	P.2A	C.6
EXB204A	ห้อง SPARE	F.6	P.21	C.6
EXB205A	ห้องเครื่องปั๊ม	F.6	P.21	C.6
EXB206A	ห้องพัดลม	F.6	P.21	C.6
EXB207A	ห้อง TELECOM	F.6	P.21	C.6
EXB208A	ห้องไฟฟ้า	F.6	P.21	C.6
EXB209A	บันไดหนีไฟ EST.01	F.19	P.2A	C.6
	พื้นที่ LIFT CORE EC.2			
EXB201B	โถงลิฟต์โดยสาร	F.4A	P.2A,P.15A	C.1
EXB202B	โถงลิฟต์ VIP	F.4A	P.2A,P.15A	C.1
EXB203B	โถงลิฟต์ดับเพลิง	F.9	P.2A	C.6
EXB204B	ห้อง SPARE	F.6	P.21	C.6
EXB205B	ห้องเครื่องปั๊ม	F.6	P.21	C.6
EXB206B	ห้องพัดลม	F.6	P.21	C.6
EXB207B	ห้อง TELECOM	F.6	P.21	C.6
EXB208B	ห้องไฟฟ้า	F.6	P.21	C.6
EXB209B	บันไดหนีไฟ EST.01a	F.19	P.2A	C.6
	พื้นที่ LIFT CORE EC.3			
EXB201C	โถงลิฟต์โดยสาร	F.4A	P.2A,P.15A	C.1
EXB202C	โถงลิฟต์ VIP	F.4A	P.2A,P.15A	C.1
EXB203C	โถงลิฟต์ดับเพลิง	F.9	P.2A	C.6
EXB204C	ห้อง SPARE	F.6	P.21	C.6
EXB205C	ห้องเครื่องปั๊ม	F.6	P.21	C.6
EXB206C	ห้องพัดลม	F.6	P.21	C.6
EXB207C	ห้อง TELECOM	F.6	P.21	C.6
EXB208C	ห้องไฟฟ้า	F.6	P.21	C.6
EXB209C	บันไดหนีไฟ EST.01	F.19	P.2A	C.6
	พื้นที่ส่วนจอดรถ			
EPB201	ถนน/ที่จอดรถ/ที่จอดรถจักรยานยนต์	F.10	P.2,P.24	C.5
EPB202	ทางลาดขึ้น-ลง R.1	F.10	P.24	C.5
EPB203	ทางลาดขึ้น-ลง R.16	F.10	P.24	C.5
EPB204	บันไดหนีไฟ EST.03	F.9	P.2A	C.6
EPB205	บันไดหนีไฟ EST.03a	F.9	P.2A	C.6
EPB206	บันไดหนีไฟ EST.03b	F.9	P.2A	C.6
EPB207	บันไดหนีไฟ EST.03c	F.9	P.2A	C.6
PB208	บันไดหนีไฟ EST.03d	F.9	P.2A	C.6
PB209	บันไดหนีไฟ EST.03e	F.9	P.2A	C.6
EPB210	โถงลิฟต์โดยสาร (LIFT EC.4)	F.4A	P.2A,P.15A	C.1
EKB201	ห้องพัดลม	F.6	P.21	C.6

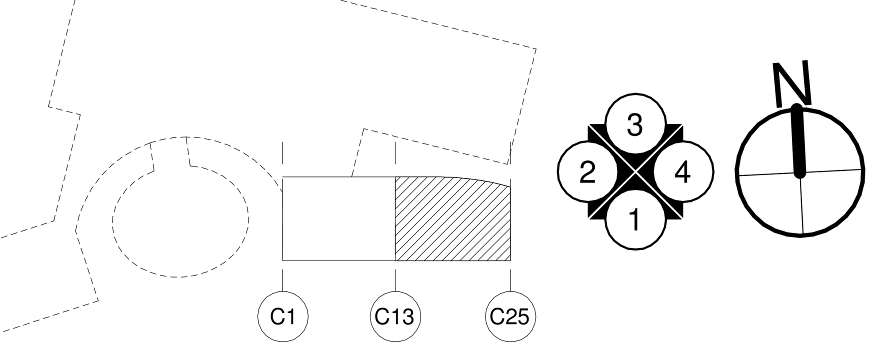

แปลนพื้นชั้น ใต้ดิน B2 PART 2

A1 1 : 200
A3 1 : 400

หมายเหตุ : ขอบเขตงานสถาปัตยกรรมสัญญา 2 ได้แก่
- งาน FACADE ภายนอกอาคาร
- งานท่อน้ำส่วนกลาง, งานประตูหน้าต่าง
- ส่วนรอบ OPEN WELL
- พื้นที่ส่วนกลาง งานพื้น, ผนัง, เพดาน
- ส่วนหน้าทางเข้าพื้นที่หน่วยงาน
- แนวรอบอาคาร และอื่นๆ ตามแบบ

SIZE : A1 = 84.1 x 59.4 mm.

เจ้าของโครงการ

DHANARAK ASSETS DEVELOPMENT CO., LTD.

บริษัท ธนารักษ์พัฒนาสินทรัพย์ จำกัด 120 อาคารธนพิพัฒน์
ศูนย์ราชการเฉลิมพระเกียรติ ๘๐ พรรษา ๕ ธันวาคม ๒๕๕๐
ถนนแจ้งวัฒนะ แขวงทุ่งสองห้อง เขตหลักสี่ กรุงเทพมหานคร 10210

ที่ปรึกษาบริหารโครงการ

TEAM GROUP

บริษัท ทีม คอนซัลติ้งเอนจิเนียริ่งแอนด์แมเนจเมนท์ จำกัด (มหาชน)
บริษัท เอทีที คอนซัลแตนท์ จำกัด
บริษัท ทีม เอสคิว จำกัด

เลขที่ 151 ถนนนวลจันทร์
แขวง นวลจันทร์ เขตบึงกุ่ม กรุงเทพฯ 10230
TEL. 0-2509-9000 FAX.0-29509-9090

ผู้ออกแบบ

GCDT
GOVERNMENT CENTER DESIGN TEAM

เลขที่ 4 ซอยรัชดาภิเษก 64 ถนนรัชดาภิเษก
แขวง วงศ์สว่าง เขตบางซื่อ กรุงเทพฯ 10800
TEL. 0-2922-3435 FAX. 0-2922-3433

ผู้จัดการโครงการ	
ธีรยุทธ์ หงษ์สวัสดิ์	ว-สถ 491
รองผู้จัดการโครงการ	
ฉัตรชัย ธีระวงษ์ไพโรจน์	ว-สถ 556
จักรพงษ์ มณิปันตี	ว-สน. 13
เลิศฤทธิ์ นิธิไชโย	ว-ภส. 18
ชนินทร พุดอำพร	วย. 1935
เกษา ธีระโกเมน	วภ.500,วส.56

สถาปนิก	
ฉัตรชัย ธีระวงษ์ไพโรจน์	ว-สถ 556
กฤษฎา พนิตโกศล	ส-สถ 1598
ธานินทร์ แสงสร้อย	ส-สถ 2747
วรชาติ นิลสำราญจิต	ส-สถ 3209
สุภัคร์กิจ อัศวเมฆี	ส-สถ 3366
ศุภฤกษ์ นรพงษ์	ภ-สถ 15242
รักษิณา นามไพโรจน์	ภ-สถ 19909
งานตกแต่งภายในและครุภัณฑ์	
จักรพงษ์ มณิปันตี	ว-สน 13
ศิริกันยา ชุ่มเชยกลิ่น	
เกรียงยศ จรูญศรีสวัสดิ์	ภ-สน 1465

วิศวกรโครงสร้าง	
น.อ. ชาญชัย จันทรรัตน์	วย.1108
สุรพงศ์ ศิริวิชยกุล	วย. 1209
โชคชัย ขัดขจร	สย.4522
ดร.ปิยวัชร ชัยเสรี	สย.7227
นพดล งิ้วงาม	สย.9021
ภูมิสถาปนิก	
เลิศฤทธิ์ นิธิไชโย	ว-ภส. 18
เอกสิทธิ์ อรุณวงศ์ ณ อยุธยา	ส-ภส. 6
ภาวิณี โพธานุรักษ์	ส-ภส. 85
พุฒิชัย โรจน์ทวีพิทักษ์	ภ-ภส. 8
ธเนศวร แพรัตนดิลก	ภ-ภส. 580

วิศวกรงานระบบไฟฟ้า	
เจริญชัย เลิศมหกิจ	วฟก.1100
สุวิชญาณ์ เมธมโนรมย์	วฟก.1093
วิศวกรงานระบบสื่อสาร	
วิเศรษฐ์ อังสุรัตน์โกมล	วฟก.1129
วิศวกรงานระบบเครื่องกล	
สมจินต์ ดิสวัสดิ์	วก.941
งานถนนและระบบระบายน้ำภายนอกอาคาร	
อุดม หงษ์ประธานพร	สย.7267
อรรถวุฒิ กองศาสนะ	ภย.22322
งานออกแบบแสงสว่าง	
ดร. วรรณภา พิมพ์วิริยะกุล	ภสถ. 2956

วิศวกรงานระบบสุขาภิบาล	
ไวทูร เมธมโนรมย์	สส.106
งานอนุรักษ์พลังงาน	
สรัญญา รัตนบัณฑิตสกุล	สก.3173
วิศวกรงานระบบความปลอดภัยและป้องกันอัคคีภัย	
อรรณพ กิ่งขจี	วก.900
ผู้ตรวจสอบงานโครงสร้าง	
ผู้เชี่ยวชาญงานประหยัดพลังงานและอาคารเขียว	
ผศ.ดร.ชนิกานต์ ยิ้มประยูร	
อนุชิต พึ่งกล่อม	
ธานินทร์ แสงสร้อย	ส-สถ 2747

ชื่อโครงการ :

โครงการพัฒนาพื้นที่ส่วนขยาย

ศูนย์ราชการเฉลิมพระเกียรติ ๘๐ พรรษา ๕ ธันวาคม ๒๕๕๐ พื้นที่โซน C ศูนย์ราชการโซน C อาคารทิศตะวันออก(E)

REVISION			
NO.	DATE	DESCRIPTION	BY
0	22/03/64	FOR BIDDING	GCDT

ชื่อแบบ :

แปลนพื้นชั้นใต้ดิน B2 PART 2

เขียนโดย : Author	
ตรวจสอบโดย : Checker	วันที่ : 22/03/64
อนุมัติโดย : Approver	มาตราส่วน : As indicated
เลขที่แบบ : GCC-C-E-AR-03-0003	

ALL PRINTS SPECIFICATION AND THEIR COPY RIGHT ARE THE PROPERTIES OF GOVERNMENT CENTER DESIGN TEAM AND MUST NOT BE COPIED OR REPRODUCED WITHOUT WRITTEN PERMISSION FROM GOVERNMENT CENTER DESIGN TEAM

KEY PLAN แปลนพื้นชั้นใต้ดิน B1

A1 1 : 750
A3 1 : 1500

เจ้าของโครงการ

บริษัท ธนารักษ์พัฒนาสินทรัพย์ จำกัด DHANARAK ASSETS DEVELOPMENT CO., LTD.

บริษัท ธนารักษ์พัฒนาสินทรัพย์ จำกัด 120 อาคารธนพิพัฒน์
ศูนย์ราชการเฉลิมพระเกียรติ ๘๐ พรรษา ๕ ธันวาคม ๒๕๕๐
ถนนแจ้งวัฒนะ แขวงทุ่งสองห้อง เขตหลักสี่ กรุงเทพมหานคร 10210

ที่ปรึกษาบริหารโครงการ

TEAM GROUP

บริษัท ทีม คอนซัลติ้งเอนจิเนียริ่งแอนด์แมเนจเมนท์ จำกัด (มหาชน)
บริษัท เอทีที คอนซัลแตนท์ จำกัด
บริษัท ทีม เอสคิว จำกัด

เลขที่ 151 ถนนนวลจันทร์
แขวง นวลจันทร์ เขตบึงกุ่ม กรุงเทพฯ 10230
TEL. 0-2509-9000 FAX.0-29509-9090

ผู้ออกแบบ

GCDT
GOVERNMENT CENTER DESIGN TEAM

เลขที่ 4 ซอยรัชดาภิเษก 64 ถนนรัชดาภิเษก
แขวง วงศ์สว่าง เขตบางซื่อ กรุงเทพฯ 10800
TEL. 0-2922-3435 FAX. 0-2922-3433

ผู้จัดการโครงการ	
ธีรยุทธ์ หงษ์สวัสดิ์	ว-สถ 491
รองผู้จัดการโครงการ	
ฉัตรชัย ธีระวงษ์ไพโรจน์	ว-สถ 556
จักรพงษ์ มณีปันตี	ว-สน. 13
เลิศฤทธิ์ นิธิไชโย	ว-ภส. 18
ชนินทร พุดอำพร	วย. 1935
เกษา ธีระโกเมน	วภ.500,วส.56

สถาปนิก	
ฉัตรชัย ธีระวงษ์ไพโรจน์	ว-สถ 556
กฤษฎา พนิตโกศล	ส-สถ 1598
ธานินทร์ แสงสร้อย	ส-สถ 2747
วรชาติ นิลสำราญจิต	ส-สถ 3209
สุภัคร์กิจ อัศวเมฆี	ส-สถ 3366
ศุภฤกษ์ นรพงษ์	ภ-สถ 15242
รักษิณา นามไพโรจน์	ภ-สถ 19909
งานตกแต่งภายในและครุภัณฑ์	
จักรพงษ์ มณีปันตี	ว-สน 13
ศิริกันยา ชุ่มเชยกลิ่น	
เกรียงยศ จรูญศรีสวัสดิ์	ภ-สน 1465

วิศวกรโครงสร้าง	
น.อ. ชาญชัย จันทรรัตน์	วย.1108
สุรพงศ์ ศิริวิชยกุล	วย. 1209
โชคชัย ขัดขจร	สย.4522
ดร.ปิยวัชร ชัยเสรี	สย.7227
นพดล งิ้วงาม	สย.9021
ภูมิสถาปนิก	
เลิศฤทธิ์ นิธิไชโย	ว-ภส. 18
เอกสิทธิ์ อรุณวงศ์ ณ อยุธยา	ส-ภส. 6
ภาวิณี โพธานุรักษ์	ส-ภส. 85
พุฒิชัย โรจน์ทวีพิทักษ์	ภ-ภส. 8
ธเนศวร แพรัตนดิลก	ภ-ภส. 580

วิศวกรงานระบบไฟฟ้า	
เจริญชัย เลิศมหกิจ	วฟก.1100
สุวิชญาณ์ เมธมโนรมย์	วฟก.1093
วิศวกรงานระบบสื่อสาร	
วิเศรษฐ์ อังสุรัตน์โกมล	วฟก.1129
วิศวกรงานระบบเครื่องกล	
สมจินต์ ดิสวัสดิ์	วก.941
งานถนนและระบบระบายน้ำภายนอกอาคาร	
อุดม หงษ์ประธานพร	สย.7267
อรรถวุฒิ กองศาสนะ	ภย.22322
งานออกแบบแสงสว่าง	
ดร. วรรณภา พิมพ์วิริยะกุล	ภสถ. 2956

วิศวกรงานระบบสุขาภิบาล	
ไวทูร เมธมโนรมย์	สส.106
งานอนุรักษ์พลังงาน	
สรัญญา รัตนบัณฑิตสกุล	สก.3173
วิศวกรงานระบบความปลอดภัยและป้องกันอัคคีภัย	
อรรณพ กิ่งขจี	วก.900
ผู้ตรวจสอบงานโครงสร้าง	
ผู้เชี่ยวชาญงานประหยัดพลังงานและอาคารเขียว	
ผศ.ดร.ชนิกานต์ ยิ้มประยูร	
อนุชิต พึ่งกล่อม	
ธานินทร์ แสงสร้อย	ส-สถ 2747

ชื่อโครงการ :

โครงการพัฒนาพื้นที่ส่วนขยาย

ศูนย์ราชการเฉลิมพระเกียรติ ๘๐ พรรษา ๕ ธันวาคม ๒๕๕๐ พื้นที่โซน C ศูนย์ราชการโซน C อาคารทิศตะวันออก(E)

REVISION

NO.	DATE	DESCRIPTION	BY
0	22/03/64	FOR BIDDING	GCDT

ชื่อแบบ :

แปลนพื้นชั้นใต้ดิน B1

เขียนโดย : Author	
ตรวจสอบโดย : Checker	วันที่ : 22/03/64
อนุมัติโดย : Approver	มาตราส่วน : As indicated

เลขที่แบบ :
GCC-C-E-AR-03-0004

SIZE : A1 = 84.1 x 59.4 mm.

ALL PRINTS SPECIFICATION AND THEIR COPY RIGHT ARE THE PROPERTIES OF GOVERNMENT CENTER DESIGN TEAM AND MUST NOT BE COPIED OR REPRODUCED WITHOUT WRITTEN PERMISSION FROM GOVERNMENT CENTER DESIGN TEAM

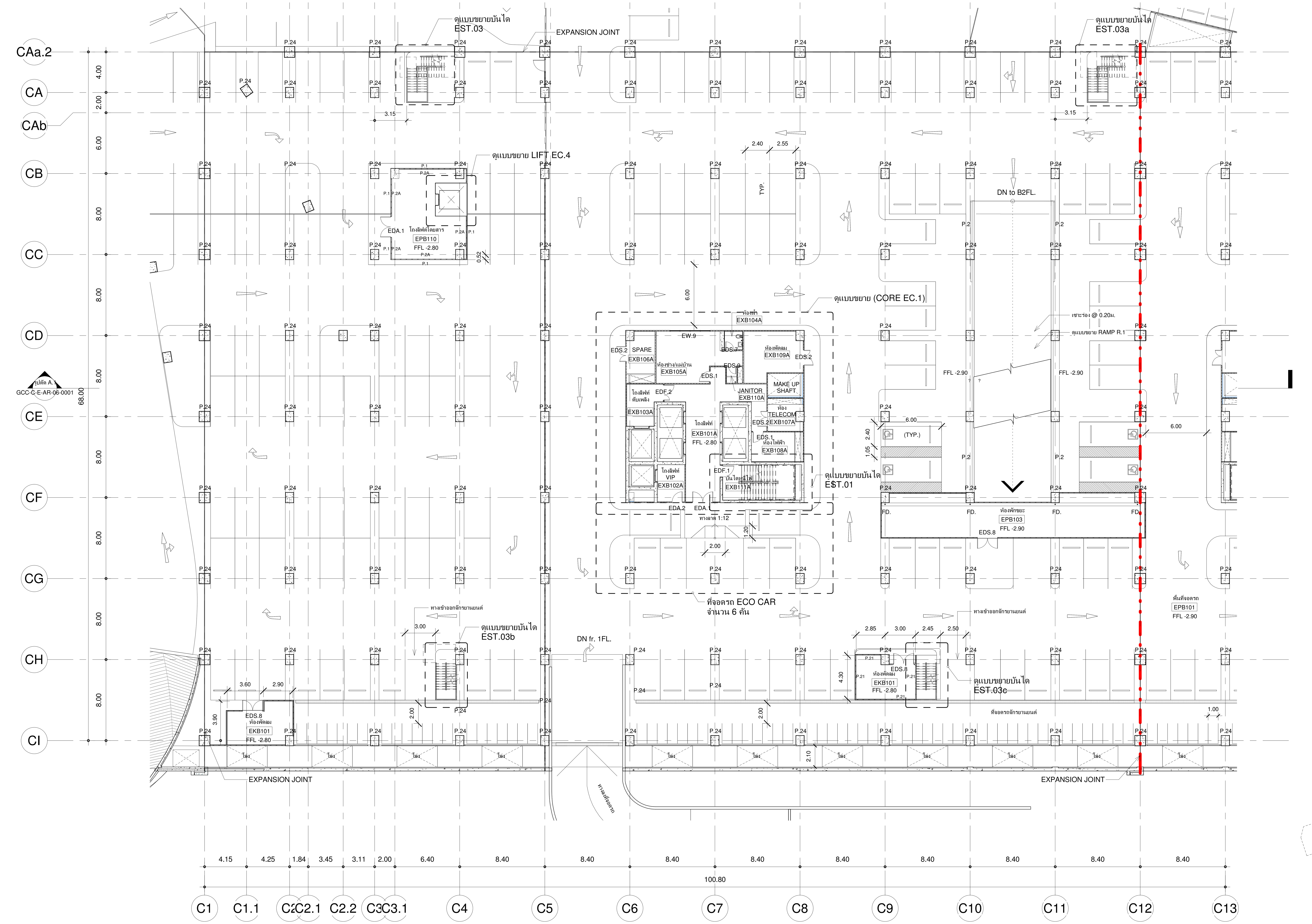

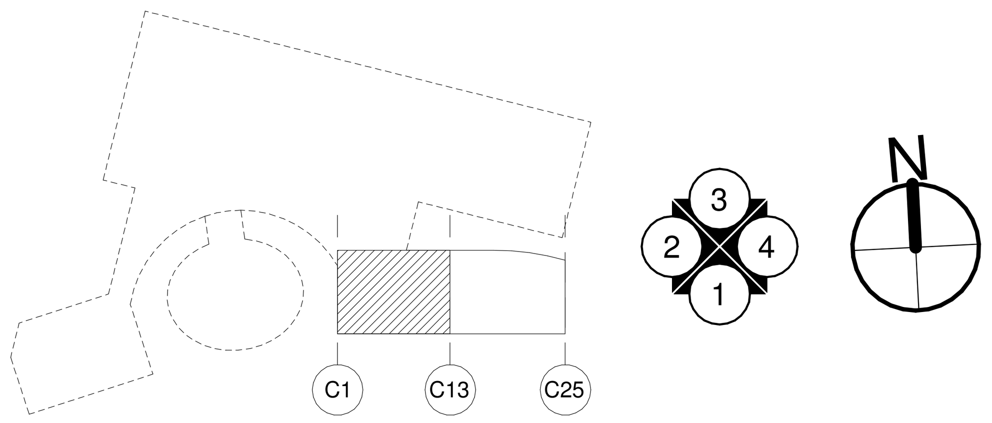

ตารางรายการวัสดุ

รหัสห้อง	ชื่อห้อง	FLOOR	PARTITION	CEILLING
	พื้นที่ LIFT CORE EC.1			
EXB101A	โถงลิฟต์โดยสาร	F.4A	P.2A,P.15A	C.1
EXB102A	โถงลิฟต์ VIP	F.4A	P.2A,P.15A	C.1
EXB103A	โถงลิฟต์ดับเพลิง	F.9	P.2A	C.6
EXB104A	ห้องน้ำช่าง/แม่บ้าน	F.2	P.12	C.2
EXB105A	ห้องพักช่าง/แม่บ้าน	F.3	P.2A	C.1
EXB106A	ห้อง SPARE	F.6	P.21	C.6
EXB107A	ห้อง TELECOM	F.6	P.21	C.6
EXB108A	ห้องไฟฟ้า	F.6	P.21	C.6
EXB109A	ห้องพัดลม	F.6	P.21	C.6
EXB110A	ห้อง JANITOR	F.2	P.12	C.2
EXB111A	บันไดหนีไฟ EST.01	F.19	P.2A	C.6
	พื้นที่ LIFT CORE EC.2			
EXB101B	โถงลิฟต์โดยสาร	F.4A	P.2A,P.15A	C.1
EXB102B	โถงลิฟต์ VIP	F.4A	P.2A,P.15A	C.1
EXB103B	โถงลิฟต์ดับเพลิง	F.9	P.2A	C.6
EXB104B	ห้องน้ำช่าง/แม่บ้าน	F.2	P.12	C.2
EXB105B	ห้องพักช่าง/แม่บ้าน	F.3	P.2A	C.1
EXB106B	ห้อง SPARE	F.6	P.21	C.6
EXB107B	ห้อง TELECOM	F.6	P.21	C.6
EXB108A	ห้องไฟฟ้า	F.6	P.21	C.6
EXB109B	ห้อง FAN ROOM	F.6	P.21	C.6
EXB110B	ห้อง JANITOR	F.2	P.12	C.2
EXB111B	บันไดหนีไฟ EST.01a	F.19	P.2A	C.6
	พื้นที่ LIFT CORE EC.3			
EXB101C	โถงลิฟต์โดยสาร	F.4A	P.2A,P.15A	C.1
EXB102C	โถงลิฟต์ VIP	F.4A	P.2A,P.15A	C.1
EXB103C	โถงลิฟต์ดับเพลิง	F.9	P.2A	C.6
EXB04C	ห้องน้ำช่าง/แม่บ้าน	F.2	P.12	C.2
EXB105C	ห้องพักช่าง/แม่บ้าน	F.3	P.2A	C.1
EXB106C	ห้อง SPARE	F.6	P.21	C.6
EXB107C	ห้อง TELECOM	F.6	P.21	C.6
EXB108C	ห้องไฟฟ้า	F.6	P.21	C.6
EXB109C	ห้อง FAN ROOM	F.6	P.21	C.6
EXB110C	ห้อง JANITOR	F.2	P.12	C.2
EXB111C	บันไดหนีไฟ EST.01a	F.19	P.2A	C.6
	พื้นที่ส่วนจอดรถ			
EPB101	ถนน/ที่จอดรถ/ที่จอดรถจักรยานยนต์	F.10	P.1,P.2A,P.24	C.5
EPB102	ทางลาดขึ้น-ลง R.1	F.10	P.24	C.5
EPB103	ทางลาดขึ้น-ลง R.16	F.10	P.24	C.5
EPB104	บันไดหนีไฟ EST.03	F.9	P.2A	C.6
EPB105	บันไดหนีไฟ EST.03a	F.9	P.2A	C.6
EPB106	บันไดหนีไฟ EST.03b	F.9	P.2A	C.6
EPB107	บันไดหนีไฟ EST.03c	F.9	P.2A	C.6
EPB108	บันไดหนีไฟ EST.03d	F.9	P.2A	C.6
EPB109	บันไดหนีไฟ EST.03e	F.9	P.2A	C.6
EPB110	โถงลิฟต์โดยสาร (LIFT EC.4)	F.4A	P.2A,P.15A	C.1
EKB101	ห้องพัดลม	F.6	P.21	C.6
EKB102	โถงลิฟต์บริการ (LIFT EC.5)	F.4A	P.2A	C.1
EKB103	ห้องพักขยะ	F.6	P.21	C.6
EKB104	พื้นที่ LOADING AREA	F.10	P.1,P.2A,P.24	C.5
EKB105	ห้อง BTS	F.6	P.20,P.21	C.5

แปลนพื้นชั้น B1 PART 1

A1 1 : 200
A3 1 : 400

หมายเหตุ : ขอบเขตงานสถาปัตยกรรมสัญญา 2 ได้แก่
- งาน FACADE ภายนอกอาคาร
- งานท่อน้ำส่วนกลาง, งานประตูหน้าต่าง
- ส่วนรอบ OPEN WELL
- พื้นที่ส่วนกลาง งานพื้น, ผนัง, เพดาน
- ส่วนหน้าทางเข้าพื้นที่หน่วยงาน
- แนวรอบอาคาร และอื่นๆ ตามแบบ

เจ้าของโครงการ
บริษัท ธนารักษ์พัฒนาสินทรัพย์ จำกัด 120 อาคารธนพิพัฒน์
ศูนย์ราชการเฉลิมพระเกียรติ ๘๐ พรรษา ๕ ธันวาคม ๒๕๕๐
ถนนแจ้งวัฒนะ แขวงทุ่งสองห้อง เขตหลักสี่ กรุงเทพมหานคร 10210

ที่ปรึกษาบริหารโครงการ
บริษัท ทีม คอนซัลติ้งเอนจิเนียริ่งแอนด์แมเนจเมนท์ จำกัด (มหาชน)
บริษัท เอทีที คอนซัลแตนท์ จำกัด
บริษัท ทีม เอสคิว จำกัด
เลขที่ 151 ถนนนวลจันทร์
แขวง นวลจันทร์ เขตบึงกุ่ม กรุงเทพฯ 10230
TEL. 0-2509-9000 FAX.0-29509-9090

ผู้ออกแบบ
GCDT
GOVERNMENT CENTER DESIGN TEAM
เลขที่ 4 ซอยรัชดาภิเษก 64 ถนนรัชดาภิเษก
แขวง วงศ์สว่าง เขตบางซื่อ กรุงเทพฯ 10800
TEL. 0-2922-3435 FAX. 0-2922-3433

ผู้จัดการโครงการ
- ธีรยุทธ์ หงษ์สวัสดิ์ — ว-สถ 491

รองผู้จัดการโครงการ
- ฉัตรชัย ธีระวงษ์ไพโรจน์ — ว-สถ 556
- จักรพงษ์ มณีปันตี — ว-สน. 13
- เลิศฤทธิ์ นิธิไชโย — ว-ภส. 18
- ชนินทร พุดอำพร — วย. 1935
- เกชา ธีระโกเมน — วก.500,วส.56

สถาปนิก
- ฉัตรชัย ธีระวงษ์ไพโรจน์ — ว-สถ 556
- กฤษฎา พนิตโกศล — ส-สถ 1598
- ธานินทร์ แสงสร้อย — ส-สถ 2747
- วรชาติ นิลสำราญจิต — ส-สถ 3209
- สุภัคร์กิจ อัศวเมฆี — ส-สถ 3366
- ศุภฤกษ์ นรพงษ์ — ภ-สถ 15242
- รักษิณา นามไพโรจน์ — ภ-สถ 19909

งานตกแต่งภายในและครุภัณฑ์
- จักรพงษ์ มณิปันตี — ว-สน 13
- ศิริกันยา ชุ่มเชยกลิ่น
- เกรียงยศ จรูญศรีสวัสดิ์ — ภ-สน 1465

วิศวกรโครงสร้าง
- น.อ. ชาญชัย จันทรรัตน์ — วย.1108
- สุรพงศ์ ศิริวิชยกุล — วย. 1209
- โชคชัย ขัดขจร — สย.4522
- ดร.ปิยวัชร ชัยเสรี — สย.7227
- นพดล งิ้วงาม — สย.9021

ภูมิสถาปนิก
- เลิศฤทธิ์ นิธิไชโย — ว-ภส. 18
- เอกสิทธิ์ อรุณวงศ์ ณ อยุธยา — ส-ภส. 6
- ภาวิณี โพธานุรักษ์ — ส-ภส. 85
- พุฒิชัย โรจน์ทวีพิทักษ์ — ภ-ภส. 8
- ธเนศวร แพรัตนดิลก — ภ-ภส. 580

วิศวกรงานระบบไฟฟ้า
- เจริญชัย เลิศมหกิจ — วฟก.1100
- สุวิชญาณ์ เมธมโนรมย์ — วฟก.1093

วิศวกรงานระบบสื่อสาร
- วิเศรษฐ์ อังสุรัตน์โกมล — วฟก.1129

วิศวกรงานระบบเครื่องกล
- สมจินต์ ดิสวัสดิ์ — วก.941

งานถนนและระบบระบายน้ำภายนอกอาคาร
- อุดม หงษ์ประธานพร — สย.7267
- อรรถวุฒิ กองศาสนะ — ภย.22322

งานออกแบบแสงสว่าง
- ดร. วรรณภา พิมพ์วิริยะกุล — ภสถ. 2956

วิศวกรงานระบบสุขาภิบาล
- ไวทูร เมธมโนรมย์ — สส.106

งานอนุรักษ์พลังงาน
- สรัญญา รัตนบัณฑิตสกุล — สก.3173

วิศวกรงานระบบความปลอดภัยและป้องกันอัคคีภัย
- อรรณพ กิ่งขจี — วก.900

ผู้ตรวจสอบงานโครงสร้าง

ผู้เชี่ยวชาญงานประหยัดพลังงานและอาคารเขียว
- ผศ.ดร.ชนิกานต์ ยิ้มประยูร
- อนุชิต พึ่งกล่อม
- ธานินทร์ แสงสร้อย — ส-สถ 2747

ชื่อโครงการ :

โครงการพัฒนาพื้นที่ส่วนขยาย

ศูนย์ราชการเฉลิมพระเกียรติ ๘๐ พรรษา ๕ ธันวาคม ๒๕๕๐ พื้นที่โซน C ศูนย์ราชการโซน C อาคารทิศตะวันออก(E)

REVISION			
NO.	DATE	DESCRIPTION	BY
0	22/03/64	FOR BIDDING	GCDT

ชื่อแบบ :

แปลนพื้นชั้นใต้ดิน B1 PART 1

เขียนโดย : Author
ตรวจสอบโดย : Checker
วันที่ : 22/03/64
อนุมัติโดย : Approver
มาตราส่วน : As indicated
เลขที่แบบ :
GCC-C-E-AR-03-0005

SIZE : A1 = 84.1 x 59.4 mm.

ALL PRINTS SPECIFICATION AND THEIR COPY RIGHT ARE THE PROPERTIES OF GOVERNMENT CENTER DESIGN TEAM AND MUST NOT BE COPIED OR REPRODUCED WITHOUT WRITTEN PERMISSION FROM GOVERNMENT CENTER DESIGN TEAM

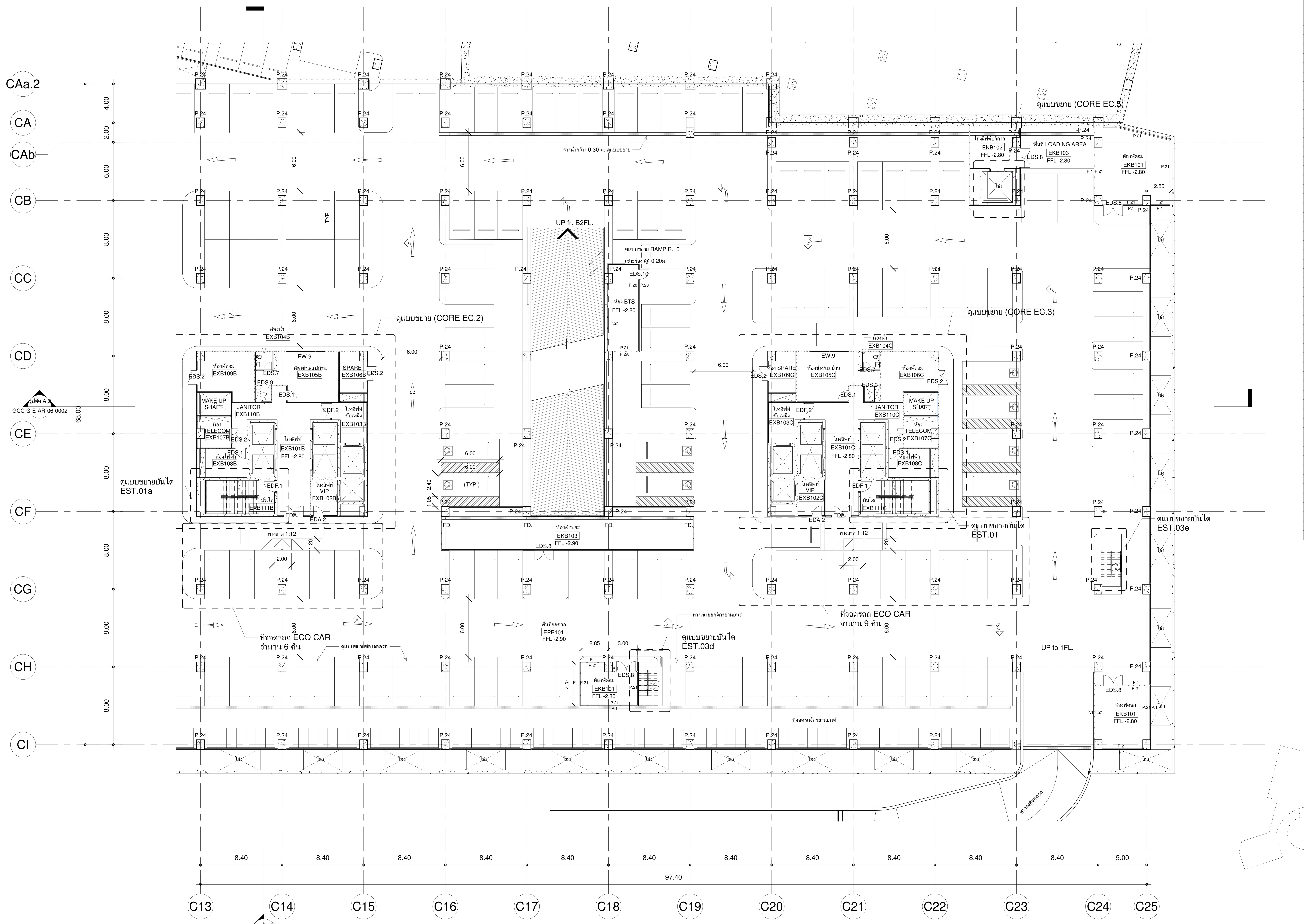

ตารางรายการวัสดุ

รหัสห้อง	ชื่อห้อง	FLOOR	PARTITION	CEILLING
	พื้นที่ LIFT CORE EC.1			
EXB101A	โถงลิฟต์โดยสาร	F.4A	P.2A,P.15A	C.1
EXB102A	โถงลิฟต์ VIP	F.4A	P.2A,P.15A	C.1
EXB103A	โถงลิฟต์ดับเพลิง	F.9	P.2A	C.6
EXB104A	ห้องน้ำช่าง/แม่บ้าน	F.2	P.12	C.2
EXB105A	ห้องพักช่าง/แม่บ้าน	F.3	P.2A	C.1
EXB106A	ห้อง SPARE	F.6	P.21	C.6
EXB107A	ห้อง TELECOM	F.6	P.21	C.6
EXB108A	ห้องไฟฟ้า	F.6	P.21	C.6
EXB109A	ห้องพัดลม	F.6	P.21	C.6
EXB110A	ห้อง JANITOR	F.2	P.12	C.2
EXB111A	บันไดหนีไฟ EST.01	F.19	P.2A	C.6
	พื้นที่ LIFT CORE EC.2			
EXB101B	โถงลิฟต์โดยสาร	F.4A	P.2A,P.15A	C.1
EXB102B	โถงลิฟต์ VIP	F.4A	P.2A,P.15A	C.1
EXB103B	โถงลิฟต์ดับเพลิง	F.9	P.2A	C.6
EXB104B	ห้องน้ำช่าง/แม่บ้าน	F.2	P.12	C.2
EXB105B	ห้องพักช่าง/แม่บ้าน	F.3	P.2A	C.1
EXB106B	ห้อง SPARE	F.6	P.21	C.6
EXB107B	ห้อง TELECOM	F.6	P.21	C.6
EXB108A	ห้องไฟฟ้า	F.6	P.21	C.6
EXB109B	ห้อง FAN ROOM	F.6	P.21	C.6
EXB110B	ห้อง JANITOR	F.2	P.12	C.2
EXB111B	บันไดหนีไฟ EST.01a	F.19	P.2A	C.6
	พื้นที่ LIFT CORE EC.3			
EXB101C	โถงลิฟต์โดยสาร	F.4A	P.2A,P.15A	C.1
EXB102C	โถงลิฟต์ VIP	F.4A	P.2A,P.15A	C.1
EXB103C	โถงลิฟต์ดับเพลิง	F.9	P.2A	C.6
EXB04C	ห้องน้ำช่าง/แม่บ้าน	F.2	P.12	C.2
EXB105C	ห้องพักช่าง/แม่บ้าน	F.3	P.2A	C.1
EXB106C	ห้อง SPARE	F.6	P.21	C.6
EXB107C	ห้อง TELECOM	F.6	P.21	C.6
EXB108C	ห้องไฟฟ้า	F.6	P.21	C.6
EXB109C	ห้อง FAN ROOM	F.6	P.21	C.6
EXB110C	ห้อง JANITOR	F.2	P.12	C.2
EXB111C	บันไดหนีไฟ EST.01a	F.19	P.2A	C.6
	พื้นที่ส่วนจอดรถ			
EPB101	ถนน/ที่จอดรถ/ที่จอดรถจักรยานยนต์	F.10	P.1,P.2A,P.24	C.5
EPB102	ทางลาดขึ้น-ลง R.1	F.10	P.24	C.5
EPB103	ทางลาดขึ้น-ลง R.16	F.10	P.24	C.5
EPB104	บันไดหนีไฟ EST.03	F.9	P.2A	C.6
EPB105	บันไดหนีไฟ EST.03a	F.9	P.2A	C.6
EPB106	บันไดหนีไฟ EST.03b	F.9	P.2A	C.6
EPB107	บันไดหนีไฟ EST.03c	F.9	P.2A	C.6
EPB108	บันไดหนีไฟ EST.03d	F.9	P.2A	C.6
EPB109	บันไดหนีไฟ EST.03e	F.9	P.2A	C.6
EPB110	โถงลิฟต์โดยสาร (LIFT EC.4)	F.4A	P.2A,P.15A	C.1
EKB101	ห้องพัดลม	F.6	P.21	C.6
EKB102	โถงลิฟต์บริการ (LIFT EC.5)	F.4A	P.2A	C.1
EKB103	ห้องพักขยะ	F.6	P.21	C.6
EKB104	พื้นที่ LOADING AREA	F.10	P.1,P.2A,P.24	C.5
EKB105	ห้อง BTS	F.6	P.20,P.21	C.5

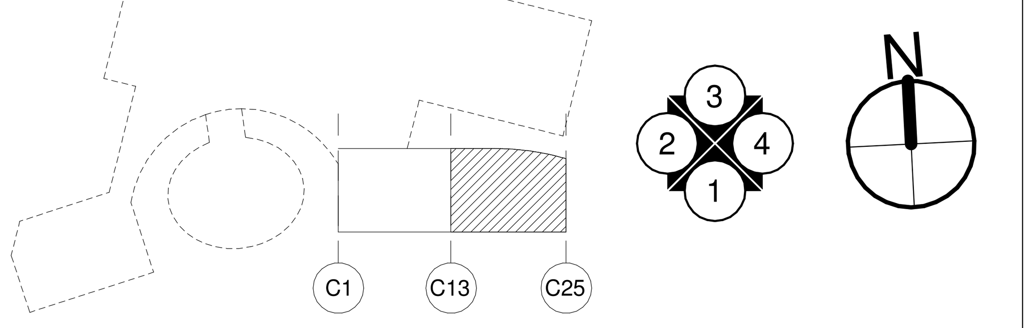

แปลนพื้นชั้น B1 PART 2

A1 1 : 200
A3 1 : 400

รูปตัด B
GCC-C-E-AR-06-0003

หมายเหตุ : ขอบเขตงานสถาปัตยกรรมสัญญา 2 ได้แก่
- งาน FACADE ภายนอกอาคาร
- งานท่อน้ำส่วนกลาง, งานประตูหน้าต่าง
- ส่วนรอบ OPEN WELL
- พื้นที่ส่วนกลาง งานพื้น, ผนัง, เพดาน
- ส่วนหน้าทางเข้าพื้นที่หน่วยงาน
- แนวรอบอาคาร และอื่นๆ ตามแบบ

SIZE : A1 = 84.1 x 59.4 mm.

เจ้าของโครงการ

บริษัท ธนารักษ์พัฒนาสินทรัพย์ จำกัด 120 อาคารธนพิพัฒน์
ศูนย์ราชการเฉลิมพระเกียรติ ๘๐ พรรษา ๕ ธันวาคม ๒๕๕๐
ถนนแจ้งวัฒนะ แขวงทุ่งสองห้อง เขตหลักสี่ กรุงเทพมหานคร 10210

ที่ปรึกษาบริหารโครงการ

บริษัท ทีม คอนซัลติ้งเอนจิเนียริ่งแอนด์แมเนจเมนท์ จำกัด (มหาชน)
บริษัท เอทีที คอนซัลแตนท์ จำกัด
บริษัท ทีม เอสคิว จำกัด

เลขที่ 151 ถนนนวลจันทร์
แขวง นวลจันทร์ เขตบึงกุ่ม กรุงเทพฯ 10230
TEL. 0-2509-9000 FAX.0-29509-9090

ผู้ออกแบบ

GCDT
GOVERNMENT CENTER DESIGN TEAM

เลขที่ 4 ซอยรัชดาภิเษก 64 ถนนรัชดาภิเษก
แขวง วงศ์สว่าง เขตบางซื่อ กรุงเทพฯ 10800
TEL. 0-2922-3435 FAX. 0-2922-3433

ผู้จัดการโครงการ	
ธีรยุทธ์ หงษ์สวัสดิ์	ว-สถ 491
รองผู้จัดการโครงการ	
ฉัตรชัย ธีระวงษ์ไพโรจน์	ว-สถ 556
จักรพงษ์ มณีปันตี	ว-สน. 13
เลิศฤทธิ์ นิธิไชโย	ว-ภส. 18
ชนินทร พุดอำพร	วย. 1935
เกชา ธีระโกเมน	วก.500,วส.56

สถาปนิก	
ฉัตรชัย ธีระวงษ์ไพโรจน์	ว-สถ 556
กฤษฎา พนิตโกศล	ส-สถ 1598
ธานินทร์ แสงสร้อย	ส-สถ 2747
วรชาติ นิลสำราญจิต	ส-สถ 3209
สุภัคร์กิจ อัศวเมฆี	ส-สถ 3366
ศุภฤกษ์ นรพงษ์	ภ-สถ 15242
รักษิณา นามไพโรจน์	ภ-สถ 19909
งานตกแต่งภายในและครุภัณฑ์	
จักรพงษ์ มณีปันตี	ว-สน 13
ศิริกันยา ชุ่มเชยกลิ่น	
เกรียงยศ จรูญศรีสวัสดิ์	ภ-สน 1465

วิศวกรโครงสร้าง	
น.อ. ชาญชัย จันทรรัตน์	วย.1108
สุรพงศ์ ศิริวิชยกุล	วย. 1209
โชคชัย ขัดขจร	สย.4522
ดร.ปิยวัชร ชัยเสรี	สย.7227
นพดล งิ้วงาม	สย.9021
ภูมิสถาปนิก	
เลิศฤทธิ์ นิธิไชโย	ว-ภส. 18
เอกสิทธิ์ อรุณวงศ์ ณ อยุธยา	ส-ภส. 6
ภาวิณี โพธานุรักษ์	ส-ภส. 85
พุฒิชัย โรจน์ทวีพิทักษ์	ภ-ภส. 8
ธเนศวร แพรัตนดิลก	ภ-ภส. 580

วิศวกรงานระบบไฟฟ้า	
เจริญชัย เลิศมหกิจ	วฟก.1100
สุวิชญาณ์ เมธมโนรมย์	วฟก.1093
วิศวกรงานระบบสื่อสาร	
วิเศรษฐ์ อังสุรัตน์โกมล	วฟก.1129
วิศวกรงานระบบเครื่องกล	
สมจินต์ ดิสวัสดิ์	วก.941
งานถนนและระบบระบายน้ำภายนอกอาคาร	
อุดม หงษ์ประธานพร	สย.7267
อรรถวุฒิ กองศาสนะ	ภย.22322
งานออกแบบแสงสว่าง	
ดร. วรรณภา พิมพ์วิริยะกุล	ภสถ. 2956

วิศวกรงานระบบสุขาภิบาล	
ไวทูร เมธมโนรมย์	สส.106
งานอนุรักษ์พลังงาน	
สรัญญา รัตนบัณฑิตสกุล	สก.3173
วิศวกรงานระบบความปลอดภัยและป้องกันอัคคีภัย	
อรรณพ กิ่งขจี	วก.900
ผู้ตรวจสอบงานโครงสร้าง	
ผู้เชี่ยวชาญงานประหยัดพลังงานและอาคารเขียว	
ผศ.ดร.ชนิกานต์ ยิ้มประยูร	
อนุชิต พึ่งกล่อม	
ธานินทร์ แสงสร้อย	ส-สถ 2747

ชื่อโครงการ :

โครงการพัฒนาพื้นที่ส่วนขยาย

ศูนย์ราชการเฉลิมพระเกียรติ ๘๐ พรรษา ๕ ธันวาคม ๒๕๕๐ พื้นที่โซน C ศูนย์ราชการโซน C อาคารทิศตะวันออก(E)

REVISION

NO.	DATE	DESCRIPTION	BY
0	22/03/64	FOR BIDDING	GCDT

ชื่อแบบ :

แปลนพื้นชั้นใต้ดิน B1 PART 2

เขียนโดย : Author	
ตรวจสอบโดย : Checker	วันที่ : 22/03/64
อนุมัติโดย : Approver	มาตราส่วน : As indicated

เลขที่แบบ :

GCC-C-E-AR-03-0006

ALL PRINTS SPECIFICATION AND THEIR COPY RIGHT ARE THE PROPERTIES OF GOVERNMENT CENTER DESIGN TEAM AND MUST NOT BE COPIED OR REPRODUCED WITHOUT WRITTEN PERMISSION FROM GOVERNMENT CENTER DESIGN TEAM

KEY PLAN แปลนพื้นชั้น 1

A1 1 : 750
A3 1 : 1500

เจ้าของโครงการ	ที่ปรึกษาบริหารโครงการ	ผู้ออกแบบ
บริษัท ธนารักษ์พัฒนาสินทรัพย์ จำกัด 120 อาคารธนพิพัฒน์ ศูนย์ราชการเฉลิมพระเกียรติ ๘๐ พรรษา ๕ ธันวาคม ๒๕๕๐ ถนนแจ้งวัฒนะ แขวงทุ่งสองห้อง เขตหลักสี่ กรุงเทพมหานคร 10210	TEAM GROUP บริษัท ทีม คอนซัลติ้งเอนจิเนียริ่งแอนด์แมเนจเมนท์ จำกัด (มหาชน) บริษัท เอทีที คอนซัลแตนท์ จำกัด บริษัท ทีม เอสคิว จำกัด เลขที่ 151 ถนนนวลจันทร์ แขวง นวลจันทร์ เขตบึงกุ่ม กรุงเทพฯ 10230 TEL. 0-2509-9000 FAX.0-29509-9090	GCDT GOVERNMENT CENTER DESIGN TEAM เลขที่ 4 ซอยรัชดาภิเษก 64 ถนนรัชดาภิเษก แขวง วงศ์สว่าง เขตบางซื่อ กรุงเทพฯ 10800 TEL. 0-2922-3435 FAX. 0-2922-3433

ผู้จัดการโครงการ		**สถาปนิก**		**วิศวกรโครงสร้าง**	
ธีรยุทธ์ หงษ์สวัสดิ์	ว-สถ 491	ฉัตรชัย ธีระวงษ์ไพโรจน์	ว-สถ 556	น.อ. ชาญชัย จันทรรัตน์	วย.1108
		กฤษฎา พนิตโกศล	ส-สถ 1598	สุรพงศ์ ศิริวิชยกุล	วย. 1209
รองผู้จัดการโครงการ		ธานินทร์ แสงสร้อย	ส-สถ 2747	โชคชัย ขัดขจร	สย.4522
ฉัตรชัย ธีระวงษ์ไพโรจน์	ว-สถ 556	วรชาติ นิลสำราญจิต	ส-สถ 3209	ดร.ปิยวัชร ชัยเสรี	สย.7227
จักรพงษ์ มณิปันตี	ว-สน. 13	สุภัคร์กิจ อัศวเมฆี	ส-สถ 3366	นพดล งิ้วงาม	สย.9021
เลิศฤทธิ์ นิธิไชโย	ว-ภส. 18	ศุภฤกษ์ นรพงษ์	ภ-สถ 15242	**ภูมิสถาปนิก**	
ชนินทร พุดอำพร	วย. 1935	รักษิณา นามไพโรจน์	ภ-สถ 19909	เลิศฤทธิ์ นิธิไชโย	ว-ภส. 18
เกชา ธีระโกเมน	วก.500,วส.56	**งานตกแต่งภายในและครุภัณฑ์**		เอกสิทธิ์ อรุณวงศ์ ณ อยุธยา	ส-ภส. 6
		จักรพงษ์ มณิปันตี	ว-สน 13	ภาวิณี โพธานุรักษ์	ส-ภส. 85
		ศิริกันยา ชุ่มเชยกลิ่น		พุฒิชัย โรจน์ทวีพิทักษ์	ภ-ภส. 8
		เกรียงยศ จรูญศรีสวัสดิ์	ภ-สน 1465	ธเนศวร แพรัตนดิลก	ภ-ภส. 580

วิศวกรงานระบบไฟฟ้า		**วิศวกรงานระบบสุขาภิบาล**	
เจริญชัย เลิศมหกิจ	วฟก.1100	ไวทูร เมธมโนรมย์	สส.106
สุวิชญาณ์ เมธมโนรมย์	วฟก.1093	**งานอนุรักษ์พลังงาน**	
วิศวกรงานระบบสื่อสาร		สรัญญา รัตนบัณฑิตสกุล	สก.3173
วิเศรษฐ์ อังสุรัตน์โกมล	วฟก.1129	**วิศวกรงานระบบความปลอดภัยและป้องกันอัคคีภัย**	
วิศวกรงานระบบเครื่องกล		อรรณพ กิ่งขจี	วก.900
สมจินต์ ดิสวัสดิ์	วก.941	**ผู้ตรวจสอบงานโครงสร้าง**	
งานถนนและระบบระบายน้ำภายนอกอาคาร			
อุดม หงษ์ประธานพร	สย.7267	**ผู้เชี่ยวชาญงานประหยัดพลังงานและอาคารเขียว**	
อรรถวุฒิ กองศาสนะ	ภย.22322	ผศ.ดร.ชนิกานต์ ยิ้มประยูร	
งานออกแบบแสงสว่าง		อนุชิต พึ่งกล่อม	
ดร. วรรณภา พิมพ์วิริยะกุล	ภสถ. 2956	ธานินทร์ แสงสร้อย	ส-สถ 2747

ชื่อโครงการ :

โครงการพัฒนาพื้นที่ส่วนขยาย

ศูนย์ราชการเฉลิมพระเกียรติ ๘๐ พรรษา ๕ ธันวาคม ๒๕๕๐ พื้นที่โซน C ศูนย์ราชการโซน C อาคารทิศตะวันออก(E)

REVISION			
NO.	DATE	DESCRIPTION	BY
0	22/03/64	FOR BIDDING	GCDT

ชื่อแบบ :

แปลนพื้นชั้น 1

เขียนโดย : Author	
ตรวจสอบโดย : Checker	วันที่ : 22/03/64
อนุมัติโดย : Approver	มาตราส่วน : As indicated
เลขที่แบบ : GCC-C-E-AR-03-0007	

SIZE : A1 = 84.1 x 59.4 mm.

ALL PRINTS SPECIFICATION AND THEIR COPY RIGHT ARE THE PROPERTIES OF GOVERNMENT CENTER DESIGN TEAM AND MUST NOT BE COPIED OR REPRODUCED WITHOUT WRITTEN PERMISSION FROM GOVERNMENT CENTER DESIGN TEAM

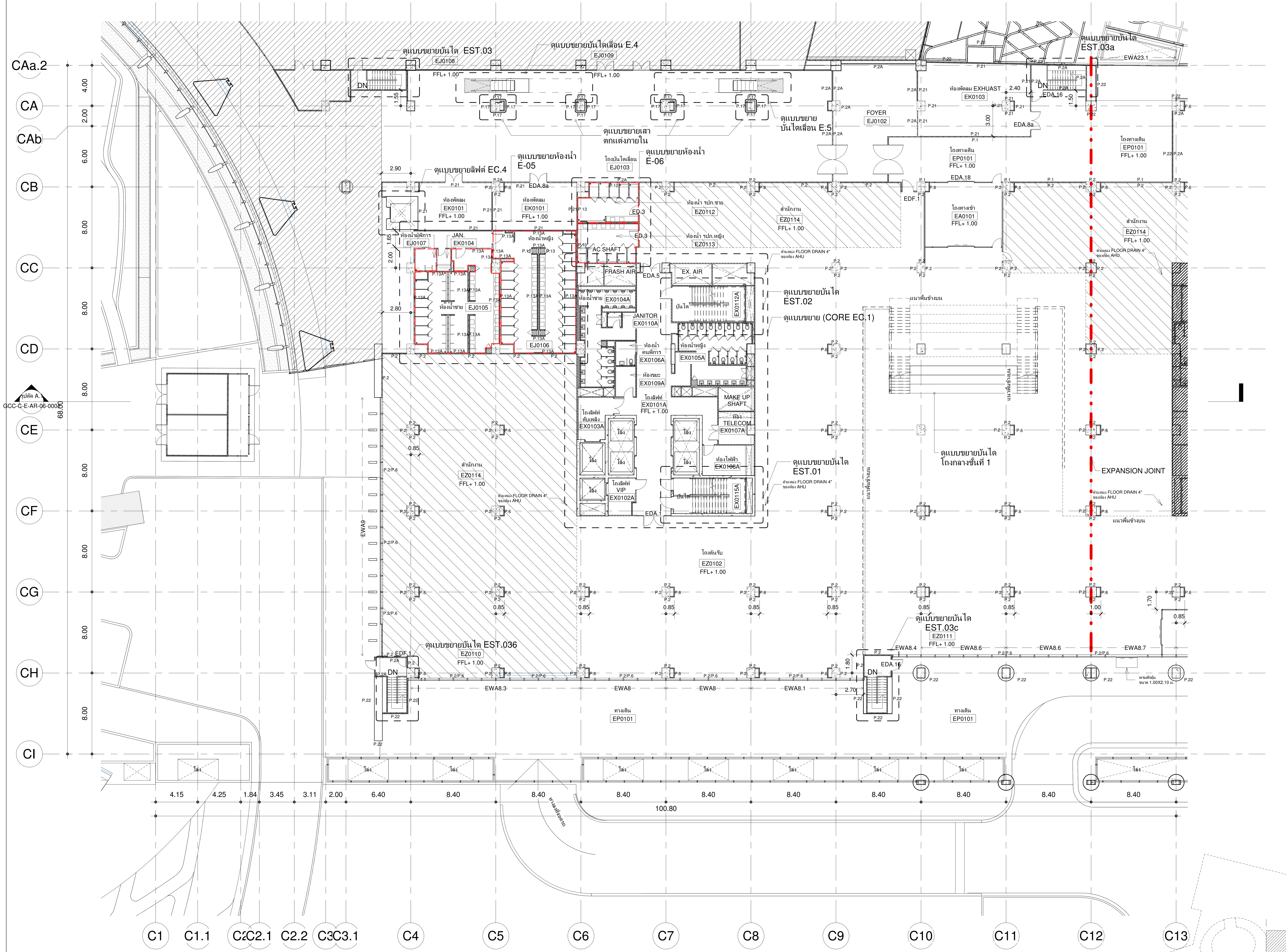

แปลนพื้นชั้น 1 PART 1

A1 1 : 200
A3 1 : 400

ตารางรายการวัสดุ

รหัสห้อง	ชื่อห้อง	FLOOR	PARTITION	CEILLING
	พื้นที่ LIFT CORE EC.1			
EX0101A	โถงลิฟต์โดยสาร	F.4A	P.2A,P.15A	C.1
EX0102A	โถงลิฟต์ VIP	F.4A	P.2A,P.15A	C.1
EX0103A	โถงลิฟต์ดับเพลิง	F.9	P.2A	C.6
EX0104A	ห้องน้ำชาย	F.5A	P.13A	C.2
EX0105A	ห้องน้ำหญิง	F.5A	P.13A	C.2
EX0106A	ห้องน้ำคนพิการ	F.5A	P.13A	C.2
EX0107A	ห้อง TELECOM	F.6	P.21	C.6
EX0108A	ห้องไฟฟ้า	F.6	P.21	C.6
EX0109A	ห้องขยะ	F.6	P.21	C.6
EX0110A	ห้อง JANITOR	F.2	P.12	C.2
EX0111A	บันไดหนีไฟ EST.01	F.19	P.2A	C.6
EX0112A	บันไดหนีไฟ EST.02	F.19	P.2A	C.6
	พื้นที่ LIFT CORE EC.2			
EX0101B	โถงลิฟต์โดยสาร	F.4A	P.2A,P.15A	C.1
EX0102B	โถงลิฟต์ VIP	F.4A	P.2A,P.15A	C.1
EX0103B	โถงลิฟต์ดับเพลิง	F.9	P.2A	C.6
EX0104B	ห้องน้ำชาย	F.5A	P.13A	C.2
EX0105B	ห้องน้ำหญิง	F.5A	P.13A	C.2
EX0106B	ห้องน้ำคนพิการ	F.5A	P.13A	C.2
EX0107B	ห้อง TELECOM	F.6	P.21	C.6
EX0108B	ห้องไฟฟ้า	F.6	P.21	C.6
EX0109B	ห้องขยะ	F.6	P.21	C.6
EX0110B	ห้อง JANITOR	F.2	P.12	C.2
EX0111B	บันไดหนีไฟ EST.01a	F.19	P.2A	C.6
EX0112B	บันไดหนีไฟ EST.02a	F.19	P.2A	C.6
	พื้นที่ LIFT CORE EC.3			
EX0101C	โถงลิฟต์โดยสาร	F.4A	P.2A,P.15A	C.1
EX0102C	โถงลิฟต์ VIP	F.4A	P.2A,P.15A	C.1
EX0103C	โถงลิฟต์ดับเพลิง	F.9	P.2A	C.6
EX0104C	ห้องน้ำชาย	F.5A	P.13A	C.2
EX0105C	ห้องน้ำหญิง	F.5A	P.13A	C.2
EX0106C	ห้องน้ำคนพิการ	F.5A	P.13A	C.2
EX0107C	ห้อง TELECOM	F.6	P.21	C.6
EX0108C	ห้องไฟฟ้า	F.6	P.21	C.6
EX0109C	ห้องขยะ	F.6	P.21	C.6
EX0110C	ห้อง JANITOR	F.2	P.12	C.2
EX0111C	บันไดหนีไฟ EST.01	F.19	P.2A	C.6
EX0112C	บันไดหนีไฟ EST.02	F.19	P.2A	C.6
	กระทรวงดิจิทัลเพื่อเศรษฐกิจและสังคม (MDES)			
EZ0101	โถงทางเข้า	F.4A	P.2,P.6	C.1
EZ0102	โถงต้อนรับ	F.17	P.2,P.6	C.4
EZ0103	ห้อง TRANSFORMER (DE)	F.6	P.21	C.6
EZ0104	ห้อง NOVEC	F.6	P.21	C.6
EZ0105	ห้อง AHU	F.6	P.21	C.6
EZ0106	ห้อง RMU	F.6	P.21	C.6
EZ0107	ห้อง TELECOM ENTRANCE	F.6	P.21	C.6
EZ0108	ห้อง CHILLER	F.6	P.21	C.6
EZ0109	ห้อง OIL PUMP	F.6	P.21	C.6
EZ0110	ทางเดิน	F.17	P.2,P.2A	C.1
EZ0111	โถงลิฟต์บริการ (EC.5)	F.4A	P.2A	C.1
EZ0112	ห้องน้ำ รปภ. ชาย	F.18	P.2	C.4
EZ0113	ห้องน้ำ รปภ. หญิง	F.18	P.2	C.4
EZ0114	สำนักงาน	F.17	P.2	C.4
EZ0115	ห้อง CONTROL	F.4A	P.2A	C.4
	พื้นที่ส่วนกลาง			
EJ0101	โถงทางเดิน	F.11	P.1,P.22	C.8
EJ0102	FOYER	F.8	P.2A	C.8
EJ0103	โถงทางเดิน, โถงบันไดเลื่อน	F.8	P.2A	C.8
EJ0104	พื้นที่สนับสนุน	F.9	P.2A	C.4
EJ0105	ห้องน้ำชาย	F.5A	P.13A	C.7
EJ0106	ห้องน้ำหญิง	F.5A	P.13A	C.7
EJ0107	ห้องน้ำคนพิการ	F.5A	P.13A	C.7
EJ0108	บันไดหนีไฟ EST.03	F.9	P.2A	C.6
EJ0109	บันไดหนีไฟ EST.03a	F.9	P.2A	C.6
EJ0110	บันไดหนีไฟ EST.03b	F.9	P.2A	C.6
EJ0111	บันไดหนีไฟ EST.03c	F.9	P.2A	C.6
EJ0112	บันไดหนีไฟ EST.03d	F.9	P.2A	C.6
EJ0113	บันไดหนีไฟ EST.03e	F.9	P.2A	C.6
EK0101	ห้องพัดลม	F.6	P.21	C.6
EK0102	ห้องพัดลม FRESH AIR	F.6	P.21	C.2
EK0103	ห้องพัดลม EXHUAST	F.6	P.21	C.6
EK0104	ห้อง JANITOR	F.3	P.12	C.2
	พื้นที่ส่วนจอดรถ			
EP0101	ทางเดิน/รอรถ	F.11	P.22	C.8
EP0102	ที่จอดรับ-ส่ง	F.10	P.22	C.8

หมายเหตุ : ขอบเขตงานสถาปัตยกรรมสัญญา 2 ได้แก่
- งาน FACADE ภายนอกอาคาร
- งานท่อน้ำส่วนกลาง, งานประตูหน้าต่าง
- ส่วนรอบ OPEN WELL
- พื้นที่ส่วนกลาง งานพื้น, ผนัง, เพดาน
- ส่วนหน้าทางเข้าพื้นที่หน่วยงาน
- แนวรอบอาคาร และอื่นๆ ตามแบบ

เจ้าของโครงการ

บริษัท ธนารักษ์พัฒนาสินทรัพย์ จำกัด 120 อาคารธนพิพัฒน์
ศูนย์ราชการเฉลิมพระเกียรติ ๘๐ พรรษา ๕ ธันวาคม ๒๕๕๐
ถนนแจ้งวัฒนะ แขวงทุ่งสองห้อง เขตหลักสี่ กรุงเทพมหานคร 10210

ที่ปรึกษาบริหารโครงการ

TEAM GROUP
บริษัท ทีม คอนซัลติ้งเอนจิเนียริ่งแอนด์แมเนจเมนท์ จำกัด (มหาชน)
บริษัท เอทีที คอนซัลแตนท์ จำกัด
บริษัท ทีม เอสคิว จำกัด
เลขที่ 151 ถนนนวลจันทร์
แขวง นวลจันทร์ เขตบึงกุ่ม กรุงเทพฯ 10230
TEL. 0-2509-9000 FAX.0-29509-9090

ผู้ออกแบบ

GCDT
GOVERNMENT CENTER DESIGN TEAM
เลขที่ 4 ซอยรัชดาภิเษก 64 ถนนรัชดาภิเษก
แขวง วงศ์สว่าง เขตบางซื่อ กรุงเทพฯ 10800
TEL. 0-2922-3435 FAX. 0-2922-3433

ผู้จัดการโครงการ	
ธีรยุทธ์ หงษ์สวัสดิ์	ว-สถ 491
รองผู้จัดการโครงการ	
ฉัตรชัย ธีระวงษ์ไพโรจน์	ว-สถ 556
จักรพงษ์ มณิปันตี	ว-สน. 13
เลิศฤทธิ์ นิธิไชโย	ว-ภส. 18
ชนินทร พุดอำพร	วย. 1935
เกชา ธีระโกเมน	วภ.500,วส.56

สถาปนิก	
ฉัตรชัย ธีระวงษ์ไพโรจน์	ว-สถ 556
กฤษฎา พนิตโกศล	ส-สถ 1598
ธานินทร์ แสงสร้อย	ส-สถ 2747
วรชาติ นิลสำราญจิต	ส-สถ 3209
สุภัครกิจ อัศวเมฆี	ส-สถ 3366
ศุภฤกษ์ นรพงษ์	ภ-สถ 15242
รักษิณา นามไพโรจน์	ภ-สถ 19909
งานตกแต่งภายในและครุภัณฑ์	
จักรพงษ์ มณิปันตี	ว-สน 13
ศิริกันยา ชุ่มเชยกลิ่น	
เกรียงยศ จรูญศรีสวัสดิ์	ภ-สน 1465

วิศวกรโครงสร้าง	
น.อ. ชาญชัย จันทรรัตน์	วย.1108
สุรพงศ์ ศิริวิชยกุล	วย. 1209
โชคชัย ขัดขจร	สย.4522
ดร.ปิยวัชร ชัยเสรี	สย.7227
นพดล งิ้วงาม	สย.9021
ภูมิสถาปนิก	
เลิศฤทธิ์ นิธิไชโย	ว-ภส. 18
เอกสิทธิ์ อรุณวงศ์ ณ อยุธยา	ส-ภส. 6
ภาวิณี โพธานุรักษ์	ส-ภส. 85
พุฒิชัย โรจน์ทวีพิทักษ์	ภ-ภส. 8
ธเนศวร แพรัตนดิลก	ภ-ภส. 580

วิศวกรงานระบบไฟฟ้า	
เจริญชัย เลิศมหกิจ	วฟก.1100
สุวิชญาณ์ เมธมโนรมย์	วฟก.1093
วิศวกรงานระบบสื่อสาร	
วิเศรษฐ์ อังสุรัตน์โกมล	วฟก.1129
วิศวกรงานระบบเครื่องกล	
สมจินต์ ดิสวัสดิ์	วภ.941
งานถนนและระบบระบายน้ำภายนอกอาคาร	
อุดม หงษ์ประธานพร	สย.7267
อรรถวุฒิ กองศาสนะ	ภย.22322
งานออกแบบแสงสว่าง	
ดร. วรรณภา พิมพ์วิริยะกุล	ภสถ. 2956

วิศวกรงานระบบสุขาภิบาล	
ไวทูร เมธมโนรมย์	สส.106
งานอนุรักษ์พลังงาน	
สรัญญา รัตนบัณฑิตสกุล	สภ.3173
วิศวกรงานระบบความปลอดภัยและป้องกันอัคคีภัย	
อรรณพ กิ่งขจี	วภ.900
ผู้ตรวจสอบงานโครงสร้าง	
ผู้เชี่ยวชาญงานประหยัดพลังงานและอาคารเขียว	
ผศ.ดร.ชนิกานต์ ยิ้มประยูร	
อนุชิต พึ่งกล่อม	
ธานินทร์ แสงสร้อย	ส-สถ 2747

ชื่อโครงการ :

โครงการพัฒนาพื้นที่ส่วนขยาย

ศูนย์ราชการเฉลิมพระเกียรติ ๘๐ พรรษา ๕ ธันวาคม ๒๕๕๐ พื้นที่โซน C ศูนย์ราชการโซน C อาคารทิศตะวันออก(E)

REVISION			
NO.	DATE	DESCRIPTION	BY
0	22/03/64	FOR BIDDING	GCDT

ชื่อแบบ : **แปลนพื้นชั้น 1 PART 1**

เขียนโดย : Author
ตรวจสอบโดย : Checker
วันที่ : 22/03/64
อนุมัติโดย : Approver
มาตราส่วน : As indicated
เลขที่แบบ : GCC-C-E-AR-03-0008

SIZE : A1 = 84.1 x 59.4 mm.

ALL PRINTS SPECIFICATION AND THEIR COPY RIGHT ARE THE PROPERTIES OF GOVERNMENT CENTER DESIGN TEAM AND MUST NOT BE COPIED OR REPRODUCED WITHOUT WRITTEN PERMISSION FROM GOVERNMENT CENTER DESIGN TEAM

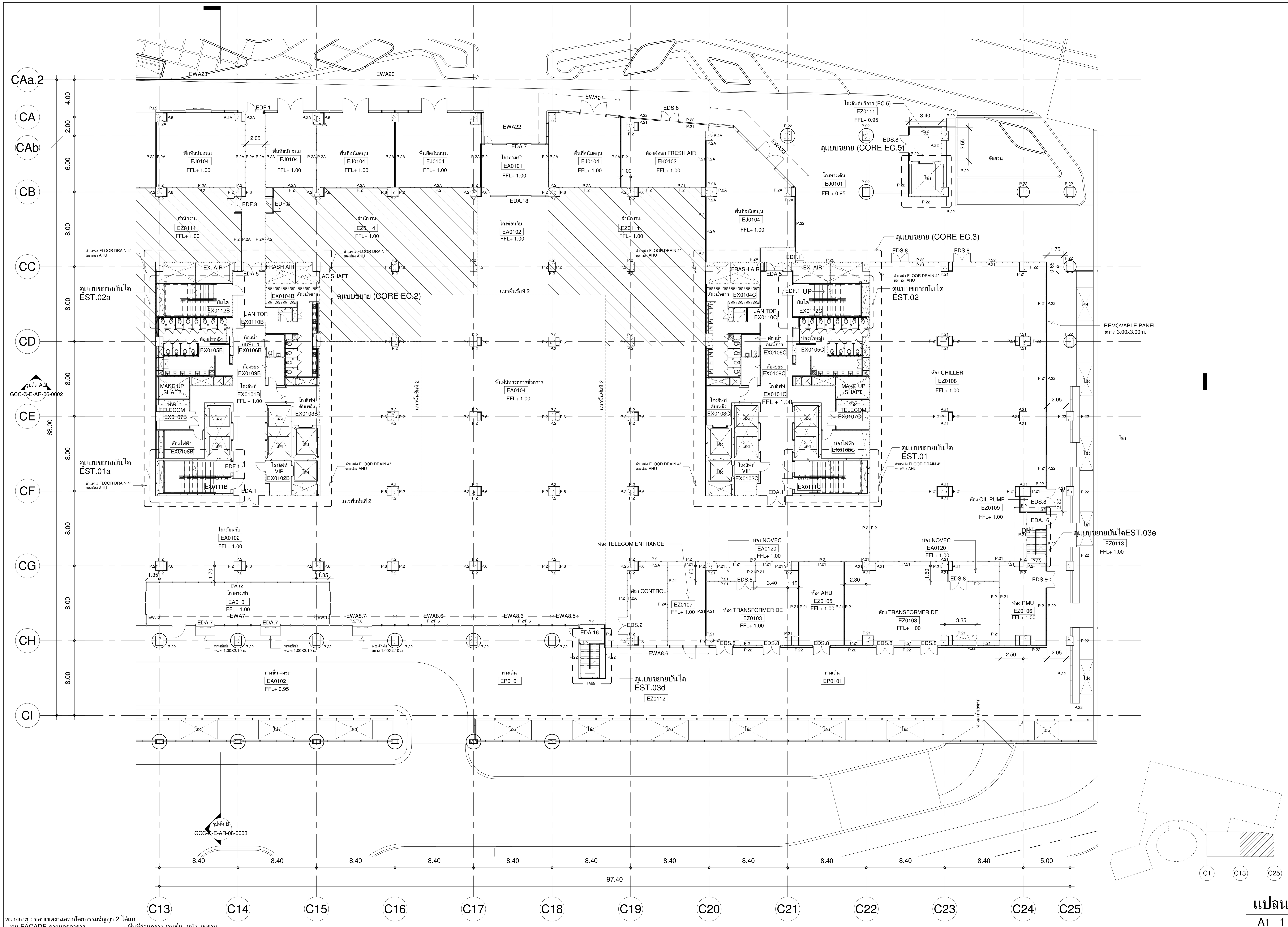

แปลนพื้นชั้น 1 PART 2

A1 1 : 200
A3 1 : 400

ตารางรายการวัสดุ

รหัสห้อง	ชื่อห้อง	FLOOR	PARTITION	CEILLING
	พื้นที่ LIFT CORE EC.1			
EX0101A	โถงลิฟต์โดยสาร	F.4A	P.2A,P.15A	C.1
EX0102A	โถงลิฟต์ VIP	F.4A	P.2A,P.15A	C.1
EX0103A	โถงลิฟต์ดับเพลิง	F.9	P.2A	C.6
EX0104A	ห้องน้ำชาย	F.5A	P.13A	C.2
EX0105A	ห้องน้ำหญิง	F.5A	P.13A	C.2
EX0106A	ห้องน้ำคนพิการ	F.5A	P.13A	C.2
EX0107A	ห้อง TELECOM	F.6	P.21	C.6
EX0108A	ห้องไฟฟ้า	F.6	P.21	C.6
EX0109A	ห้องขยะ	F.6	P.21	C.6
EX0110A	ห้อง JANITOR	F.2	P.12	C.2
EX0111A	บันไดหนีไฟ EST.01	F.19	P.2A	C.6
EX0112A	บันไดหนีไฟ EST.02	F.19	P.2A	C.6
	พื้นที่ LIFT CORE EC.2			
EX0101B	โถงลิฟต์โดยสาร	F.4A	P.2A,P.15A	C.1
EX0102B	โถงลิฟต์ VIP	F.4A	P.2A,P.15A	C.1
EX0103B	โถงลิฟต์ดับเพลิง	F.9	P.2A	C.6
EX0104B	ห้องน้ำชาย	F.5A	P.13A	C.2
EX0105B	ห้องน้ำหญิง	F.5A	P.13A	C.2
EX0106B	ห้องน้ำคนพิการ	F.5A	P.13A	C.2
EX0107B	ห้อง TELECOM	F.6	P.21	C.6
EX0108B	ห้องไฟฟ้า	F.6	P.21	C.6
EX0109B	ห้องขยะ	F.6	P.21	C.6
EX0110B	ห้อง JANITOR	F.2	P.12	C.2
EX0111B	บันไดหนีไฟ EST.01a	F.19	P.2A	C.6
EX0112B	บันไดหนีไฟ EST.02a	F.19	P.2A	C.6
	พื้นที่ LIFT CORE EC.3			
EX0101C	โถงลิฟต์โดยสาร	F.4A	P.2A,P.15A	C.1
EX0102C	โถงลิฟต์ VIP	F.4A	P.2A,P.15A	C.1
EX0103C	โถงลิฟต์ดับเพลิง	F.9	P.2A	C.6
EX0104C	ห้องน้ำชาย	F.5A	P.13A	C.2
EX0105C	ห้องน้ำหญิง	F.5A	P.13A	C.2
EX0106C	ห้องน้ำคนพิการ	F.5A	P.13A	C.2
EX0107C	ห้อง TELECOM	F.6	P.21	C.6
EX0108C	ห้องไฟฟ้า	F.6	P.21	C.6
EX0109C	ห้องขยะ	F.6	P.21	C.6
EX0110C	ห้อง JANITOR	F.2	P.12	C.2
EX0111C	บันไดหนีไฟ EST.01	F.19	P.2A	C.6
EX0112C	บันไดหนีไฟ EST.02	F.19	P.2A	C.6
	กระทรวงดิจิทัลเพื่อเศรษฐกิจและสังคม (MDES)			
EZ0101	โถงทางเข้า	F.4A	P.2,P.6	C.1
EZ0102	โถงต้อนรับ	F.17	P.2,P.6	C.4
EZ0103	ห้อง TRANSFORMER (DE)	F.6	P.21	C.6
EZ0104	ห้อง NOVEC	F.6	P.21	C.6
EZ0105	ห้อง AHU	F.6	P.21	C.6
EZ0106	ห้อง RMU	F.6	P.21	C.6
EZ0107	ห้อง TELECOM ENTRANCE	F.6	P.21	C.6
EZ0108	ห้อง CHILLER	F.6	P.21	C.6
EZ0109	ห้อง OIL PUMP	F.6	P.21	C.6
EZ0110	ทางเดิน	F.17	P.2,P.2A	C.1
EZ0111	โถงลิฟต์บริการ (EC.5)	F.4A	P.2A	C.1
EZ0112	ห้องน้ำ รปภ. ชาย	F.18	P.2	C.4
EZ0113	ห้องน้ำ รปภ. หญิง	F.18	P.2	C.4
EZ0114	สำนักงาน	F.17	P.2	C.4
EZ0115	ห้อง CONTROL	F.4A	P.2A	C.4
	พื้นที่ส่วนกลาง			
EJ0101	โถงทางเดิน	F.11	P.1,P.22	C.8
EJ0102	FOYER	F.8	P.2A	C.8
EJ0103	โถงทางเดิน, โถงบันไดเลื่อน	F.8	P.2A	C.8
EJ0104	พื้นที่สนับสนุน	F.9	P.2A	C.4
EJ0105	ห้องน้ำชาย	F.5A	P.13A	C.7
EJ0106	ห้องน้ำหญิง	F.5A	P.13A	C.7
EJ0107	ห้องน้ำคนพิการ	F.5A	P.13A	C.7
EJ0108	บันไดหนีไฟ EST.03	F.9	P.2A	C.6
EJ0109	บันไดหนีไฟ EST.03a	F.9	P.2A	C.6
EJ0110	บันไดหนีไฟ EST.03b	F.9	P.2A	C.6
EJ0111	บันไดหนีไฟ EST.03c	F.9	P.2A	C.6
EJ0112	บันไดหนีไฟ EST.03d	F.9	P.2A	C.6
EJ0113	บันไดหนีไฟ EST.03e	F.9	P.2A	C.6
EK0101	ห้องพัดลม	F.6	P.21	C.6
EK0102	ห้องพัดลม FRESH AIR	F.6	P.21	C.2
EK0103	ห้องพัดลม EXHUAST	F.6	P.21	C.6
EK0104	ห้อง JANITOR	F.3	P.12	C.2
	พื้นที่ส่วนจอดรถ			
EP0101	ทางเดิน/รอรถ	F.11	P.22	C.8
EP0102	ที่จอดรับ-ส่ง	F.10	P.22	C.8

หมายเหตุ : ขอบเขตงานสถาปัตยกรรมสัญญา 2 ได้แก่
- งาน FACADE ภายนอกอาคาร
- งานท่อน้ำส่วนกลาง, งานประตูหน้าต่าง
- ส่วนรอบ OPEN WELL
- พื้นที่ส่วนกลาง งานพื้น, ผนัง, เพดาน
- ส่วนหน้าทางเข้าพื้นที่หน่วยงาน
- แนวรอบอาคาร และอื่นๆ ตามแบบ

SIZE : A1 = 84.1 x 59.4 mm.

เจ้าของโครงการ

บริษัท ธนารักษ์พัฒนาสินทรัพย์ จำกัด 120 อาคารธนพิพัฒน์
ศูนย์ราชการเฉลิมพระเกียรติ ๘๐ พรรษา ๕ ธันวาคม ๒๕๕๐
ถนนแจ้งวัฒนะ แขวงทุ่งสองห้อง เขตหลักสี่ กรุงเทพมหานคร 10210

ที่ปรึกษาบริหารโครงการ

TEAM GROUP
บริษัท ทีม คอนซัลติ้งเอนจิเนียริ่งแอนด์แมเนจเมนท์ จำกัด (มหาชน)
บริษัท เอทีที คอนซัลแตนท์ จำกัด
บริษัท ทีม เอสคิว จำกัด

เลขที่ 151 ถนนนวลจันทร์
แขวง นวลจันทร์ เขตบึงกุ่ม กรุงเทพฯ 10230
TEL. 0-2509-9000 FAX.0-29509-9090

ผู้ออกแบบ

GCDT
GOVERNMENT CENTER DESIGN TEAM

เลขที่ 4 ซอยรัชดาภิเษก 64 ถนนรัชดาภิเษก
แขวง วงศ์สว่าง เขตบางซื่อ กรุงเทพฯ 10800
TEL. 0-2922-3435 FAX. 0-2922-3433

ผู้จัดการโครงการ	
ธีรยุทธ์ หงษ์สวัสดิ์	ว-สถ 491
รองผู้จัดการโครงการ	
ฉัตรชัย ธีระวงษ์ไพโรจน์	ว-สถ 556
จักรพงษ์ มณิปันตี	ว-สน. 13
เลิศฤทธิ์ นิธิไชโย	ว-ภส. 18
ชนินทร พุดอำพร	วย. 1935
เกชา ธีระโกเมน	วก.500,วส.56

สถาปนิก	
ฉัตรชัย ธีระวงษ์ไพโรจน์	ว-สถ 556
กฤษฎา พนิตโกศล	ส-สถ 1598
ธานินทร์ แสงสร้อย	ส-สถ 2747
วรชาติ นิลสำราญจิต	ส-สถ 3209
สุภัคร์กิจ อัศวเมฆี	ส-สถ 3366
ศุภฤกษ์ นรพงษ์	ภ-สถ 15242
รักษิณา นามไพโรจน์	ภ-สถ 19909
งานตกแต่งภายในและครุภัณฑ์	
จักรพงษ์ มณิปันตี	ว-สน 13
ศิริกันยา ชุ่มเชยกลิ่น	
เกรียงยศ จรูญศรีสวัสดิ์	ภ-สน 1465

วิศวกรโครงสร้าง	
น.อ. ชาญชัย จันทรรัตน์	วย.1108
สุรพงศ์ ศิริวิชยกุล	วย. 1209
โชคชัย ขัดขจร	สย.4522
ดร.ปิยวัชร ชัยเสรี	สย.7227
นพดล งิ้วงาม	สย.9021
ภูมิสถาปนิก	
เลิศฤทธิ์ นิธิไชโย	ว-ภส. 18
เอกสิทธิ์ อรุณวงศ์ ณ อยุธยา	ส-ภส. 6
ภาวิณี โพธานุรักษ์	ส-ภส. 85
พุฒิชัย โรจน์ทวีพิทักษ์	ภ-ภส. 8
ธเนศวร แพรัตนดิลก	ภ-ภส. 580

วิศวกรงานระบบไฟฟ้า	
เจริญชัย เลิศมหกิจ	วฟก.1100
สุวิชญาณ์ เมธมโนรมย์	วฟก.1093
วิศวกรงานระบบสื่อสาร	
วิเศรษฐ์ อังสุรัตน์โกมล	วฟก.1129
วิศวกรงานระบบเครื่องกล	
สมจินต์ ดิสวัสดิ์	วก.941
งานถนนและระบบระบายน้ำภายนอกอาคาร	
อุดม หงษ์ประธานพร	สย.7267
อรรถวุฒิ กองศาสนะ	ภย.22322
งานออกแบบแสงสว่าง	
ดร. วรรณภา พิมพ์วิริยะกุล	ภสถ. 2956

วิศวกรงานระบบสุขาภิบาล	
ไวฑูร เมธมโนรมย์	สส.106
งานอนุรักษ์พลังงาน	
สรัญญา รัตนบัณฑิตสกุล	สก.3173
วิศวกรงานระบบความปลอดภัยและป้องกันอัคคีภัย	
อรรณพ กิ่งขจี	วก.900
ผู้ตรวจสอบงานโครงสร้าง	
ผู้เชี่ยวชาญงานประหยัดพลังงานและอาคารเขียว	
ผศ.ดร.ชนิกานต์ ยิ้มประยูร	
อนุชิต พึ่งกล่อม	
ธานินทร์ แสงสร้อย	ส-สถ 2747

REVISION

NO.	DATE	DESCRIPTION	BY
0	22/03/64	FOR BIDDING	GCDT

ชื่อโครงการ :

โครงการพัฒนาพื้นที่ส่วนขยาย

ศูนย์ราชการเฉลิมพระเกียรติ ๘๐ พรรษา ๕ ธันวาคม ๒๕๕๐ พื้นที่โซน C ศูนย์ราชการโซน C อาคารทิศตะวันออก(E)

ชื่อแบบ : แปลนพื้นชั้น 1 PART 2

เขียนโดย : Author	
ตรวจสอบโดย : Checker	วันที่ : 22/03/64
อนุมัติโดย : Approver	มาตราส่วน : As indicated
เลขที่แบบ : GCC-C-E-AR-03-0009	

ALL PRINTS SPECIFICATION AND THEIR COPY RIGHT ARE THE PROPERTIES OF GOVERNMENT CENTER DESIGN TEAM AND MUST NOT BE COPIED OR REPRODUCED WITHOUT WRITTEN PERMISSION FROM GOVERNMENT CENTER DESIGN TEAM

KEY PLAN แปลนพื้นชั้น 2

A1 1 : 750
A3 1 : 1500

SIZE : A1 = 84.1 x 59.4 mm.

เจ้าของโครงการ	ที่ปรึกษาบริหารโครงการ	ผู้ออกแบบ
บริษัท ธนารักษ์พัฒนาสินทรัพย์ จำกัด DHANARAK ASSETS DEVELOPMENT CO., LTD.	TEAM GROUP	GCDT GOVERNMENT CENTER DESIGN TEAM
บริษัท ธนารักษ์พัฒนาสินทรัพย์ จำกัด 120 อาคารธนพิพัฒน์ ศูนย์ราชการเฉลิมพระเกียรติ ๘๐ พรรษา ๕ ธันวาคม ๒๕๕๐ ถนนแจ้งวัฒนะ แขวงทุ่งสองห้อง เขตหลักสี่ กรุงเทพมหานคร 10210	บริษัท ทีม คอนซัลติ้งเอนจิเนียริ่งแอนด์แมเนจเมนท์ จำกัด (มหาชน) บริษัท เอทีที คอนซัลแตนท์ จำกัด บริษัท ทีม เอสคิว จำกัด เลขที่ 151 ถนนนวลจันทร์ แขวง นวลจันทร์ เขตบึงกุ่ม กรุงเทพฯ 10230 TEL. 0-2509-9000 FAX.0-29509-9090	เลขที่ 4 ซอยรัชดาภิเษก 64 ถนนรัชดาภิเษก แขวง วงศ์สว่าง เขตบางซื่อ กรุงเทพฯ 10800 TEL. 0-2922-3435 FAX. 0-2922-3433

ผู้จัดการโครงการ		สถาปนิก		วิศวกรโครงสร้าง		วิศวกรงานระบบไฟฟ้า		วิศวกรงานระบบสุขาภิบาล	
ธีรยุทธ์ หงษ์สวัสดิ์	ว-สถ 491	ฉัตรชัย ธีระวงษ์ไพโรจน์	ว-สถ 556	น.อ. ชาญชัย จันทรรัตน์	วย.1108	เจริญชัย เลิศมหกิจ	วฟก.1100	ไวทูร เมธมโนรมย์	สส.106
		กฤษฎา พนิตโกศล	ส-สถ 1598	สุรพงศ์ ศิริวิชยกุล	วย. 1209	สุวิชญาณ์ เมธมโนรมย์	วฟก.1093	งานอนุรักษ์พลังงาน	
รองผู้จัดการโครงการ		ธานินทร์ แสงสร้อย	ส-สถ 2747	โชคชัย ขัดขจร	สย.4522	วิศวกรงานระบบสื่อสาร		สรัญญา รัตนบัณฑิตสกุล	สก.3173
ฉัตรชัย ธีระวงษ์ไพโรจน์	ว-สถ 556	วรชาติ นิลสำราญจิต	ส-สถ 3209	ดร.ปิยวัชร ชัยเสรี	สย.7227	วิเศรษฐ์ อังสุรัตน์โกมล	วฟก.1129	วิศวกรงานระบบความปลอดภัยและป้องกันอัคคีภัย	
จักรพงษ์ มณิปันตี	ว-สน. 13	สุภัคร์กิจ อัศวเมฆี	ส-สถ 3366	นพดล งิ้วงาม	สย.9021	วิศวกรงานระบบเครื่องกล		อรรณพ กิ่งขจี	วก.900
เลิศฤทธิ์ นิธิไชโย	ว-ภส. 18	ศุภฤกษ์ นรพงษ์	ภ-สถ 15242	ภูมิสถาปนิก		สมจินต์ ดิสวัสดิ์	วก.941	ผู้ตรวจสอบงานโครงสร้าง	
ชนินทร พุดอำพร	วย. 1935	รักษิณา นามไพโรจน์	ภ-สถ 19909	เลิศฤทธิ์ นิธิไชโย	ว-ภส. 18	งานถนนและระบบระบายน้ำภายนอกอาคาร			
เกชา ธีระโกเมน	วก.500,วส.56	งานตกแต่งภายในและครุภัณฑ์		เอกสิทธิ์ อรุณวงศ์ ณ อยุธยา	ส-ภส. 6	อุดม หงษ์ประธานพร	สย.7267	ผู้เชี่ยวชาญงานประหยัดพลังงานและอาคารเขียว	
		จักรพงษ์ มณิปันตี	ว-สน 13	ภาวิณี โพธานุรักษ์	ส-ภส. 85	อรรถวุฒิ กองศาสนะ	ภย.22322	ผศ.ดร.ชนิกานต์ ยิ้มประยูร	
		ศิริกันยา ชุ่มเชยกลิ่น		พุฒิชัย โรจน์ทวีพิทักษ์	ภ-ภส. 8	งานออกแบบแสงสว่าง		อนุชิต พึ่งกล่อม	
		เกรียงยศ จรูญศรีสวัสดิ์	ภ-สน 1465	ธเนศวร แพรัตนดิลก	ภ-ภส. 580	ดร. วรรณภา พิมพ์วิริยะกุล	ภสถ. 2956	ธานินทร์ แสงสร้อย	ส-สถ 2747

ชื่อโครงการ :

โครงการพัฒนาพื้นที่ส่วนขยาย

ศูนย์ราชการเฉลิมพระเกียรติ ๘๐ พรรษา ๕ ธันวาคม ๒๕๕๐ พื้นที่โซน C ศูนย์ราชการโซน C อาคารทิศตะวันออก(E)

REVISION

NO.	DATE	DESCRIPTION	BY
0	22/03/64	FOR BIDDING	GCDT

ชื่อแบบ :

แปลนพื้นชั้น 2

เขียนโดย : Author	
ตรวจสอบโดย : Checker	วันที่ : 22/03/64
อนุมัติโดย : Approver	มาตราส่วน : As indicated

เลขที่แบบ :

GCC-C-E-AR-03-0010

ALL PRINTS SPECIFICATION AND THEIR COPY RIGHT ARE THE PROPERTIES OF GOVERNMENT CENTER DESIGN TEAM AND MUST NOT BE COPIED OR REPRODUCED WITHOUT WRITTEN PERMISSION FROM GOVERNMENT CENTER DESIGN TEAM

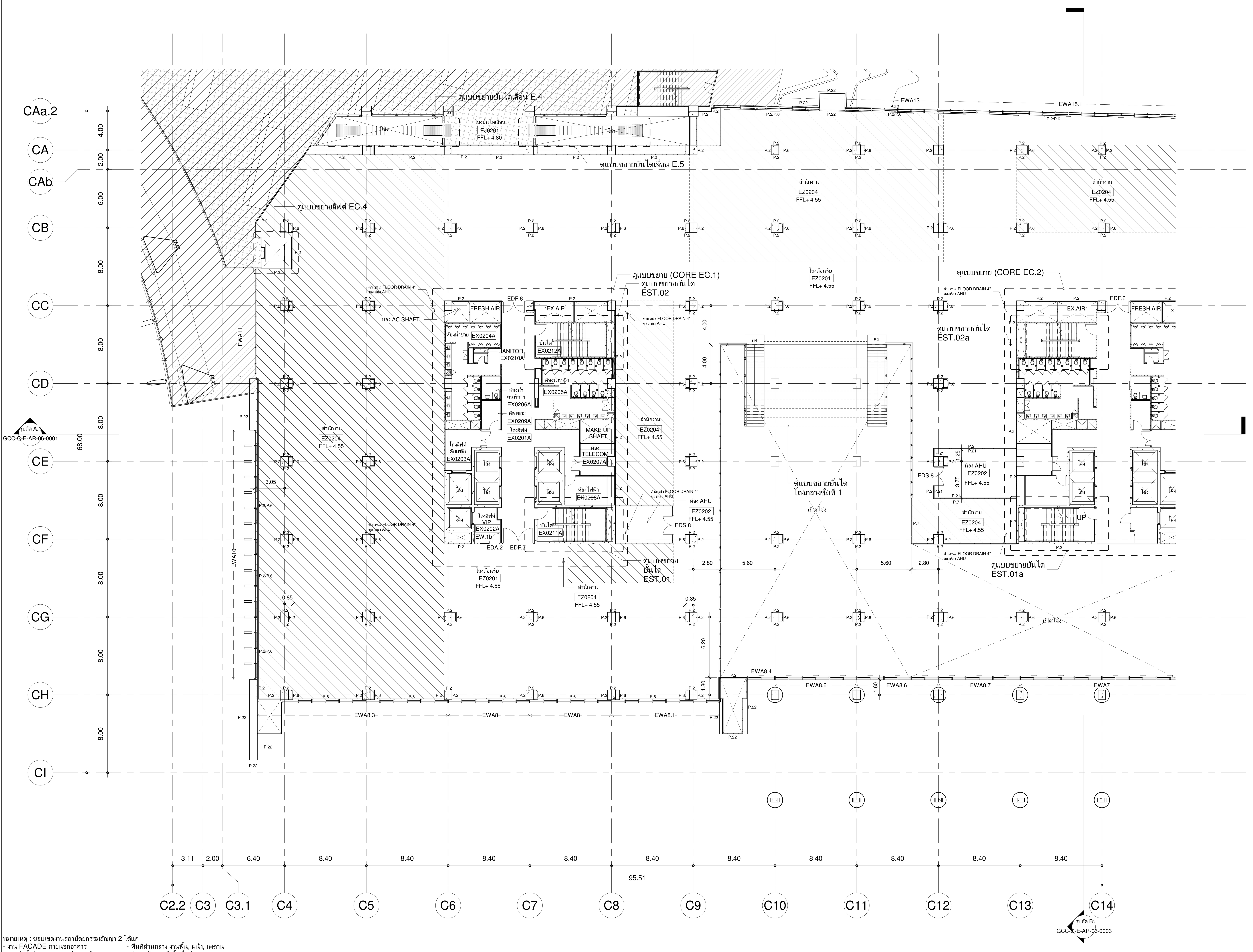

แปลนพื้นชั้น 2 PART 1

A1 1 : 200
A3 1 : 400

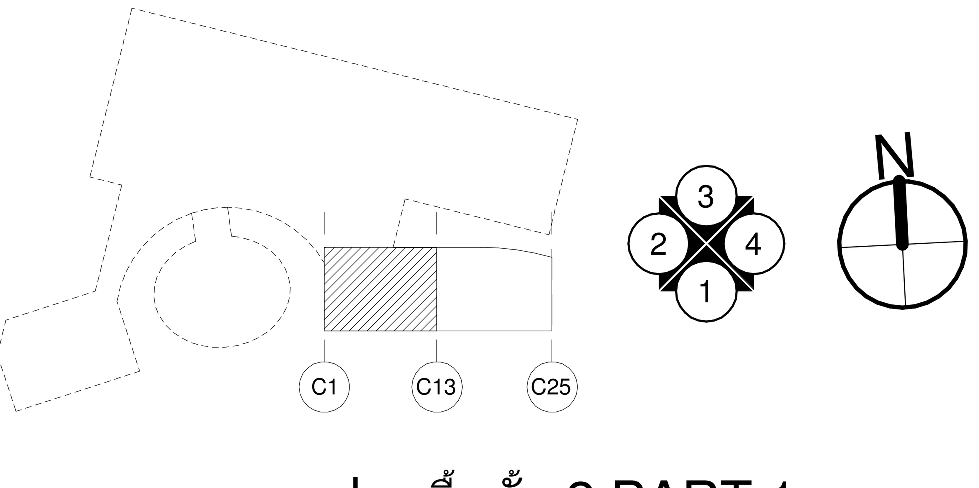

ตารางรายการวัสดุ

รหัสห้อง	ชื่อห้อง	FLOOR	PARTITION	CEILLING
	พื้นที่ LIFT CORE EC.1			
EX0201A	โถงลิฟต์โดยสาร	F.4A	P.2A,P.15A	C.1
EX0202A	โถงลิฟต์ VIP	F.4A	P.2A,P.15A	C.1
EX0203A	โถงลิฟต์ดับเพลิง	F.9	P.2A	C.6
EX0204A	ห้องน้ำชาย	F.5A	P.13A	C.2
EX0205A	ห้องน้ำหญิง	F.5A	P.13A	C.2
EX0206A	ห้องน้ำคนพิการ	F.5A	P.13A	C.2
EX0207A	ห้อง TELECOM	F.6	P.21	C.6
EX0208A	ห้องไฟฟ้า	F.6	P.21	C.6
EX0209A	ห้องขยะ	F.6	P.21	C.6
EX0210A	ห้อง JANITOR	F.2	P.12	C.2
EX0211A	บันไดหนีไฟ EST.01	F.19	P.2A	C.6
EX0212A	บันไดหนีไฟ EST.02	F.19	P.2A	C.6
	พื้นที่ LIFT CORE EC.2			
EX0201B	โถงลิฟต์โดยสาร	F.4A	P.2A,P.15A	C.1
EX0202B	โถงลิฟต์ VIP	F.4A	P.2A,P.15A	C.1
EX0203B	โถงลิฟต์ดับเพลิง	F.9	P.2A	C.6
EX0204B	ห้องน้ำชาย	F.5A	P.13A	C.2
EX0205B	ห้องน้ำหญิง	F.5A	P.13A	C.2
EX0206B	ห้องน้ำคนพิการ	F.5A	P.13A	C.2
EX0207B	ห้อง TELECOM	F.6	P.21	C.6
EX0208B	ห้องไฟฟ้า	F.6	P.21	C.6
EX0209B	ห้องขยะ	F.6	P.21	C.6
EX0210B	ห้อง JANITOR	F.2	P.12	C.2
EX0211B	บันไดหนีไฟ EST.01a	F.19	P.2A	C.6
EX0212B	บันไดหนีไฟ EST.02a	F.19	P.2A	C.6
	พื้นที่ LIFT CORE EC.3			
EX0201C	โถงลิฟต์โดยสาร	F.4A	P.2A,P.15A	C.1
EX0202C	โถงลิฟต์ VIP	F.4A	P.2A,P.15A	C.1
EX0203C	โถงลิฟต์ดับเพลิง	F.9	P.2A	C.6
EX0204C	ห้องน้ำชาย	F.5A	P.13A	C.2
EX0205C	ห้องน้ำหญิง	F.5A	P.13A	C.2
EX0206C	ห้องน้ำคนพิการ	F.5A	P.13A	C.2
EX0207C	ห้อง TELECOM	F.6	P.21	C.6
EX0208C	ห้องไฟฟ้า	F.6	P.21	C.6
EX0209C	ห้องขยะ	F.6	P.21	C.6
EX0210C	ห้อง JANITOR	F.2	P.12	C.2
EX0211C	บันไดหนีไฟ EST.01	F.19	P.2A	C.6
EX0212C	บันไดหนีไฟ EST.02	F.19	P.2A	C.6
	กระทรวงดิจิทัลเศรษฐกิจและสังคม (MDES)			
EZ0201	โถงต้อนรับ	F.17	P.2,P.6,P.9	C.4
EZ0202	ห้อง AHU	F.6	P.2,P.6,P.21	C.6
EZ0203	โถงลิฟต์บริการ (EC.5)	F.17	P.2	C.4
EZ0204	สำนักงาน	F.17	P.2	C.4
	พื้นที่ส่วนกลาง			
EJ0201	โถงบันไดเลื่อน	F.1,F.7,F.8	P.2A	C.1

หมายเหตุ : ขอบเขตงานสถาปัตยกรรมสัญญา 2 ได้แก่
- งาน FACADE ภายนอกอาคาร
- งานท่อน้ำส่วนกลาง, งานประตูหน้าต่าง
- ส่วนรอบ OPEN WELL
- พื้นที่ส่วนกลาง งานพื้น, ผนัง, เพดาน
- ส่วนหน้าทางเข้าพื้นที่หน่วยงาน
- แนวรอบอาคาร และอื่นๆ ตามแบบ

เจ้าของโครงการ

บริษัท ธนารักษ์พัฒนาสินทรัพย์ จำกัด 120 อาคารธนพิพัฒน์
ศูนย์ราชการเฉลิมพระเกียรติ ๘๐ พรรษา ๕ ธันวาคม ๒๕๕๐
ถนนแจ้งวัฒนะ แขวงทุ่งสองห้อง เขตหลักสี่ กรุงเทพมหานคร 10210

ที่ปรึกษาบริหารโครงการ

TEAM GROUP

บริษัท ทีม คอนซัลติ้งเอนจิเนียริ่งแอนด์แมเนจเมนท์ จำกัด (มหาชน)
บริษัท เอทีที คอนซัลแตนท์ จำกัด
บริษัท ทีม เอสคิว จำกัด

เลขที่ 151 ถนนนวลจันทร์
แขวง นวลจันทร์ เขตบึงกุ่ม กรุงเทพฯ 10230
TEL. 0-2509-9000 FAX.0-29509-9090

ผู้ออกแบบ

GCDT
GOVERNMENT CENTER DESIGN TEAM

เลขที่ 4 ซอยรัชดาภิเษก 64 ถนนรัชดาภิเษก
แขวง วงศ์สว่าง เขตบางซื่อ กรุงเทพฯ 10800
TEL. 0-2922-3435 FAX. 0-2922-3433

ผู้จัดการโครงการ	
ธีรยุทธ์ หงษ์สวัสดิ์	ว-สถ 491
รองผู้จัดการโครงการ	
ฉัตรชัย ธีระวงษ์ไพโรจน์	ว-สถ 556
จักรพงษ์ มณีปันตี	ว-สน. 13
เลิศฤทธิ์ นิธิไชโย	ว-ภส. 18
ชนินทร พุดอำพร	วย. 1935
เกชา ธีระโกเมน	วก.500,วส.56

สถาปนิก	
ฉัตรชัย ธีระวงษ์ไพโรจน์	ว-สถ 556
กฤษฎา พนิตโกศล	ส-สถ 1598
ธานินทร์ แสงสร้อย	ส-สถ 2747
วรชาติ นิลสำราญจิต	ส-สถ 3209
สุภัคร์กิจ อัศวเมฆี	ส-สถ 3366
ศุภฤกษ์ นรพงษ์	ภ-สถ 15242
รักษิณา นามไพโรจน์	ภ-สถ 19909
งานตกแต่งภายในและครุภัณฑ์	
จักรพงษ์ มณีปันตี	ว-สน 13
ศิริกันยา ชุ่มเชยกลิ่น	
เกรียงยศ จรูญศรีสวัสดิ์	ภ-สน 1465

วิศวกรโครงสร้าง	
น.อ. ชาญชัย จันทรรัตน์	วย.1108
สุรพงศ์ ศิริวิชยกุล	วย. 1209
โชคชัย ขัดขจร	สย.4522
ดร.ปิยวัชร ชัยเสรี	สย.7227
นพดล งิ้วงาม	สย.9021
ภูมิสถาปนิก	
เลิศฤทธิ์ นิธิไชโย	ว-ภส. 18
เอกสิทธิ์ อรุณวงศ์ ณ อยุธยา	ส-ภส. 6
ภาวิณี โพธานุรักษ์	ส-ภส. 85
พุฒิชัย โรจน์ทวีพิทักษ์	ภ-ภส. 8
ธเนศวร แพรัตนดิลก	ภ-ภส. 580

วิศวกรงานระบบไฟฟ้า	
เจริญชัย เลิศมหกิจ	วฟก.1100
สุวิชญาณ์ เมธมโนรมย์	วฟก.1093
วิศวกรงานระบบสื่อสาร	
วิเศรษฐ์ อังสุรัตน์โกมล	วฟก.1129
วิศวกรงานระบบเครื่องกล	
สมจินต์ ดิสวัสดิ์	วก.941
งานถนนและระบบระบายน้ำภายนอกอาคาร	
อุดม หงษ์ประธานพร	สย.7267
อรรถวุฒิ กองศาสนะ	ภย.22322
งานออกแบบแสงสว่าง	
ดร. วรรณภา พิมพ์วิริยะกุล	ภสถ. 2956

วิศวกรงานระบบสุขาภิบาล	
ไวทูร เมธมโนรมย์	สส.106
งานอนุรักษ์พลังงาน	
สรัญญา รัตนบัณฑิตสกุล	สก.3173
วิศวกรงานระบบความปลอดภัยและป้องกันอัคคีภัย	
อรรณพ กิ่งขจี	วก.900
ผู้ตรวจสอบงานโครงสร้าง	
ผู้เชี่ยวชาญงานประหยัดพลังงานและอาคารเขียว	
ผศ.ดร.ชนิกานต์ ยิ้มประยูร	
อนุชิต พึ่งกล่อม	
ธานินทร์ แสงสร้อย	ส-สถ 2747

ชื่อโครงการ :

โครงการพัฒนาพื้นที่ส่วนขยาย

ศูนย์ราชการเฉลิมพระเกียรติ ๘๐ พรรษา ๕ ธันวาคม ๒๕๕๐ พื้นที่โซน C ศูนย์ราชการโซน C อาคารทิศตะวันออก(E)

REVISION			
NO.	DATE	DESCRIPTION	BY
6	27/09/64	REVISION A	
	22/03/64	FOR BIDDING	GCDT

ชื่อแบบ :

แปลนพื้นชั้น 2 PART 1

เขียนโดย : Author
ตรวจสอบโดย : Checker วันที่ : 22/03/64
อนุมัติโดย : Approver มาตราส่วน : As indicated
เลขที่แบบ : GCC-C-E-AR-03-0011

SIZE : A1 = 84.1 x 59.4 mm.

ALL PRINTS SPECIFICATION AND THEIR COPY RIGHT ARE THE PROPERTIES OF GOVERNMENT CENTER DESIGN TEAM AND MUST NOT BE COPIED OR REPRODUCED WITHOUT WRITTEN PERMISSION FROM GOVERNMENT CENTER DESIGN TEAM

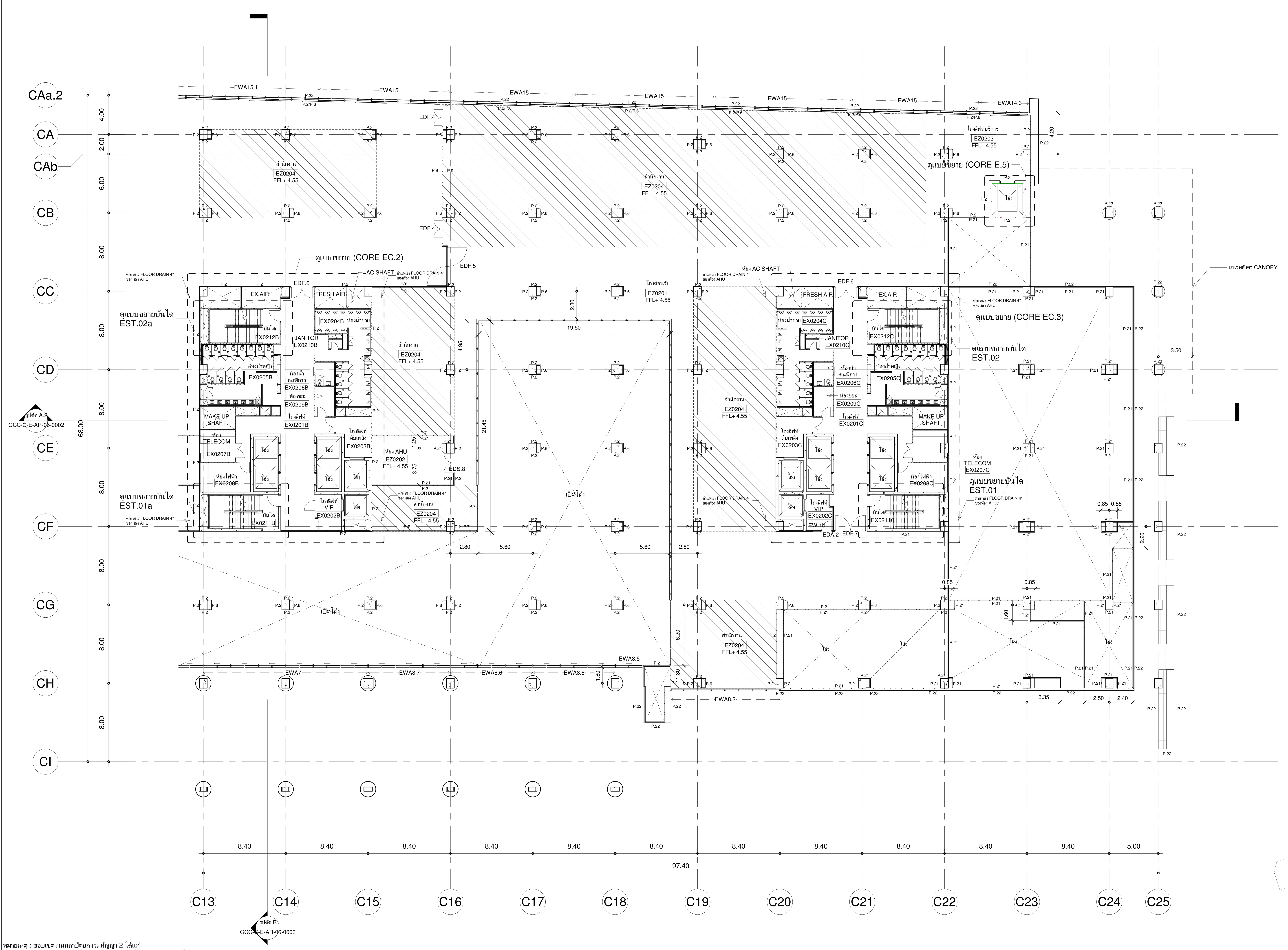

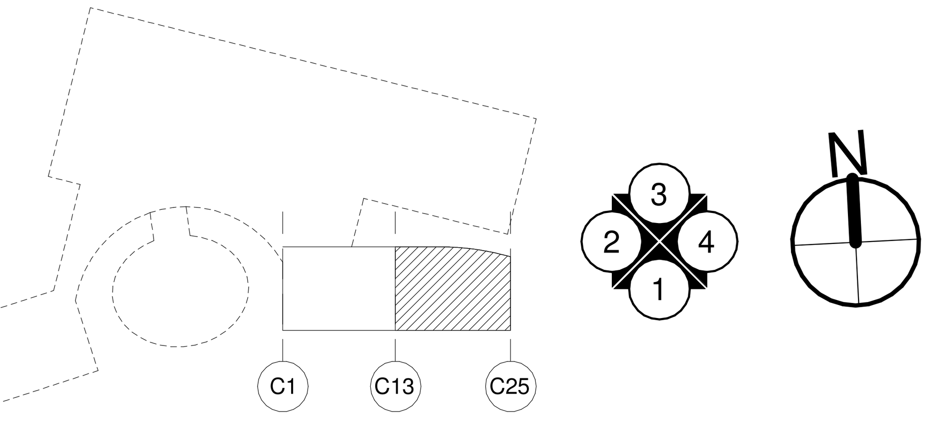

ตารางรายการวัสดุ

รหัสห้อง	ชื่อห้อง	FLOOR	PARTITION	CEILLING
	พื้นที่ LIFT CORE EC.1			
EX0201A	โถงลิฟต์โดยสาร	F.4A	P.2A,P.15A	C.1
EX0202A	โถงลิฟต์ VIP	F.4A	P.2A,P.15A	C.1
EX0203A	โถงลิฟต์ดับเพลิง	F.9	P.2A	C.6
EX0204A	ห้องน้ำชาย	F.5A	P.13A	C.2
EX0205A	ห้องน้ำหญิง	F.5A	P.13A	C.2
EX0206A	ห้องน้ำคนพิการ	F.5A	P.13A	C.2
EX0207A	ห้อง TELECOM	F.6	P.21	C.6
EX0208A	ห้องไฟฟ้า	F.6	P.21	C.6
EX0209A	ห้องขยะ	F.6	P.21	C.6
EX0210A	ห้อง JANITOR	F.2	P.12	C.2
EX0211A	บันไดหนีไฟ EST.01	F.19	P.2A	C.6
EX0212A	บันไดหนีไฟ EST.02	F.19	P.2A	C.6
	พื้นที่ LIFT CORE EC.2			
EX0201B	โถงลิฟต์โดยสาร	F.4A	P.2A,P.15A	C.1
EX0202B	โถงลิฟต์ VIP	F.4A	P.2A,P.15A	C.1
EX0203B	โถงลิฟต์ดับเพลิง	F.9	P.2A	C.6
EX0204B	ห้องน้ำชาย	F.5A	P.13A	C.2
EX0205B	ห้องน้ำหญิง	F.5A	P.13A	C.2
EX0206B	ห้องน้ำคนพิการ	F.5A	P.13A	C.2
EX0207B	ห้อง TELECOM	F.6	P.21	C.6
EX0208B	ห้องไฟฟ้า	F.6	P.21	C.6
EX0209B	ห้องขยะ	F.6	P.21	C.6
EX0210B	ห้อง JANITOR	F.2	P.12	C.2
EX0211B	บันไดหนีไฟ EST.01a	F.19	P.2A	C.6
EX0212B	บันไดหนีไฟ EST.02a	F.19	P.2A	C.6
	พื้นที่ LIFT CORE EC.3			
EX0201C	โถงลิฟต์โดยสาร	F.4A	P.2A,P.15A	C.1
EX0202C	โถงลิฟต์ VIP	F.4A	P.2A,P.15A	C.1
EX0203C	โถงลิฟต์ดับเพลิง	F.9	P.2A	C.6
EX0204C	ห้องน้ำชาย	F.5A	P.13A	C.2
EX0205C	ห้องน้ำหญิง	F.5A	P.13A	C.2
EX0206C	ห้องน้ำคนพิการ	F.5A	P.13A	C.2
EX0207C	ห้อง TELECOM	F.6	P.21	C.6
EX0208C	ห้องไฟฟ้า	F.6	P.21	C.6
EX0209C	ห้องขยะ	F.6	P.21	C.6
EX0210C	ห้อง JANITOR	F.2	P.12	C.2
EX0211C	บันไดหนีไฟ EST.01	F.19	P.2A	C.6
EX0212C	บันไดหนีไฟ EST.02	F.19	P.2A	C.6
	กระทรวงดิจิทัลเศรษฐกิจและสังคม (MDES)			
EZ0201	โถงต้อนรับ	F.17	P.2,P.6,P.9	C.4
EZ0202	ห้อง AHU	F.6	P.2,P.6,P.21	C.6
EZ0203	โถงลิฟต์บริการ (EC.5)	F.17	P.2	C.4
EZ0204	สำนักงาน	F.17	P.2	C.4
	พื้นที่ส่วนกลาง			
EJ0201	โถงบันไดเลื่อน	F.1,F.7,F.8	P.2A	C.1

แปลนพื้นชั้น 2 PART 2

A1 1 : 200
A3 1 : 400

หมายเหตุ : ขอบเขตงานสถาปัตยกรรมสัญญา 2 ได้แก่
- งาน FACADE ภายนอกอาคาร
- งานท่อน้ำส่วนกลาง, งานประตูหน้าต่าง
- ส่วนรอบ OPEN WELL
- พื้นที่ส่วนกลาง งานพื้น, ผนัง, เพดาน
- ส่วนหน้าทางเข้าพื้นที่หน่วยงาน
- แนวรอบอาคาร และอื่นๆ ตามแบบ

เจ้าของโครงการ
บริษัท ธนารักษ์พัฒนาสินทรัพย์ จำกัด 120 อาคารธนพิพัฒน์
ศูนย์ราชการเฉลิมพระเกียรติ ๘๐ พรรษา ๕ ธันวาคม ๒๕๕๐
ถนนแจ้งวัฒนะ แขวงทุ่งสองห้อง เขตหลักสี่ กรุงเทพมหานคร 10210

ที่ปรึกษาบริหารโครงการ
TEAM GROUP
บริษัท ทีม คอนซัลติ้งเอนจิเนียริ่งแอนด์แมเนจเมนท์ จำกัด (มหาชน)
บริษัท เอทีที คอนซัลแตนท์ จำกัด
บริษัท ทีม เอสคิว จำกัด
เลขที่ 151 ถนนนวลจันทร์
แขวง นวลจันทร์ เขตบึงกุ่ม กรุงเทพฯ 10230
TEL. 0-2509-9000 FAX.0-29509-9090

ผู้ออกแบบ
GCDT
GOVERNMENT CENTER DESIGN TEAM
เลขที่ 4 ซอยรัชดาภิเษก 64 ถนนรัชดาภิเษก
แขวง วงศ์สว่าง เขตบางซื่อ กรุงเทพฯ 10800
TEL. 0-2922-3435 FAX. 0-2922-3433

ผู้จัดการโครงการ		สถาปนิก		วิศวกรโครงสร้าง		วิศวกรงานระบบไฟฟ้า		วิศวกรงานระบบสุขาภิบาล	
ธีรยุทธ์ หงษ์สวัสดิ์	ว-สถ 491	ฉัตรชัย ธีระวงษ์ไพโรจน์	ว-สถ 556	น.อ. ชาญชัย จันทรรัตน์	วย.1108	เจริญชัย เลิศมหกิจ	วฟก.1100	ไวทูร เมธมโนรมย์	สส.106
		กฤษฎา พนิตโกศล	ส-สถ 1598	สุรพงศ์ ศิริวิชยกุล	วย. 1209	สุวิชญาณ์ เมธมโนรมย์	วฟก.1093	งานอนุรักษ์พลังงาน	
รองผู้จัดการโครงการ		ธานินทร์ แสงสร้อย	ส-สถ 2747	โชคชัย ขัดขจร	สย.4522	วิศวกรงานระบบสื่อสาร		สรัญญา รัตนบัณฑิตสกุล	สก.3173
ฉัตรชัย ธีระวงษ์ไพโรจน์	ว-สถ 556	วรชาติ นิลสำราญจิต	ส-สถ 3209	ดร.ปิยวัชร ชัยเสรี	สย.7227	วิเศรษฐ์ อังสุรัตน์โกมล	วฟก.1129	วิศวกรงานระบบความปลอดภัยและป้องกันอัคคีภัย	
จักรพงษ์ มณิปันตี	ว-สน. 13	สุภัคร์กิจ อัศวเมฆี	ส-สถ 3366	นพดล งิ้วงาม	สย.9021	วิศวกรงานระบบเครื่องกล		อรรณพ กิ่งขจี	วก.900
เลิศฤทธิ์ นิธิไชโย	ว-ภส. 18	ศุภฤกษ์ นรพงษ์	ภ-สถ 15242	ภูมิสถาปนิก		สมจินต์ ดิสวัสดิ์	วก.941	ผู้ตรวจสอบงานโครงสร้าง	
ชนินทร พุดอำพร	วย. 1935	รักษิณา นามไพโรจน์	ภ-สถ 19909	เลิศฤทธิ์ นิธิไชโย	ว-ภส. 18	งานถนนและระบบระบายน้ำภายนอกอาคาร			
เกชา ธีระโกเมน	วก.500,วส.56	งานตกแต่งภายในและครุภัณฑ์		เอกสิทธิ์ อรุณวงศ์ ณ อยุธยา	ส-ภส. 6	อุดม หงษ์ประธานพร	สย.7267	ผู้เชี่ยวชาญงานประหยัดพลังงานและอาคารเขียว	
		จักรพงษ์ มณิปันตี	ว-สน 13	ภาวิณี โพธานุรักษ์	ส-ภส. 85	อรรถวุฒิ กองศาสนะ	ภย.22322	ผศ.ดร.ชนิกานต์ ยิ้มประยูร	
		ศิริกันยา ชุ่มเชยกลิ่น		พุฒิชัย โรจน์ทวีพิทักษ์	ภ-ภส. 8	งานออกแบบแสงสว่าง		อนุชิต พึ่งกล่อม	
		เกรียงยศ จรูญศรีสวัสดิ์	ภ-สน 1465	ธเนศวร แพร์ตนดิลก	ภ-ภส. 580	ดร. วรรณภา พิมพ์วิริยะกุล	ภสถ. 2956	ธานินทร์ แสงสร้อย	ส-สถ 2747

ชื่อโครงการ :

โครงการพัฒนาพื้นที่ส่วนขยาย

ศูนย์ราชการเฉลิมพระเกียรติ ๘๐ พรรษา ๕ ธันวาคม ๒๕๕๐ พื้นที่โซน C ศูนย์ราชการโซน C อาคารทิศตะวันออก(E)

REVISION			
NO.	DATE	DESCRIPTION	BY
6	27/09/64	REVISION A	
	22/03/64	FOR BIDDING	GCDT

ชื่อแบบ : แปลนพื้นชั้น 2 PART 2

เขียนโดย : Author	
ตรวจสอบโดย : Checker	วันที่ : 22/03/64
อนุมัติโดย : Approver	มาตราส่วน : As indicated
เลขที่แบบ : GCC-C-E-AR-03-0012	

SIZE : A1 = 84.1 x 59.4 mm.

ALL PRINTS SPECIFICATION AND THEIR COPY RIGHT ARE THE PROPERTIES OF GOVERNMENT CENTER DESIGN TEAM AND MUST NOT BE COPIED OR REPRODUCED WITHOUT WRITTEN PERMISSION FROM GOVERNMENT CENTER DESIGN TEAM

KEY PLAN แปลนพื้นชั้น 3

A1 1 : 750
A3 1 : 1500

เจ้าของโครงการ	ที่ปรึกษาบริหารโครงการ	ผู้ออกแบบ
DHANARAK ASSETS DEVELOPMENT CO., LTD. บริษัท ธนารักษ์พัฒนาสินทรัพย์ จำกัด	TEAM GROUP	GCDT GOVERNMENT CENTER DESIGN TEAM
บริษัท ธนารักษ์พัฒนาสินทรัพย์ จำกัด 120 อาคารธนพิพัฒน์ ศูนย์ราชการเฉลิมพระเกียรติ ๘๐ พรรษา ๕ ธันวาคม ๒๕๕๐ ถนนแจ้งวัฒนะ แขวงทุ่งสองห้อง เขตหลักสี่ กรุงเทพมหานคร 10210	บริษัท ทีม คอนซัลติ้งเอนจิเนียริ่งแอนด์แมเนจเมนท์ จำกัด (มหาชน) บริษัท เอทีที คอนซัลแตนท์ จำกัด บริษัท ทีม เอสคิว จำกัด เลขที่ 151 ถนนนวลจันทร์ แขวง นวลจันทร์ เขตบึงกุ่ม กรุงเทพฯ 10230 TEL. 0-2509-9000 FAX.0-29509-9090	เลขที่ 4 ซอยรัชดาภิเษก 64 ถนนรัชดาภิเษก แขวง วงศ์สว่าง เขตบางซื่อ กรุงเทพฯ 10800 TEL. 0-2922-3435 FAX. 0-2922-3433

ผู้จัดการโครงการ

ธีรยุทธ์ หงษ์สวัสดิ์	ว-สถ 491

รองผู้จัดการโครงการ

ฉัตรชัย ธีระวงษ์ไพโรจน์	ว-สถ 556
จักรพงษ์ มณิปันตี	ว-สน. 13
เลิศฤทธิ์ นิธิไชโย	ว-ภส. 18
ชนินทร พุดอำพร	วย. 1935
เกชา ธีระโกเมน	วก.500,วส.56

สถาปนิก

ฉัตรชัย ธีระวงษ์ไพโรจน์	ว-สถ 556
กฤษฎา พนิตโกศล	ส-สถ 1598
ธานินทร์ แสงสร้อย	ส-สถ 2747
วรชาติ นิลสำราญจิต	ส-สถ 3209
สุภัคร์กิจ อัศวเมฆี	ส-สถ 3366
ศุภฤกษ์ นรพงษ์	ภ-สถ 15242
รักษิณา นามไพโรจน์	ภ-สถ 19909

งานตกแต่งภายในและครุภัณฑ์

จักรพงษ์ มณิปันตี	ว-สน 13
ศิริกันยา ชุ่มเชยกลิ่น	
เกรียงยศ จรูญศรีสวัสดิ์	ภ-สน 1465

วิศวกรโครงสร้าง

น.อ. ชาญชัย จันทรรัตน์	วย.1108
สุรพงศ์ ศิริวิชยกุล	วย. 1209
โชคชัย ขัดขจร	สย.4522
ดร.ปิยวัชร ชัยเสรี	สย.7227
นพดล จิ้วงาม	สย.9021

ภูมิสถาปนิก

เลิศฤทธิ์ นิธิไชโย	ว-ภส. 18
เอกสิทธิ์ อรุณวงศ์ ณ อยุธยา	ส-ภส. 6
ภาวิณี โพธานุรักษ์	ส-ภส. 85
พุฒิชัย โรจน์ทวีพิทักษ์	ภ-ภส. 8
ธเนศวร แพรัตนดิลก	ภ-ภส. 580

วิศวกรงานระบบไฟฟ้า

เจริญชัย เลิศมหกิจ	วฟก.1100
สุวิชญาณ์ เมธมโนรมย์	วฟก.1093

วิศวกรงานระบบสื่อสาร

วิเศรษฐ์ อังสุรัตน์โกมล	วฟก.1129

วิศวกรงานระบบเครื่องกล

สมจินต์ ดิสวัสดิ์	วก.941

งานถนนและระบบระบายน้ำภายนอกอาคาร

อุดม หงษ์ประธานพร	สย.7267
อรรถวุฒิ กองศาสนะ	ภย.22322

งานออกแบบแสงสว่าง

ดร. วรรณภา พิมพ์วิริยะกุล	ภสถ. 2956

วิศวกรงานระบบสุขาภิบาล

ไวทูร เมธมโนรมย์	สส.106

งานอนุรักษ์พลังงาน

สรัญญา รัตนบัณฑิตสกุล	สก.3173

วิศวกรงานระบบความปลอดภัยและป้องกันอัคคีภัย

อรรณพ กิ่งขจี	วก.900

ผู้ตรวจสอบงานโครงสร้าง

ผู้เชี่ยวชาญงานประหยัดพลังงานและอาคารเขียว

ผศ.ดร.ชนิกานต์ ยิ้มประยูร	
อนุชิต พึ่งกล่อม	
ธานินทร์ แสงสร้อย	ส-สถ 2747

ชื่อโครงการ :

โครงการพัฒนาพื้นที่ส่วนขยาย

ศูนย์ราชการเฉลิมพระเกียรติ ๘๐ พรรษา ๕ ธันวาคม ๒๕๕๐ พื้นที่โซน C ศูนย์ราชการโซน C อาคารทิศตะวันออก(E)

REVISION

NO.	DATE	DESCRIPTION	BY
0	20/06/20	DRAFT 1	
2	19/08/20	DRAFT 2	
4	22/03/21	FINAL (สัญญาแก้ไข)	
	22/03/64	FOR BIDDING	GCDT

ชื่อแบบ :

แปลนพื้นชั้น 3

เขียนโดย : Author	
ตรวจสอบโดย : Checker	วันที่ : 22/03/64
อนุมัติโดย : Approver	มาตราส่วน : As indicated
เลขที่แบบ : GCC-C-E-AR-03-0013	

SIZE : A1 = 84.1 x 59.4 mm.

ALL PRINTS SPECIFICATION AND THEIR COPY RIGHT ARE THE PROPERTIES OF GOVERNMENT CENTER DESIGN TEAM AND MUST NOT BE COPIED OR REPRODUCED WITHOUT WRITTEN PERMISSION FROM GOVERNMENT CENTER DESIGN TEAM

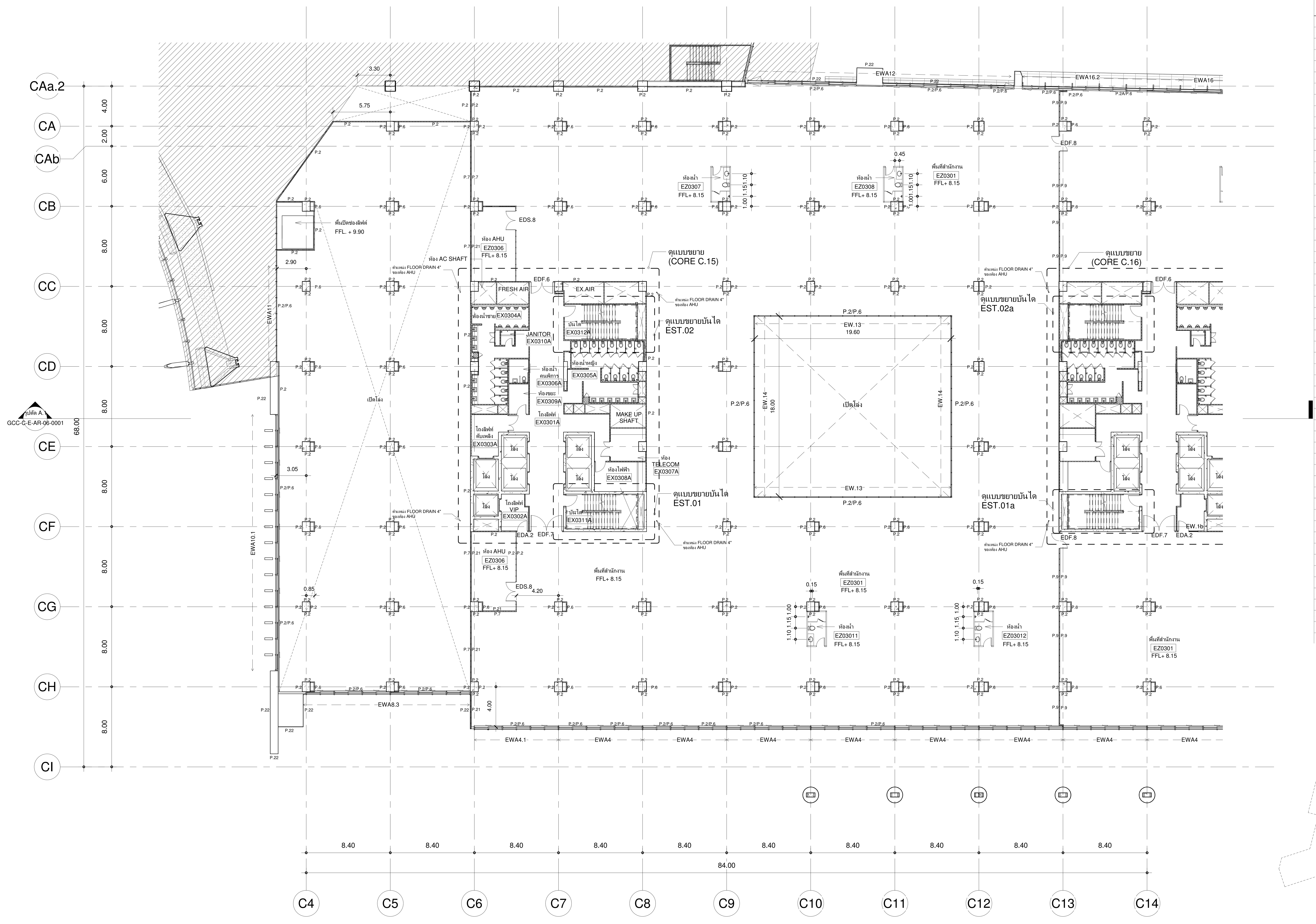

ตารางรายการวัสดุ

รหัสห้อง	ชื่อห้อง	FLOOR	PARTITION	CEILLING
	พื้นที่ LIFT CORE EC.1			
EX0301A	โถงลิฟต์โดยสาร	F.4A	P.2A,P.15A	C.1
EX0302A	โถงลิฟต์ VIP	F.4A	P.2A,P.15A	C.1
EX0303A	โถงลิฟต์ดับเพลิง	F.9	P.2A	C.6
EX0304A	ห้องน้ำชาย	F.5A	P.13A	C.2
EX0305A	ห้องน้ำหญิง	F.5A	P.13A	C.2
EX0306A	ห้องน้ำคนพิการ	F.5A	P.13A	C.2
EX0307A	ห้อง TELECOM	F.6	P.21	C.6
EX0308A	ห้องไฟฟ้า	F.6	P.21	C.6
EX0309A	ห้องขยะ	F.6	P.21	C.6
EX0310A	ห้อง JANITOR	F.2	P.12	C.2
EX0311A	บันไดหนีไฟ EST.01	F.19	P.2A	C.6
EX0312A	บันไดหนีไฟ EST.02	F.19	P.2A	C.6
	พื้นที่ LIFT CORE EC.2			
EX0301B	โถงลิฟต์โดยสาร	F.4A	P.2A,P.15A	C.1
EX0302B	โถงลิฟต์ VIP	F.4A	P.2A,P.15A	C.1
EX0303B	โถงลิฟต์ดับเพลิง	F.9	P.2A	C.6
EX0304B	ห้องน้ำชาย	F.5A	P.13A	C.2
EX0305B	ห้องน้ำหญิง	F.5A	P.13A	C.2
EX0306B	ห้องน้ำคนพิการ	F.5A	P.13A	C.2
EX0307B	ห้อง TELECOM	F.6	P.21	C.6
EX0308B	ห้องไฟฟ้า	F.6	P.21	C.6
EX0309B	ห้องขยะ	F.6	P.21	C.6
EX0310B	ห้อง JANITOR	F.2	P.12	C.2
EX0311B	บันไดหนีไฟ EST.01a	F.19	P.2A	C.6
EX0312B	บันไดหนีไฟ EST.02a	F.19	P.2A	C.6
	พื้นที่ LIFT CORE EC.3			
EX0301C	โถงลิฟต์โดยสาร	F.4A	P.2A,P.15A	C.1
EX0302C	โถงลิฟต์ VIP	F.4A	P.2A,P.15A	C.1
EX0303C	โถงลิฟต์ดับเพลิง	F.9	P.2A	C.6
EX0304C	ห้องน้ำชาย	F.5A	P.13A	C.2
EX0305C	ห้องน้ำหญิง	F.5A	P.13A	C.2
EX0306C	ห้องน้ำคนพิการ	F.5A	P.13A	C.2
EX0307C	ห้อง TELECOM	F.6	P.21	C.6
EX0308C	ห้องไฟฟ้า	F.6	P.21	C.6
EX0309C	ห้องขยะ	F.6	P.21	C.6
EX0310C	ห้อง JANITOR	F.2	P.12	C.2
EX0311C	บันไดหนีไฟ EST.01	F.19	P.2A	C.6
EX0312C	บันไดหนีไฟ EST.02	F.19	P.2A	C.6
	กระทรวงดิจิทัลเพื่อเศรษฐกิจและสังคม (MDES)			
EZ0301	พื้นที่สำนักงาน	F.17	P.2,P.6,P.9	C.4
EZ0302	โถงลิฟต์บริการ (EC.5)	F.17	P.2A,P.6A,P.21	C.1
EZ0303	ทางเดินบริการ	F.17	P.2A,P.6A	C.1
EZ0304	ห้อง GENERATOR	F.6	P.21	C.6
EZ0305	ห้อง MDB	F.6	P.21	C.6
EZ0306	ห้อง AHU	F.6	P.21	C.6
EZ0307	ห้องน้ำ	F.18	P.2	C.4
EZ0308	ห้องน้ำ	F.18	P.2	C.4
EZ0309	ห้องน้ำ	F.18	P.2	C.4
EZ0310	ห้องน้ำ	F.18	P.2	C.4
EZ0311	ห้องน้ำ	F.18	P.2	C.4
EZ0312	ห้องน้ำ	F.18	P.2	C.4

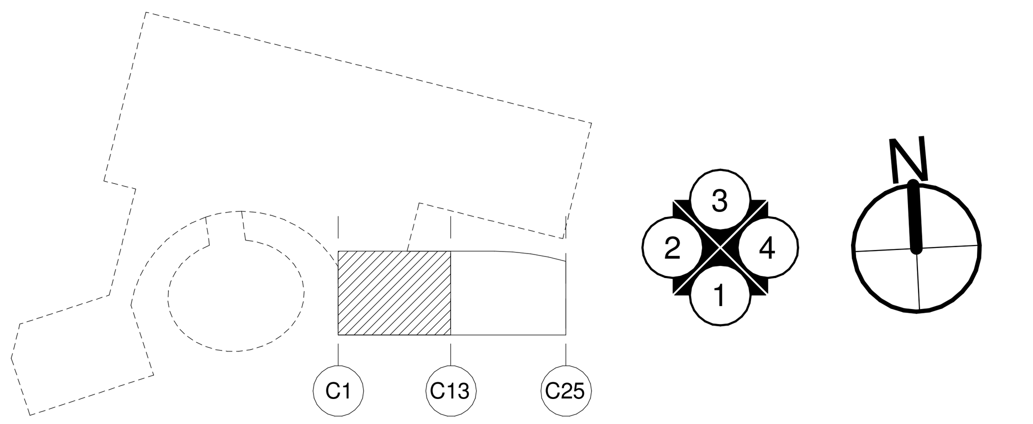

แปลนพื้นชั้น 3 PART 1

A1 1 : 200
A3 1 : 400

หมายเหตุ : ขอบเขตงานสถาปัตยกรรมสัญญา 2 ได้แก่
- งาน FACADE ภายนอกอาคาร
- งานท่อน้ำส่วนกลาง, งานประตูหน้าต่าง
- ส่วนรอบ OPEN WELL
- พื้นที่ส่วนกลาง งานพื้น, ผนัง, เพดาน
- ส่วนหน้าทางเข้าพื้นที่หน่วยงาน
- แนวรอบอาคาร และอื่นๆ ตามแบบ

เจ้าของโครงการ
บริษัท ธนารักษ์พัฒนาสินทรัพย์ จำกัด DHANARAK ASSETS DEVELOPMENT CO., LTD.
บริษัท ธนารักษ์พัฒนาสินทรัพย์ จำกัด 120 อาคารธนพิพัฒน์
ศูนย์ราชการเฉลิมพระเกียรติ ๘๐ พรรษา ๕ ธันวาคม ๒๕๕๐
ถนนแจ้งวัฒนะ แขวงทุ่งสองห้อง เขตหลักสี่ กรุงเทพมหานคร 10210

ที่ปรึกษาบริหารโครงการ
TEAM GROUP
บริษัท ทีม คอนซัลติ้งเอนจิเนียริ่งแอนด์แมเนจเมนท์ จำกัด (มหาชน)
บริษัท เอทีที คอนซัลแตนท์ จำกัด
บริษัท ทีม เอสคิว จำกัด
เลขที่ 151 ถนนนวลจันทร์
แขวง นวลจันทร์ เขตบึงกุ่ม กรุงเทพฯ 10230
TEL. 0-2509-9000 FAX.0-29509-9090

ผู้ออกแบบ
GCDT
GOVERNMENT CENTER DESIGN TEAM
เลขที่ 4 ซอยรัชดาภิเษก 64 ถนนรัชดาภิเษก
แขวง วงศ์สว่าง เขตบางซื่อ กรุงเทพฯ 10800
TEL. 0-2922-3435 FAX. 0-2922-3433

ผู้จัดการโครงการ
ธีรยุทธ์ หงษ์สวัสดิ์ ว-สถ 491

รองผู้จัดการโครงการ
ฉัตรชัย ธีระวงษ์ไพโรจน์ ว-สถ 556
จักรพงษ์ มณีปันตี ว-สน. 13
เลิศฤทธิ์ นิธิไชโย ว-ภส. 18
ชนินทร พุดอำพร วย. 1935
เกชา ธีระโกเมน วภ.500,วส.56

สถาปนิก
ฉัตรชัย ธีระวงษ์ไพโรจน์ ว-สถ 556
กฤษฎา พนิตโกศล ส-สถ 1598
ธานินทร์ แสงสร้อย ส-สถ 2747
วรชาติ นิลสำราญจิต ส-สถ 3209
สุภัคร์กิจ อัศวเมฆี ส-สถ 3366
ศุภฤกษ์ นรพงษ์ ภ-สถ 15242
รักษิณา นามไพโรจน์ ภ-สถ 19909

งานตกแต่งภายในและครุภัณฑ์
จักรพงษ์ มณีปันตี ว-สน 13
ศิริกันยา ชุ่มเชยกลิ่น
เกรียงยศ จรูญศรีสวัสดิ์ ภ-สน 1465

วิศวกรโครงสร้าง
น.อ. ชาญชัย จันทรรัตน์ วย.1108
สุรพงศ์ ศิริวิชยกุล วย. 1209
โชคชัย ขัดขจร สย.4522
ดร.ปิยวัชร ชัยเสรี สย.7227
นพดล งิ้วงาม สย.9021

ภูมิสถาปนิก
เลิศฤทธิ์ นิธิไชโย ว-ภส. 18
เอกสิทธิ์ อรุณวงศ์ ณ อยุธยา ส-ภส. 6
ภาวิณี โพธานุรักษ์ ส-ภส. 85
พุฒิชัย โรจน์ทวีพิทักษ์ ภ-ภส. 8
ธเนศวร แพรัตนดิลก ภ-ภส. 580

วิศวกรงานระบบไฟฟ้า
เจริญชัย เลิศมหกิจ วฟก.1100
สุวิชญาณ์ เมธมโนรมย์ วฟก.1093

วิศวกรงานระบบสื่อสาร
วิเศรษฐ์ อังสุรัตน์โกมล วฟก.1129

วิศวกรงานระบบเครื่องกล
สมจินต์ ดิสวัสดิ์ วก.941

งานถนนและระบบระบายน้ำภายนอกอาคาร
อุดม หงษ์ประธานพร สย.7267
อรรถวุฒิ กองศาสนะ ภย.22322

งานออกแบบแสงสว่าง
ดร. วรรณภา พิมพ์วิริยะกุล ภสถ. 2956

วิศวกรงานระบบสุขาภิบาล
ไวทูร เมธมโนรมย์ สส.106

งานอนุรักษ์พลังงาน
สรัญญา รัตนบัณฑิตสกุล สภ.3173

วิศวกรงานระบบความปลอดภัยและป้องกันอัคคีภัย
อรรณพ กิ่งขจี วก.900

ผู้ตรวจสอบงานโครงสร้าง

ผู้เชี่ยวชาญงานประหยัดพลังงานและอาคารเขียว
ผศ.ดร.ชนิกานต์ ยิ้มประยูร
อนุชิต พึ่งกล่อม
ธานินทร์ แสงสร้อย ส-สถ 2747

ชื่อโครงการ :

โครงการพัฒนาพื้นที่ส่วนขยาย

ศูนย์ราชการเฉลิมพระเกียรติ ๘๐ พรรษา ๕ ธันวาคม ๒๕๕๐ พื้นที่โซน C ศูนย์ราชการโซน C อาคารทิศตะวันออก(E)

REVISION			
NO.	DATE	DESCRIPTION	BY
5	27/09/64	REVISION A	
	22/03/64	FOR BIDDING	GCDT

ชื่อแบบ :

แปลนพื้นชั้น 3 PART 1

เขียนโดย : Author
ตรวจสอบโดย : Checker
วันที่ : 22/03/64
อนุมัติโดย : Approver
มาตราส่วน : As indicated
เลขที่แบบ :
GCC-C-E-AR-03-0014

SIZE : A1 = 84.1 x 59.4 mm.

ALL PRINTS SPECIFICATION AND THEIR COPY RIGHT ARE THE PROPERTIES OF GOVERNMENT CENTER DESIGN TEAM AND MUST NOT BE COPIED OR REPRODUCED WITHOUT WRITTEN PERMISSION FROM GOVERNMENT CENTER DESIGN TEAM

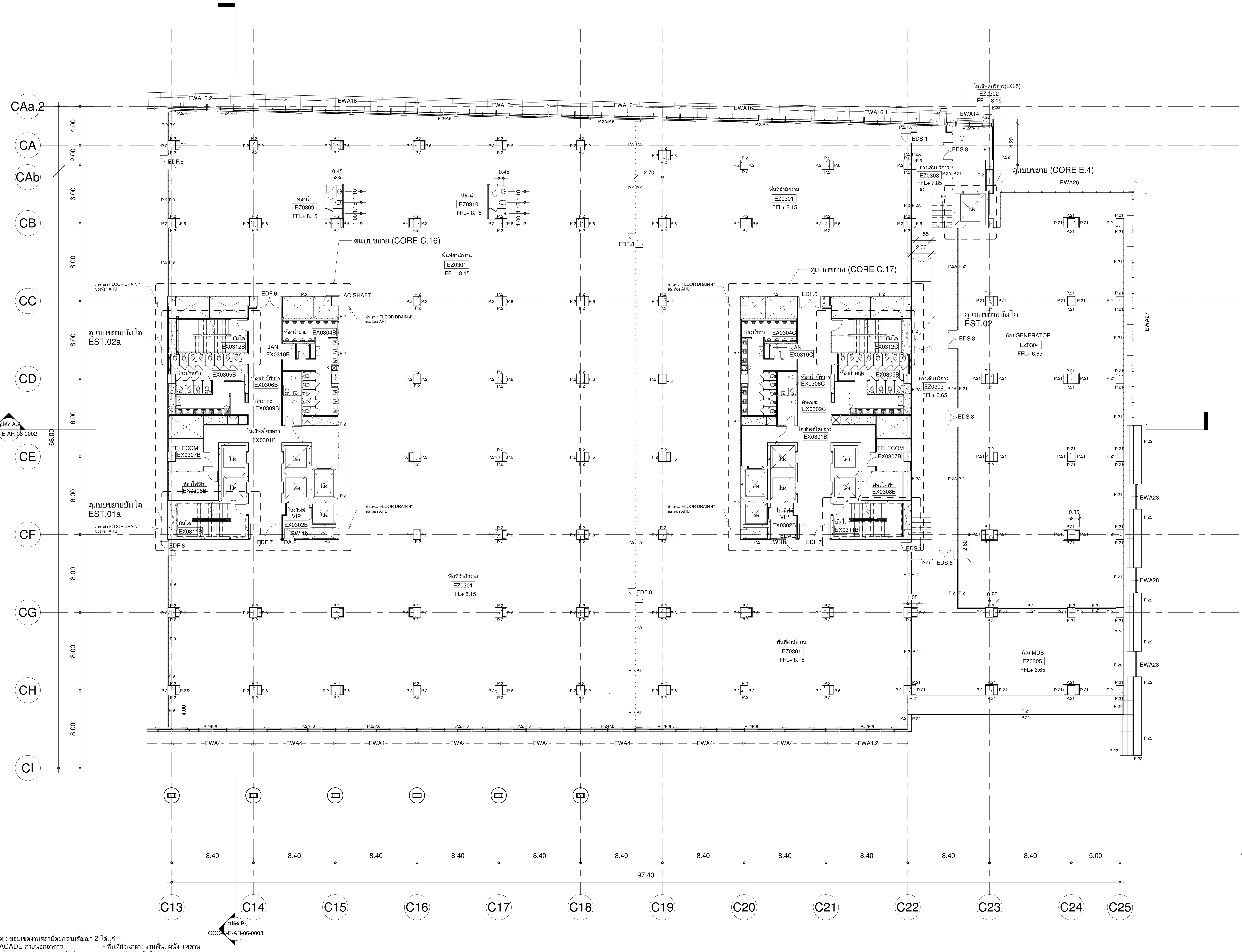

ตารางรายการวัสดุ

รหัสห้อง	ชื่อห้อง	FLOOR	PARTITION	CEILLING
	พื้นที่ LIFT CORE EC.1			
EX0301A	โถงลิฟต์โดยสาร	F.4A	P.2A,P.15A	C.1
EX0302A	โถงลิฟต์ VIP	F.4A	P.2A,P.15A	C.1
EX0303A	โถงลิฟต์ดับเพลิง	F.9	P.2A	C.6
EX0304A	ห้องน้ำชาย	F.5A	P.13A	C.2
EX0305A	ห้องน้ำหญิง	F.5A	P.13A	C.2
EX0306A	ห้องน้ำคนพิการ	F.5A	P.13A	C.2
EX0307A	ห้อง TELECOM	F.6	P.21	C.6
EX0308A	ห้องไฟฟ้า	F.6	P.21	C.6
EX0309A	ห้องขยะ	F.6	P.21	C.6
EX0310A	ห้อง JANITOR	F.2	P.12	C.2
EX0311A	บันไดหนีไฟ EST.01	F.19	P.2A	C.6
EX0312A	บันไดหนีไฟ EST.02	F.19	P.2A	C.6
	พื้นที่ LIFT CORE EC.2			
EX0301B	โถงลิฟต์โดยสาร	F.4A	P.2A,P.15A	C.1
EX0302B	โถงลิฟต์ VIP	F.4A	P.2A,P.15A	C.1
EX0303B	โถงลิฟต์ดับเพลิง	F.9	P.2A	C.6
EX0304B	ห้องน้ำชาย	F.5A	P.13A	C.2
EX0305B	ห้องน้ำหญิง	F.5A	P.13A	C.2
EX0306B	ห้องน้ำคนพิการ	F.5A	P.13A	C.2
EX0307B	ห้อง TELECOM	F.6	P.21	C.6
EX0308B	ห้องไฟฟ้า	F.6	P.21	C.6
EX0309B	ห้องขยะ	F.6	P.21	C.6
EX0310B	ห้อง JANITOR	F.2	P.12	C.2
EX0311B	บันไดหนีไฟ EST.01a	F.19	P.2A	C.6
EX0312B	บันไดหนีไฟ EST.02a	F.19	P.2A	C.6
	พื้นที่ LIFT CORE EC.3			
EX0301C	โถงลิฟต์โดยสาร	F.4A	P.2A,P.15A	C.1
EX0302C	โถงลิฟต์ VIP	F.4A	P.2A,P.15A	C.1
EX0303C	โถงลิฟต์ดับเพลิง	F.9	P.2A	C.6
EX0304C	ห้องน้ำชาย	F.5A	P.13A	C.2
EX0305C	ห้องน้ำหญิง	F.5A	P.13A	C.2
EX0306C	ห้องน้ำคนพิการ	F.5A	P.13A	C.2
EX0307C	ห้อง TELECOM	F.6	P.21	C.6
EX0308C	ห้องไฟฟ้า	F.6	P.21	C.6
EX0309C	ห้องขยะ	F.6	P.21	C.6
EX0310C	ห้อง JANITOR	F.2	P.12	C.2
EX0311C	บันไดหนีไฟ EST.01	F.19	P.2A	C.6
EX0312C	บันไดหนีไฟ EST.02	F.19	P.2A	C.6
	กระทรวงดิจิทัลเพื่อเศรษฐกิจและสังคม (MDES)			
EZ0301	พื้นที่สำนักงาน	F.17	P.2,P.6,P.9	C.4
EZ0302	โถงลิฟต์บริการ (EC.5)	F.17	P.2A,P.6A,P.21	C.1
EZ0303	ทางเดินบริการ	F.17	P.2A,P.6A	C.1
EZ0304	ห้อง GENERATOR	F.6	P.21	C.6
EZ0305	ห้อง MDB	F.6	P.21	C.6
EZ0306	ห้อง AHU	F.6	P.21	C.6
EZ0307	ห้องน้ำ	F.18	P.2	C.4
EZ0308	ห้องน้ำ	F.18	P.2	C.4
EZ0309	ห้องน้ำ	F.18	P.2	C.4
EZ0310	ห้องน้ำ	F.18	P.2	C.4
EZ0311	ห้องน้ำ	F.18	P.2	C.4
EZ0312	ห้องน้ำ	F.18	P.2	C.4

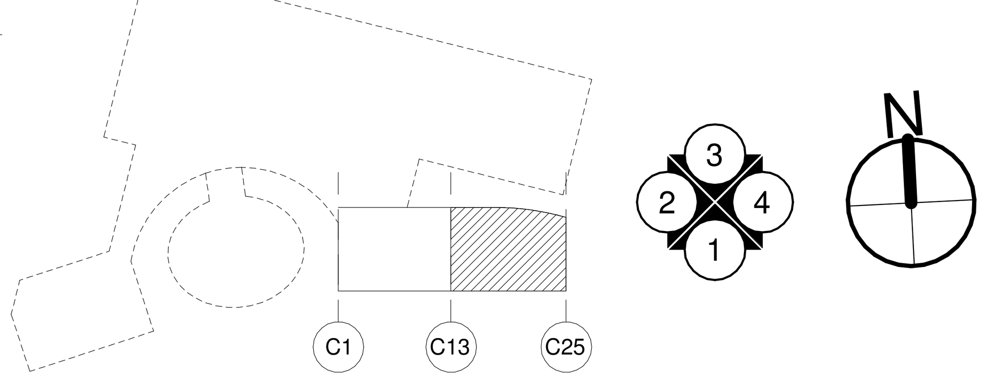

แปลนพื้นชั้น 3 PART 2

A1 1 : 200
A3 1 : 400

หมายเหตุ : ขอบเขตงานสถาปัตยกรรมสัญญา 2 ได้แก่
- งาน FACADE ภายนอกอาคาร
- งานท่อน้ำส่วนกลาง, งานประตูหน้าต่าง
- ส่วนรอบ OPEN WELL
- พื้นที่ส่วนกลาง งานพื้น, ผนัง, เพดาน
- ส่วนหน้าทางเข้าพื้นที่หน่วยงาน
- แนวรอบอาคาร และอื่นๆ ตามแบบ

เจ้าของโครงการ

บริษัท ธนารักษ์พัฒนาสินทรัพย์ จำกัด 120 อาคารธนพิพัฒน์
ศูนย์ราชการเฉลิมพระเกียรติ ๘๐ พรรษา ๕ ธันวาคม ๒๕๕๐
ถนนแจ้งวัฒนะ แขวงทุ่งสองห้อง เขตหลักสี่ กรุงเทพมหานคร 10210

ที่ปรึกษาบริหารโครงการ

บริษัท ทีม คอนซัลติ้งเอนจิเนียริ่งแอนด์แมเนจเมนท์ จำกัด (มหาชน)
บริษัท เอทีที คอนซัลแตนท์ จำกัด
บริษัท ทีม เอสคิว จำกัด
เลขที่ 151 ถนนนวลจันทร์
แขวง นวลจันทร์ เขตบึงกุ่ม กรุงเทพฯ 10230
TEL. 0-2509-9000 FAX.0-29509-9090

ผู้ออกแบบ

GCDT
GOVERNMENT CENTER DESIGN TEAM
เลขที่ 4 ซอยรัชดาภิเษก 64 ถนนรัชดาภิเษก
แขวง วงศ์สว่าง เขตบางซื่อ กรุงเทพฯ 10800
TEL. 0-2922-3435 FAX. 0-2922-3433

ผู้จัดการโครงการ	
ธีรยุทธ์ หงษ์สวัสดิ์	ว-สถ 491
รองผู้จัดการโครงการ	
ฉัตรชัย ธีระวงษ์ไพโรจน์	ว-สถ 556
จักรพงษ์ มณิปันตี	ว-สน. 13
เลิศฤทธิ์ นิธิไชโย	ว-ภส. 18
ชนินทร พุดอำพร	วย. 1935
เกชา ธีระโกเมน	วก.500,วส.56

สถาปนิก	
ฉัตรชัย ธีระวงษ์ไพโรจน์	ว-สถ 556
กฤษฎา พนิตโกศล	ส-สถ 1598
ธานินทร์ แสงสร้อย	ส-สถ 2747
วรชาติ นิลสำราญจิต	ส-สถ 3209
สุภัคร์กิจ อัศวเมฆี	ส-สถ 3366
ศุภฤกษ์ นรพงษ์	ภ-สถ 15242
รักษิณา นามไพโรจน์	ภ-สถ 19909
งานตกแต่งภายในและครุภัณฑ์	
จักรพงษ์ มณิปันตี	ว-สน 13
ศิริกันยา ชุ่มเชยกลิ่น	
เกรียงยศ จรูญศรีสวัสดิ์	ภ-สน 1465

วิศวกรโครงสร้าง	
น.อ. ชาญชัย จันทรรัตน์	วย.1108
สุรพงศ์ ศิริวิชยกุล	วย. 1209
โชคชัย ขัดขจร	สย.4522
ดร.ปิยวัชร ชัยเสรี	สย.7227
นพดล งิ้วงาม	สย.9021
ภูมิสถาปนิก	
เลิศฤทธิ์ นิธิไชโย	ว-ภส. 18
เอกสิทธิ์ อรุณวงศ์ ณ อยุธยา	ส-ภส. 6
ภาวิณี โพธานุรักษ์	ส-ภส. 85
พุฒิชัย โรจน์ทวีพิทักษ์	ภ-ภส. 8
ธเนศวร แพรัตนดิลก	ภ-ภส. 580

วิศวกรงานระบบไฟฟ้า	
เจริญชัย เลิศมหกิจ	วฟก.1100
สุวิชญาณ์ เมธมโนรมย์	วฟก.1093
วิศวกรงานระบบสื่อสาร	
วิเศรษฐ์ อังสุรัตน์โกมล	วฟก.1129
วิศวกรงานระบบเครื่องกล	
สมจินต์ ดิสวัสดิ์	วก.941
งานถนนและระบบระบายน้ำภายนอกอาคาร	
อุดม หงษ์ประธานพร	สย.7267
อรรถวุฒิ กองศาสนะ	ภย.22322
งานออกแบบแสงสว่าง	
ดร. วรรณภา พิมพ์วิริยะกุล	ภสถ. 2956

วิศวกรงานระบบสุขาภิบาล	
ไวทูร เมธมโนรมย์	สส.106
งานอนุรักษ์พลังงาน	
สรัญญา รัตนบัณฑิตสกุล	สก.3173
วิศวกรงานระบบความปลอดภัยและป้องกันอัคคีภัย	
อรรณพ กิ่งขจี	วก.900
ผู้ตรวจสอบงานโครงสร้าง	
ผู้เชี่ยวชาญงานประหยัดพลังงานและอาคารเขียว	
ผศ.ดร.ชนิกานต์ ยิ้มประยูร	
อนุชิต พึ่งกล่อม	
ธานินทร์ แสงสร้อย	ส-สถ 2747

ชื่อโครงการ :

โครงการพัฒนาพื้นที่ส่วนขยาย

ศูนย์ราชการเฉลิมพระเกียรติ ๘๐ พรรษา ๕ ธันวาคม ๒๕๕๐ พื้นที่โซน C ศูนย์ราชการโซน C อาคารทิศตะวันออก(E)

REVISION			
NO.	DATE	DESCRIPTION	BY
0	22/03/64	FOR BIDDING	GCDT

ชื่อแบบ :
แปลนพื้นชั้น 3 PART 2

เขียนโดย : Author	
ตรวจสอบโดย : Checker	วันที่ : 22/03/64
อนุมัติโดย : Approver	มาตราส่วน : As indicated
เลขที่แบบ : GCC-C-E-AR-03-0015	

SIZE : A1 = 84.1 x 59.4 mm.

ALL PRINTS SPECIFICATION AND THEIR COPY RIGHT ARE THE PROPERTIES OF GOVERNMENT CENTER DESIGN TEAM AND MUST NOT BE COPIED OR REPRODUCED WITHOUT WRITTEN PERMISSION FROM GOVERNMENT CENTER DESIGN TEAM

โครงการพัฒนาพื้นที่ส่วนขยาย

ชื่อโครงการ : ศูนย์ราชการเฉลิมพระเกียรติ ๘๐ พรรษา ๕ ธันวาคม ๒๕๕๐ พื้นที่โซน C ศูนย์ราชการโซน C อาคารทิศตะวันออก(E)

ชื่อแบบ : แปลนพื้นชั้น 4

เลขที่แบบ : GCC-C-E-AR-03-0016

เขียนโดย : Author	
ตรวจสอบโดย : Checker	วันที่ : 22/03/64
อนุมัติโดย : Approver	มาตราส่วน : As indicated

REVISION

NO.	DATE	DESCRIPTION	BY
0	22/03/64	FOR BIDDING	GCDT

เจ้าของโครงการ

บริษัท ธนารักษ์พัฒนาสินทรัพย์ จำกัด 120 อาคารธนพิพัฒน์ ศูนย์ราชการเฉลิมพระเกียรติ ๘๐ พรรษา ๕ ธันวาคม ๒๕๕๐ ถนนแจ้งวัฒนะ แขวงทุ่งสองห้อง เขตหลักสี่ กรุงเทพมหานคร 10210

ที่ปรึกษาบริหารโครงการ

บริษัท ทีม คอนซัลติ้งเอนจิเนียริ่งแอนด์แมเนจเมนท์ จำกัด (มหาชน)
บริษัท เอทีที คอนซัลแตนท์ จำกัด
บริษัท ทีม เอสคิว จำกัด

เลขที่ 151 ถนนนวลจันทร์ แขวง นวลจันทร์ เขตบึงกุ่ม กรุงเทพฯ 10230
TEL. 0-2509-9000 FAX.0-29509-9090

ผู้ออกแบบ

GCDT GOVERNMENT CENTER DESIGN TEAM

เลขที่ 4 ซอยรัชดาภิเษก 64 ถนนรัชดาภิเษก แขวง วงศ์สว่าง เขตบางซื่อ กรุงเทพฯ 10800
TEL. 0-2922-3435 FAX. 0-2922-3433

ผู้จัดการโครงการ	
ธีรยุทธ์ หงษ์สวัสดิ์	ว-สถ 491
รองผู้จัดการโครงการ	
ฉัตรชัย ธีระวงษ์ไพโรจน์	ว-สถ 556
จักรพงษ์ มณิปันตี	ว-สน. 13
เลิศฤทธิ์ นิธิไชโย	ว-ภส. 18
ชนินทร พุดอำพร	วย. 1935
เกชา ธีระโกเมน	วก.500,วส.56

สถาปนิก	
ฉัตรชัย ธีระวงษ์ไพโรจน์	ว-สถ 556
กฤษฎา พนิตโกศล	ส-สถ 1598
ธานินทร์ แสงสร้อย	ส-สถ 2747
วรชาติ นิลสำราญจิต	ส-สถ 3209
สุภัคร์กิจ อัศวเมฆี	ส-สถ 3366
ศุภฤกษ์ นรพงษ์	ภ-สถ 15242
รักษิณา นามไพโรจน์	ภ-สถ 19909
งานตกแต่งภายในและครุภัณฑ์	
จักรพงษ์ มณิปันตี	ว-สน 13
ศิริกันยา ชุ่มเชยกลิ่น	
เกรียงยศ จรูญศรีสวัสดิ์	ภ-สน 1465

วิศวกรโครงสร้าง	
น.อ. ชาญชัย จันทรรัตน์	วย.1108
สุรพงศ์ ศิริวิชยกุล	วย. 1209
โชคชัย ขัดขจร	สย.4522
ดร.ปิยวัชร ชัยเสรี	สย.7227
นพดล งิ้วงาม	สย.9021
ภูมิสถาปนิก	
เลิศฤทธิ์ นิธิไชโย	ว-ภส. 18
เอกสิทธิ์ อรุณวงศ์ ณ อยุธยา	ส-ภส. 6
ภาวิณี โพธานุรักษ์	ส-ภส. 85
พุฒิชัย โรจน์ทวีพิทักษ์	ภ-ภส. 8
ธเนศวร แพรัตนดิลก	ภ-ภส. 580

วิศวกรงานระบบไฟฟ้า	
เจริญชัย เลิศมหกิจ	วฟก.1100
สุวิชญาณ์ เมธมโนรมย์	วฟก.1093
วิศวกรงานระบบสื่อสาร	
วิเศรษฐ์ อังสุรัตน์โกมล	วฟก.1129
วิศวกรงานระบบเครื่องกล	
สมจินต์ ดิสวัสดิ์	วก.941
งานถนนและระบบระบายน้ำภายนอกอาคาร	
อุดม หงษ์ประธานพร	สย.7267
อรรถวุฒิ กองศาสนะ	ภย.22322
งานออกแบบแสงสว่าง	
ดร. วรรณภา พิมพ์วิริยะกุล	ภสถ. 2956

วิศวกรงานระบบสุขาภิบาล	
ไวทูร เมธมโนรมย์	สส.106
งานอนุรักษ์พลังงาน	
สรัญญา รัตนบัณฑิตสกุล	สก.3173
วิศวกรงานระบบความปลอดภัยและป้องกันอัคคีภัย	
อรรณพ กิ่งขจี	วก.900
ผู้ตรวจสอบงานโครงสร้าง	
ผู้เชี่ยวชาญงานประหยัดพลังงานและอาคารเขียว	
ผศ.ดร.ชนิกานต์ ยิ้มประยูร	
อนุชิต พึ่งกล่อม	
ธานินทร์ แสงสร้อย	ส-สถ 2747

SIZE : A1 = 84.1 x 59.4 mm.

ALL PRINTS SPECIFICATION AND THEIR COPY RIGHT ARE THE PROPERTIES OF GOVERNMENT CENTER DESIGN TEAM AND MUST NOT BE COPIED OR REPRODUCED WITHOUT WRITTEN PERMISSION FROM GOVERNMENT CENTER DESIGN TEAM

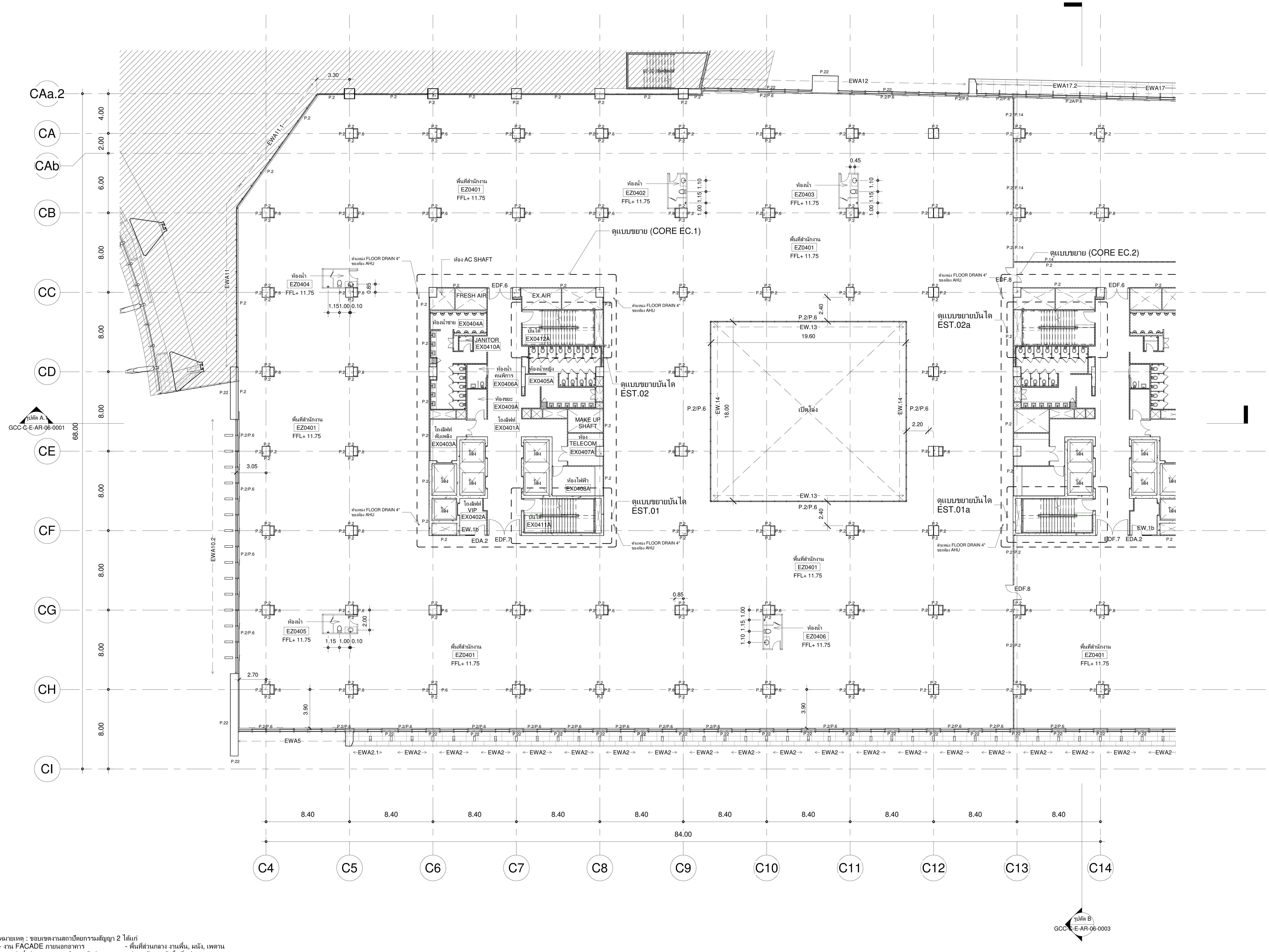

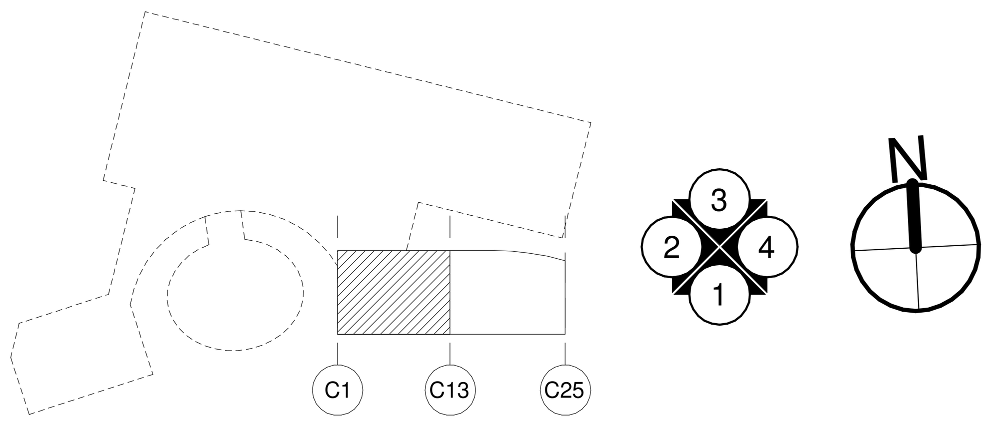

แปลนพื้นชั้น 4 PART 1

A1 1 : 200
A3 1 : 400

ตารางรายการวัสดุ

รหัสห้อง	ชื่อห้อง	FLOOR	PARTITION	CEILLING
	พื้นที่ LIFT CORE EC.1			
EX0401A	โถงลิฟต์โดยสาร	F.4A	P.2A,P.15A	C.1
EX0402A	โถงลิฟต์ VIP	F.4A	P.2A,P.15A	C.1
EX0403A	โถงลิฟต์ดับเพลิง	F.9	P.2A	C.6
EX0404A	ห้องน้ำชาย	F.5A	P.13A	C.2
EX0405A	ห้องน้ำหญิง	F.5A	P.13A	C.2
EX0406A	ห้องน้ำคนพิการ	F.5A	P.13A	C.2
EX0407A	ห้อง TELECOM	F.6	P.21	C.6
EX0408A	ห้องไฟฟ้า	F.6	P.21	C.6
EX0409A	ห้องขยะ	F.6	P.21	C.6
EX0410A	ห้อง JANITOR	F.2	P.12	C.2
EX0411A	บันไดหนีไฟ EST.01	F.19	P.2A	C.6
EX0412A	บันไดหนีไฟ EST.02	F.19	P.2A	C.6
	พื้นที่ LIFT CORE EC.2			
EX0401B	โถงลิฟต์โดยสาร	F.4A	P.2A,P.15A	C.1
EX0402B	โถงลิฟต์ VIP	F.4A	P.2A,P.15A	C.1
EX0403B	โถงลิฟต์ดับเพลิง	F.9	P.2A	C.6
EX0404B	ห้องน้ำชาย	F.5A	P.13A	C.2
EX0405B	ห้องน้ำหญิง	F.5A	P.13A	C.2
EX0406B	ห้องน้ำคนพิการ	F.5A	P.13A	C.2
EX0407B	ห้อง TELECOM	F.6	P.21	C.6
EX0408B	ห้องไฟฟ้า	F.6	P.21	C.6
EX0409B	ห้องขยะ	F.6	P.21	C.6
EX0410B	ห้อง JANITOR	F.2	P.12	C.2
EX0411B	บันไดหนีไฟ EST.01a	F.19	P.2A	C.6
EX0412B	บันไดหนีไฟ EST.02a	F.19	P.2A	C.6
	พื้นที่ LIFT CORE EC.3			
EX0401C	โถงลิฟต์โดยสาร	F.4A	P.2A,P.15A	C.1
EX0402C	โถงลิฟต์ VIP	F.4A	P.2A,P.15A	C.1
EX0403C	โถงลิฟต์ดับเพลิง	F.9	P.2A	C.6
EX0404C	ห้องน้ำชาย	F.5A	P.13A	C.2
EX0405C	ห้องน้ำหญิง	F.5A	P.13A	C.2
EX0406C	ห้องน้ำคนพิการ	F.5A	P.13A	C.2
EX0407C	ห้อง TELECOM	F.6	P.21	C.6
EX0408C	ห้องไฟฟ้า	F.6	P.21	C.6
EX0409C	ห้องขยะ	F.6	P.21	C.6
EX0410C	ห้อง JANITOR	F.2	P.12	C.2
EX0411C	บันไดหนีไฟ EST.01	F.19	P.2A	C.6
EX0412C	บันไดหนีไฟ EST.02	F.19	P.2A	C.6
	กระทรวงดิจิทัลเพื่อเศรษฐกิจและสังคม (MDES)			
EZ0401	พื้นที่สำนักงาน	F.17	P.2,P.6	C.4
EZ0402	ห้องน้ำ	F.18	P.2	C.4
EZ0403	ห้องน้ำ	F.18	P.2	C.4
EZ0404	ห้องน้ำ	F.18	P.2	C.4
EZ0405	ห้องน้ำ	F.18	P.2	C.4
EZ0406	ห้องน้ำ	F.18	P.2	C.4

หมายเหตุ : ขอบเขตงานสถาปัตยกรรมสัญญา 2 ได้แก่
- งาน FACADE ภายนอกอาคาร
- งานท่อน้ำส่วนกลาง, งานประตูหน้าต่าง
- ส่วนรอบ OPEN WELL
- พื้นที่ส่วนกลาง งานพื้น, ผนัง, เพดาน
- ส่วนหน้าทางเข้าพื้นที่หน่วยงาน
- แนวรอบอาคาร และอื่นๆ ตามแบบ

เจ้าของโครงการ

DHANARAK ASSETS DEVELOPMENT CO., LTD.

บริษัท ธนารักษ์พัฒนาสินทรัพย์ จำกัด 120 อาคารธนพิพัฒน์
ศูนย์ราชการเฉลิมพระเกียรติ ๘๐ พรรษา ๕ ธันวาคม ๒๕๕๐
ถนนแจ้งวัฒนะ แขวงทุ่งสองห้อง เขตหลักสี่ กรุงเทพมหานคร 10210

ที่ปรึกษาบริหารโครงการ

TEAM GROUP

บริษัท ทีม คอนซัลติ้งเอนจิเนียริ่งแอนด์แมเนจเมนท์ จำกัด (มหาชน)
บริษัท เอทีที คอนซัลแตนท์ จำกัด
บริษัท ทีม เอสคิว จำกัด

เลขที่ 151 ถนนนวลจันทร์
แขวง นวลจันทร์ เขตบึงกุ่ม กรุงเทพฯ 10230
TEL. 0-2509-9000 FAX.0-29509-9090

ผู้ออกแบบ

GCDT
GOVERNMENT CENTER
DESIGN TEAM

เลขที่ 4 ซอยรัชดาภิเษก 64 ถนนรัชดาภิเษก
แขวง วงศ์สว่าง เขตบางซื่อ กรุงเทพฯ 10800
TEL. 0-2922-3435 FAX. 0-2922-3433

ผู้จัดการโครงการ		สถาปนิก		วิศวกรโครงสร้าง		วิศวกรงานระบบไฟฟ้า		วิศวกรงานระบบสุขาภิบาล	
ธีรยุทธ์ หงษ์สวัสดิ์	ว-สถ 491	ฉัตรชัย ธีระวงษ์ไพโรจน์	ว-สถ 556	น.อ. ชาญชัย จันทรรัตน์	วย.1108	เจริญชัย เลิศมหกิจ	วฟก.1100	ไวทูร เมธมโนรมย์	สส.106
		กฤษฎา พนิตโกศล	ส-สถ 1598	สุรพงศ์ ศิริวิชยกุล	วย. 1209	สุวิชญาณ์ เมธมโนรมย์	วฟก.1093	**งานอนุรักษ์พลังงาน**	
รองผู้จัดการโครงการ		ธานินทร์ แสงสร้อย	ส-สถ 2747	โชคชัย ขัดขจร	สย.4522	**วิศวกรงานระบบสื่อสาร**		สรัญญา รัตนบัณฑิตสกุล	สก.3173
ฉัตรชัย ธีระวงษ์ไพโรจน์	ว-สถ 556	วรชาติ นิลสำราญจิต	ส-สถ 3209	ดร.ปิยวัชร ชัยเสรี	สย.7227	วิเศรษฐ์ อังสุรัตน์โกมล	วฟก.1129	**วิศวกรงานระบบความปลอดภัยและป้องกันอัคคีภัย**	
จักรพงษ์ มณีปันตี	ว-สน. 13	สุภัคร์กิจ อัศวเมฆี	ส-สถ 3366	นพดล งิ้วงาม	สย.9021	**วิศวกรงานระบบเครื่องกล**		อรรณพ กิ่งขจี	วก.900
เลิศฤทธิ์ นิธิไชโย	ว-ภส. 18	ศุภฤกษ์ นรพงษ์	ภ-สถ 15242	**ภูมิสถาปนิก**		สมจินต์ ดิสวัสดิ์	วก.941	**ผู้ตรวจสอบงานโครงสร้าง**	
ชนินทร พุดอำพร	วย. 1935	รักษิณา นามไพโรจน์	ภ-สถ 19909	เลิศฤทธิ์ นิธิไชโย	ว-ภส. 18	**งานถนนและระบบระบายน้ำภายนอกอาคาร**			
เกชา ธีระโกเมน	วก.500,วส.56	**งานตกแต่งภายในและครุภัณฑ์**		เอกสิทธิ์ อรุณวงศ์ ณ อยุธยา	ส-ภส. 6	อุดม หงษ์ประธานพร	สย.7267	**ผู้เชี่ยวชาญงานประหยัดพลังงานและอาคารเขียว**	
		จักรพงษ์ มณีปันตี	ว-สน 13	ภาวิณี โพธานุรักษ์	ส-ภส. 85	อรรถวุฒิ กองศาสนะ	ภย.22322	ผศ.ดร.ชนิกานต์ ยิ้มประยูร	
		ศิริกันยา ชุ่มเชยกลิ่น		พุฒิชัย โรจน์ทวีพิทักษ์	ภ-ภส. 8	**งานออกแบบแสงสว่าง**		อนุชิต พึ่งกล่อม	
		เกรียงยศ จรูญศรีสวัสดิ์	ภ-สน 1465	ธเนศวร แพรัตนดิลก	ภ-ภส. 580	ดร. วรรณภา พิมพ์วิริยะกุล	ภสถ. 2956	ธานินทร์ แสงสร้อย	ส-สถ 2747

ชื่อโครงการ :

โครงการพัฒนาพื้นที่ส่วนขยาย

ศูนย์ราชการเฉลิมพระเกียรติ ๘๐ พรรษา ๕ ธันวาคม ๒๕๕๐ พื้นที่โซน C ศูนย์ราชการโซน C อาคารทิศตะวันออก(E)

REVISION			
NO.	DATE	DESCRIPTION	BY
0	22/03/64	FOR BIDDING	GCDT

ชื่อแบบ :
แปลนพื้นชั้น 4 PART 1

เขียนโดย : Author
ตรวจสอบโดย : Checker | วันที่ : 22/03/64
อนุมัติโดย : Approver | มาตราส่วน : As indicated
เลขที่แบบ :
GCC-C-E-AR-03-0017

SIZE : A1 = 84.1 x 59.4 mm.

ALL PRINTS SPECIFICATION AND THEIR COPY RIGHT ARE THE PROPERTIES OF GOVERNMENT CENTER DESIGN TEAM AND MUST NOT BE COPIED OR REPRODUCED WITHOUT WRITTEN PERMISSION FROM GOVERNMENT CENTER DESIGN TEAM

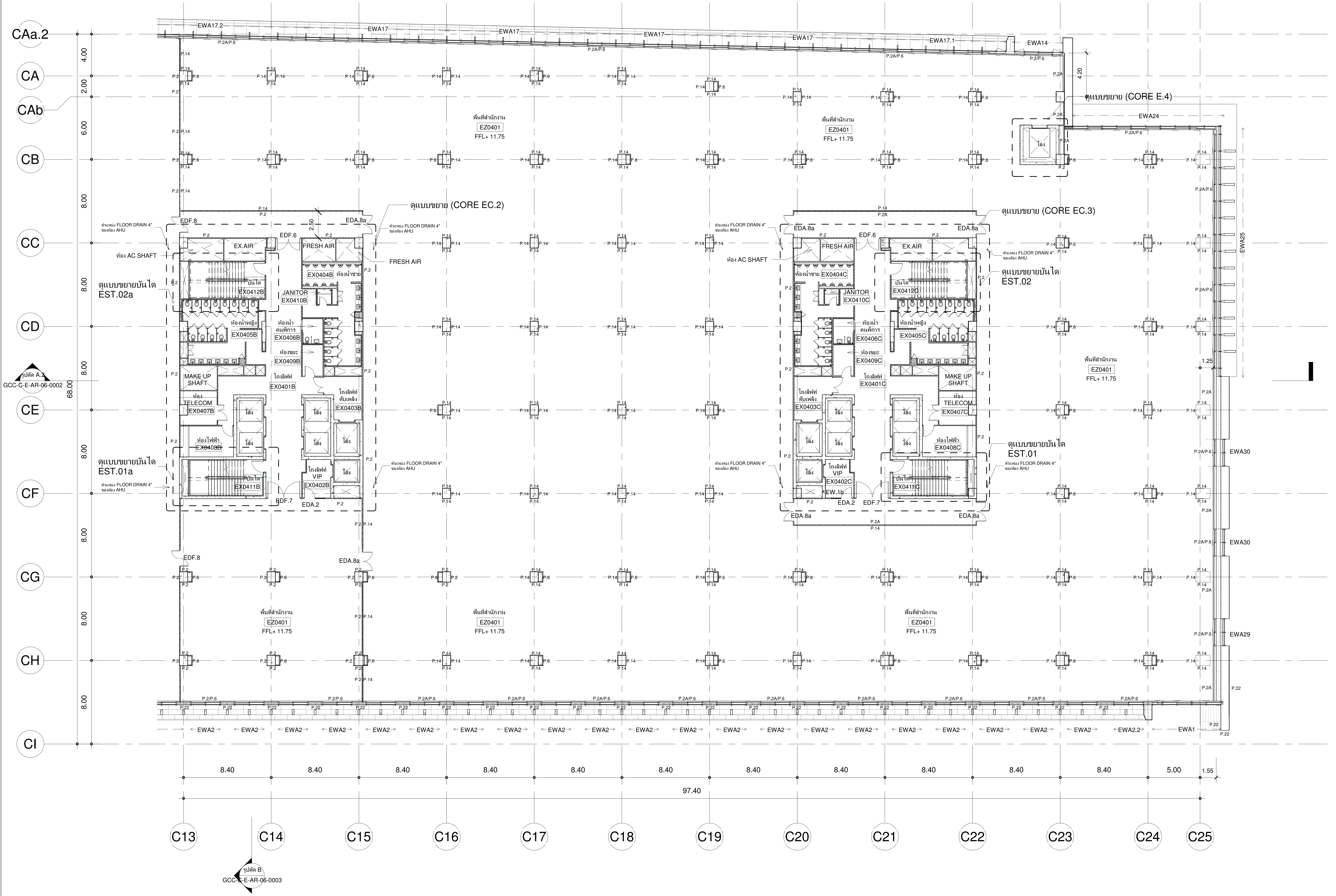

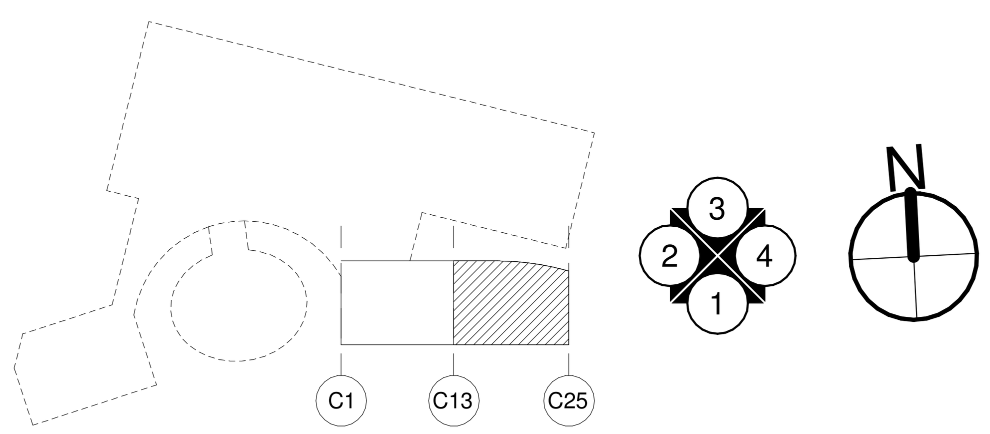

ตารางรายการวัสดุ

รหัสห้อง	ชื่อห้อง	FLOOR	PARTITION	CEILLING
	พื้นที่ LIFT CORE EC.1			
EX0401A	โถงลิฟต์โดยสาร	F.4A	P.2A,P.15A	C.1
EX0402A	โถงลิฟต์ VIP	F.4A	P.2A,P.15A	C.1
EX0403A	โถงลิฟต์ดับเพลิง	F.9	P.2A	C.6
EX0404A	ห้องน้ำชาย	F.5A	P.13A	C.2
EX0405A	ห้องน้ำหญิง	F.5A	P.13A	C.2
EX0406A	ห้องน้ำคนพิการ	F.5A	P.13A	C.2
EX0407A	ห้อง TELECOM	F.6	P.21	C.6
EX0408A	ห้องไฟฟ้า	F.6	P.21	C.6
EX0409A	ห้องขยะ	F.6	P.21	C.6
EX0410A	ห้อง JANITOR	F.2	P.12	C.2
EX0411A	บันไดหนีไฟ EST.01	F.19	P.2A	C.6
EX0412A	บันไดหนีไฟ EST.02	F.19	P.2A	C.6
	พื้นที่ LIFT CORE EC.2			
EX0401B	โถงลิฟต์โดยสาร	F.4A	P.2A,P.15A	C.1
EX0402B	โถงลิฟต์ VIP	F.4A	P.2A,P.15A	C.1
EX0403B	โถงลิฟต์ดับเพลิง	F.9	P.2A	C.6
EX0404B	ห้องน้ำชาย	F.5A	P.13A	C.2
EX0405B	ห้องน้ำหญิง	F.5A	P.13A	C.2
EX0406B	ห้องน้ำคนพิการ	F.5A	P.13A	C.2
EX0407B	ห้อง TELECOM	F.6	P.21	C.6
EX0408B	ห้องไฟฟ้า	F.6	P.21	C.6
EX0409B	ห้องขยะ	F.6	P.21	C.6
EX0410B	ห้อง JANITOR	F.2	P.12	C.2
EX0411B	บันไดหนีไฟ EST.01a	F.19	P.2A	C.6
EX0412B	บันไดหนีไฟ EST.02a	F.19	P.2A	C.6
	พื้นที่ LIFT CORE EC.3			
EX0401C	โถงลิฟต์โดยสาร	F.4A	P.2A,P.15A	C.1
EX0402C	โถงลิฟต์ VIP	F.4A	P.2A,P.15A	C.1
EX0403C	โถงลิฟต์ดับเพลิง	F.9	P.2A	C.6
EX0404C	ห้องน้ำชาย	F.5A	P.13A	C.2
EX0405C	ห้องน้ำหญิง	F.5A	P.13A	C.2
EX0406C	ห้องน้ำคนพิการ	F.5A	P.13A	C.2
EX0407C	ห้อง TELECOM	F.6	P.21	C.6
EX0408C	ห้องไฟฟ้า	F.6	P.21	C.6
EX0409C	ห้องขยะ	F.6	P.21	C.6
EX0410C	ห้อง JANITOR	F.2	P.12	C.2
EX0411C	บันไดหนีไฟ EST.01	F.19	P.2A	C.6
EX0412C	บันไดหนีไฟ EST.02	F.19	P.2A	C.6
	กระทรวงดิจิทัลเพื่อเศรษฐกิจและสังคม (MDES)			
EZ0401	พื้นที่สำนักงาน	F.17	P.2,P.6	C.4
EZ0402	ห้องน้ำ	F.18	P.2	C.4
EZ0403	ห้องน้ำ	F.18	P.2	C.4
EZ0404	ห้องน้ำ	F.18	P.2	C.4
EZ0405	ห้องน้ำ	F.18	P.2	C.4
EZ0406	ห้องน้ำ	F.18	P.2	C.4

แปลนพื้นชั้น 4 PART 2

A1 1 : 200
A3 1 : 400

หมายเหตุ : ขอบเขตงานสถาปัตยกรรมสัญญา 2 ได้แก่
- งาน FACADE ภายนอกอาคาร
- งานท่อน้ำส่วนกลาง, งานประตูหน้าต่าง
- ส่วนรอบ OPEN WELL
- พื้นที่ส่วนกลาง งานพื้น, ผนัง, เพดาน
- ส่วนหน้าทางเข้าพื้นที่หน่วยงาน
- แนวรอบอาคาร และอื่นๆ ตามแบบ

เจ้าของโครงการ
บริษัท ธนารักษ์พัฒนาสินทรัพย์ จำกัด 120 อาคารธนพิพัฒน์
ศูนย์ราชการเฉลิมพระเกียรติ ๘๐ พรรษา ๕ ธันวาคม ๒๕๕๐
ถนนแจ้งวัฒนะ แขวงทุ่งสองห้อง เขตหลักสี่ กรุงเทพมหานคร 10210

ที่ปรึกษาบริหารโครงการ
บริษัท ทีม คอนซัลติ้งเอนจิเนียริ่งแอนด์แมเนจเมนท์ จำกัด (มหาชน)
บริษัท เอทีที คอนซัลแตนท์ จำกัด
บริษัท ทีม เอสคิว จำกัด
เลขที่ 151 ถนนนวลจันทร์
แขวง นวลจันทร์ เขตบึงกุ่ม กรุงเทพฯ 10230
TEL. 0-2509-9000 FAX.0-29509-9090

ผู้ออกแบบ
GCDT
GOVERNMENT CENTER DESIGN TEAM
เลขที่ 4 ซอยรัชดาภิเษก 64 ถนนรัชดาภิเษก
แขวง วงศ์สว่าง เขตบางซื่อ กรุงเทพฯ 10800
TEL. 0-2922-3435 FAX. 0-2922-3433

ผู้จัดการโครงการ
ธีรยุทธ์ หงษ์สวัสดิ์ ว-สถ 491
รองผู้จัดการโครงการ
ฉัตรชัย ธีระวงษ์ไพโรจน์ ว-สถ 556
จักรพงษ์ มณีปันตี ว-สน. 13
เลิศฤทธิ์ นิธิไชโย ว-ภส. 18
ชนินทร พุดอำพร วย. 1935
เกชา ธีระโกเมน วก.500,วส.56

สถาปนิก
ฉัตรชัย ธีระวงษ์ไพโรจน์ ว-สถ 556
กฤษฎา พนิตโกศล ส-สถ 1598
ธานินทร์ แสงสร้อย ส-สถ 2747
วรชาติ นิลสำราญจิต ส-สถ 3209
สุภัครกิจ อัศวเมฆี ส-สถ 3366
ศุภฤกษ์ นรพงษ์ ภ-สถ 15242
รักษิณา นามไพโรจน์ ภ-สถ 19909
งานตกแต่งภายในและครุภัณฑ์
จักรพงษ์ มณีปันตี ว-สน 13
ศิริกันยา ชุ่มเชยกลิ่น
เกรียงยศ จรูญศรีสวัสดิ์ ภ-สน 1465

วิศวกรโครงสร้าง
น.อ. ชาญชัย จันทรรัตน์ วย.1108
สุรพงศ์ ศิริวิชยกุล วย. 1209
โชคชัย ขัดขจร สย.4522
ดร.ปิยวัชร ชัยเสรี สย.7227
นพดล งิ้วงาม สย.9021
ภูมิสถาปนิก
เลิศฤทธิ์ นิธิไชโย ว-ภส. 18
เอกสิทธิ์ อรุณวงศ์ ณ อยุธยา ส-ภส. 6
ภาวิณี โพธานุรักษ์ ส-ภส. 85
พุฒิชัย โรจน์ทวีพิทักษ์ ภ-ภส. 8
ธเนศวร แพรัตนดิลก ภ-ภส. 580

วิศวกรงานระบบไฟฟ้า
เจริญชัย เลิศมหกิจ วฟก.1100
สุวิชญาณ์ เมธมโนรมย์ วฟก.1093
วิศวกรงานระบบสื่อสาร
วิเศรษฐ์ อังสุรัตน์โกมล วฟก.1129
วิศวกรงานระบบเครื่องกล
สมจินต์ ดิสวัสดิ์ วก.941
งานถนนและระบบระบายน้ำภายนอกอาคาร
อุดม หงษ์ประธานพร สย.7267
อรรถวุฒิ กองศาสนะ ภย.22322
งานออกแบบแสงสว่าง
ดร. วรรณภา พิมพ์วิริยะกุล ภสถ. 2956

วิศวกรงานระบบสุขาภิบาล
ไวทูร เมธมโนรมย์ สส.106
งานอนุรักษ์พลังงาน
สรัญญา รัตนบัณฑิตสกุล สก.3173
วิศวกรงานระบบความปลอดภัยและป้องกันอัคคีภัย
อรรณพ กิ่งขจี วก.900
ผู้ตรวจสอบงานโครงสร้าง
ผู้เชี่ยวชาญงานประหยัดพลังงานและอาคารเขียว
ผศ.ดร.ชนิกานต์ ยิ้มประยูร
อนุชิต พึ่งกล่อม
ธานินทร์ แสงสร้อย ส-สถ 2747

ชื่อโครงการ :
โครงการพัฒนาพื้นที่ส่วนขยาย
ศูนย์ราชการเฉลิมพระเกียรติ ๘๐ พรรษา ๕ ธันวาคม ๒๕๕๐ พื้นที่โซน C ศูนย์ราชการโซน C อาคารทิศตะวันออก(E)

REVISION			
NO.	DATE	DESCRIPTION	BY
0	22/03/64	FOR BIDDING	GCDT

ชื่อแบบ :
แปลนพื้นชั้น 4 PART 2

เขียนโดย : Author
ตรวจสอบโดย : Checker
วันที่ : 22/03/64
อนุมัติโดย : Approver
มาตราส่วน : As indicated
เลขที่แบบ :
GCC-C-E-AR-03-0018

SIZE : A1 = 84.1 x 59.4 mm.

ALL PRINTS SPECIFICATION AND THEIR COPY RIGHT ARE THE PROPERTIES OF GOVERNMENT CENTER DESIGN TEAM AND MUST NOT BE COPIED OR REPRODUCED WITHOUT WRITTEN PERMISSION FROM GOVERNMENT CENTER DESIGN TEAM

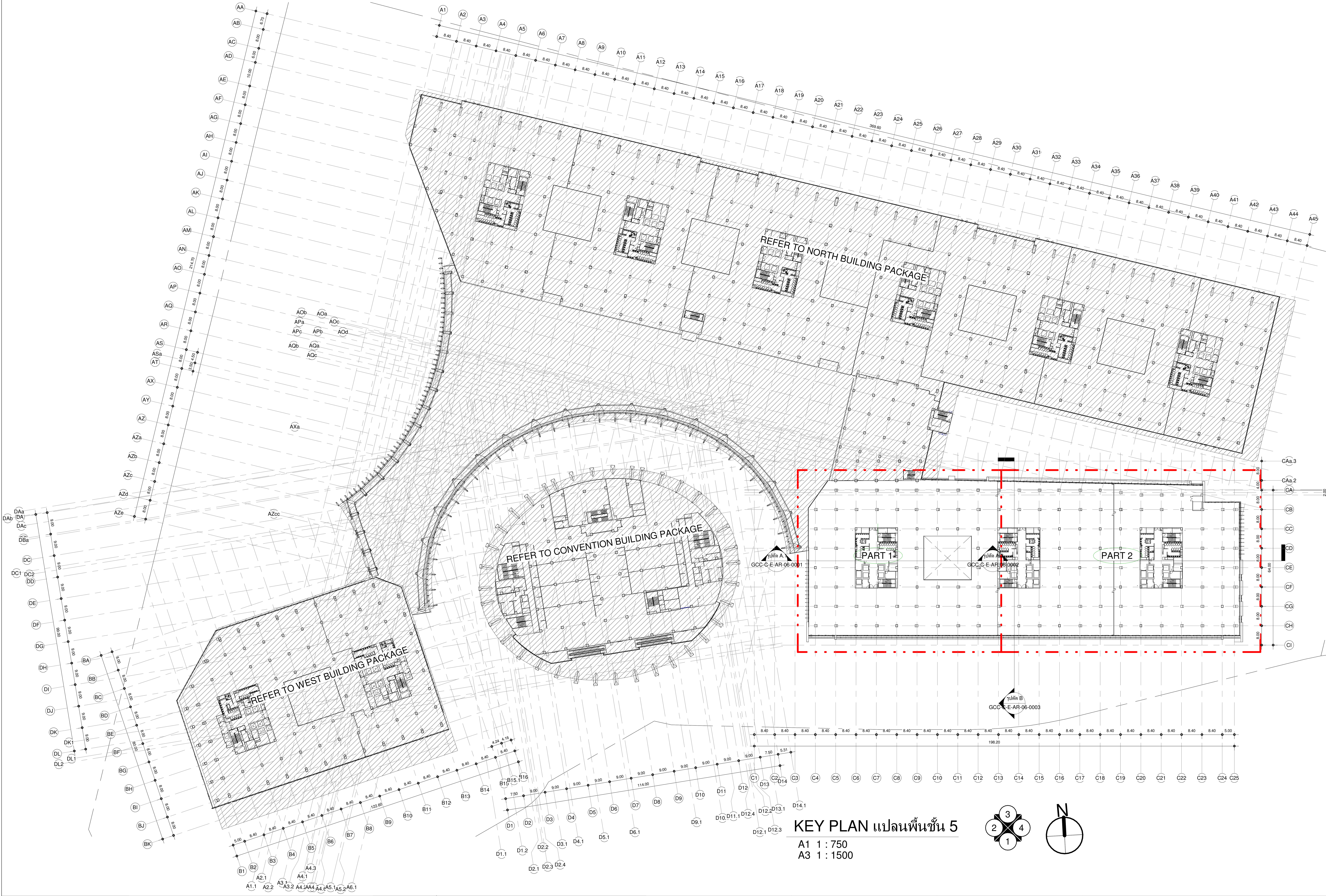

KEY PLAN แปลนพื้นชั้น 5

A1 1 : 750
A3 1 : 1500

เจ้าของโครงการ	ที่ปรึกษาบริหารโครงการ	ผู้ออกแบบ
บริษัท ธนารักษ์พัฒนาสินทรัพย์ จำกัด DHANARAK ASSETS DEVELOPMENT CO.,LTD.	TEAM GROUP	GCDT GOVERNMENT CENTER DESIGN TEAM
บริษัท ธนารักษ์พัฒนาสินทรัพย์ จำกัด 120 อาคารธนพิพัฒน์ ศูนย์ราชการเฉลิมพระเกียรติ ๘๐ พรรษา ๕ ธันวาคม ๒๕๕๐ ถนนแจ้งวัฒนะ แขวงทุ่งสองห้อง เขตหลักสี่ กรุงเทพมหานคร 10210	บริษัท ทีม คอนซัลติ้งเอนจิเนียริ่งแอนด์แมเนจเมนท์ จำกัด (มหาชน) บริษัท เอทีที คอนซัลแตนท์ จำกัด บริษัท ทีม เอสคิว จำกัด เลขที่ 151 ถนนนวลจันทร์ แขวง นวลจันทร์ เขตบึงกุ่ม กรุงเทพฯ 10230 TEL. 0-2509-9000 FAX.0-29509-9090	เลขที่ 4 ซอยรัชดาภิเษก 64 ถนนรัชดาภิเษก แขวง วงศ์สว่าง เขตบางซื่อ กรุงเทพฯ 10800 TEL. 0-2922-3435 FAX. 0-2922-3433

ผู้จัดการโครงการ	
ธีรยุทธ์ หงษ์สวัสดิ์	ว-สถ 491
รองผู้จัดการโครงการ	
ฉัตรชัย ธีระวงษ์ไพโรจน์	ว-สถ 556
จักรพงษ์ มณิปันตี	ว-สน. 13
เลิศฤทธิ์ นิธิไชโย	ว-ภส. 18
ชนินทร พุดอำพร	วย. 1935
เกชา ธีระโกเมน	วก.500,วส.56

สถาปนิก	
ฉัตรชัย ธีระวงษ์ไพโรจน์	ว-สถ 556
กฤษฎา พนิตโกศล	ส-สถ 1598
ธานินทร์ แสงสร้อย	ส-สถ 2747
วรชาติ นิลสำราญจิต	ส-สถ 3209
สุภัคร์กิจ อัศวเมฆี	ส-สถ 3366
ศุภฤกษ์ นรพงษ์	ภ-สถ 15242
รักษิณา นามไพโรจน์	ภ-สถ 19909
งานตกแต่งภายในและครุภัณฑ์	
จักรพงษ์ มณิปันตี	ว-สน 13
ศิริกันยา ชุ่มเชยกลิ่น	
เกรียงยศ จรูญศรีสวัสดิ์	ภ-สน 1465

วิศวกรโครงสร้าง	
น.อ. ชาญชัย จันทรรัตน์	วย.1108
สุรพงศ์ ศิริวิชยกุล	วย. 1209
โชคชัย ขัดขจร	สย.4522
ดร.ปิยวัชร ชัยเสรี	สย.7227
นพดล งิ้วงาม	สย.9021
ภูมิสถาปนิก	
เลิศฤทธิ์ นิธิไชโย	ว-ภส. 18
เอกสิทธิ์ อรุณวงศ์ ณ อยุธยา	ส-ภส. 6
ภาวิณี โพธานุรักษ์	ส-ภส. 85
พุฒิชัย โรจน์ทวีพิทักษ์	ภ-ภส. 8
ธเนศวร แพรัตนดิลก	ภ-ภส. 580

วิศวกรงานระบบไฟฟ้า	
เจริญชัย เลิศมหกิจ	วฟก.1100
สุวิชญาณ์ เมธมโนรมย์	วฟก.1093
วิศวกรงานระบบสื่อสาร	
วิเศรษฐ์ อังสุรัตน์โกมล	วฟก.1129
วิศวกรงานระบบเครื่องกล	
สมจินต์ ดิสวัสดิ์	วก.941
งานถนนและระบบระบายน้ำภายนอกอาคาร	
อุดม หงษ์ประธานพร	สย.7267
อรรถวุฒิ กองศาสนะ	ภย.22322
งานออกแบบแสงสว่าง	
ดร. วรรณภา พิมพ์วิริยะกุล	ภสถ. 2956

วิศวกรงานระบบสุขาภิบาล	
ไวทูร เมธมโนรมย์	สส.106
งานอนุรักษ์พลังงาน	
สรัญญา รัตนบัณฑิตสกุล	สก.3173
วิศวกรงานระบบความปลอดภัยและป้องกันอัคคีภัย	
อรรณพ กิ่งขจี	วก.900
ผู้ตรวจสอบงานโครงสร้าง	
ผู้เชี่ยวชาญงานประหยัดพลังงานและอาคารเขียว	
ผศ.ดร.ชนิกานต์ ยิ้มประยูร	
อนุชิต พึ่งกล่อม	
ธานินทร์ แสงสร้อย	ส-สถ 2747

ชื่อโครงการ :

โครงการพัฒนาพื้นที่ส่วนขยาย

ศูนย์ราชการเฉลิมพระเกียรติ ๘๐ พรรษา ๕ ธันวาคม ๒๕๕๐ พื้นที่โซน C ศูนย์ราชการโซน C อาคารทิศตะวันออก(E)

REVISION			
NO.	DATE	DESCRIPTION	BY
0	22/03/64	FOR BIDDING	GCDT

ชื่อแบบ :

แปลนพื้นชั้น 5

เขียนโดย : Author	
ตรวจสอบโดย : Checker	วันที่ : 22/03/64
อนุมัติโดย : Approver	มาตราส่วน : As indicated
เลขที่แบบ : GCC-C-E-AR-03-0019	

SIZE : A1 = 84.1 x 59.4 mm.

ALL PRINTS SPECIFICATION AND THEIR COPY RIGHT ARE THE PROPERTIES OF GOVERNMENT CENTER DESIGN TEAM AND MUST NOT BE COPIED OR REPRODUCED WITHOUT WRITTEN PERMISSION FROM GOVERNMENT CENTER DESIGN TEAM

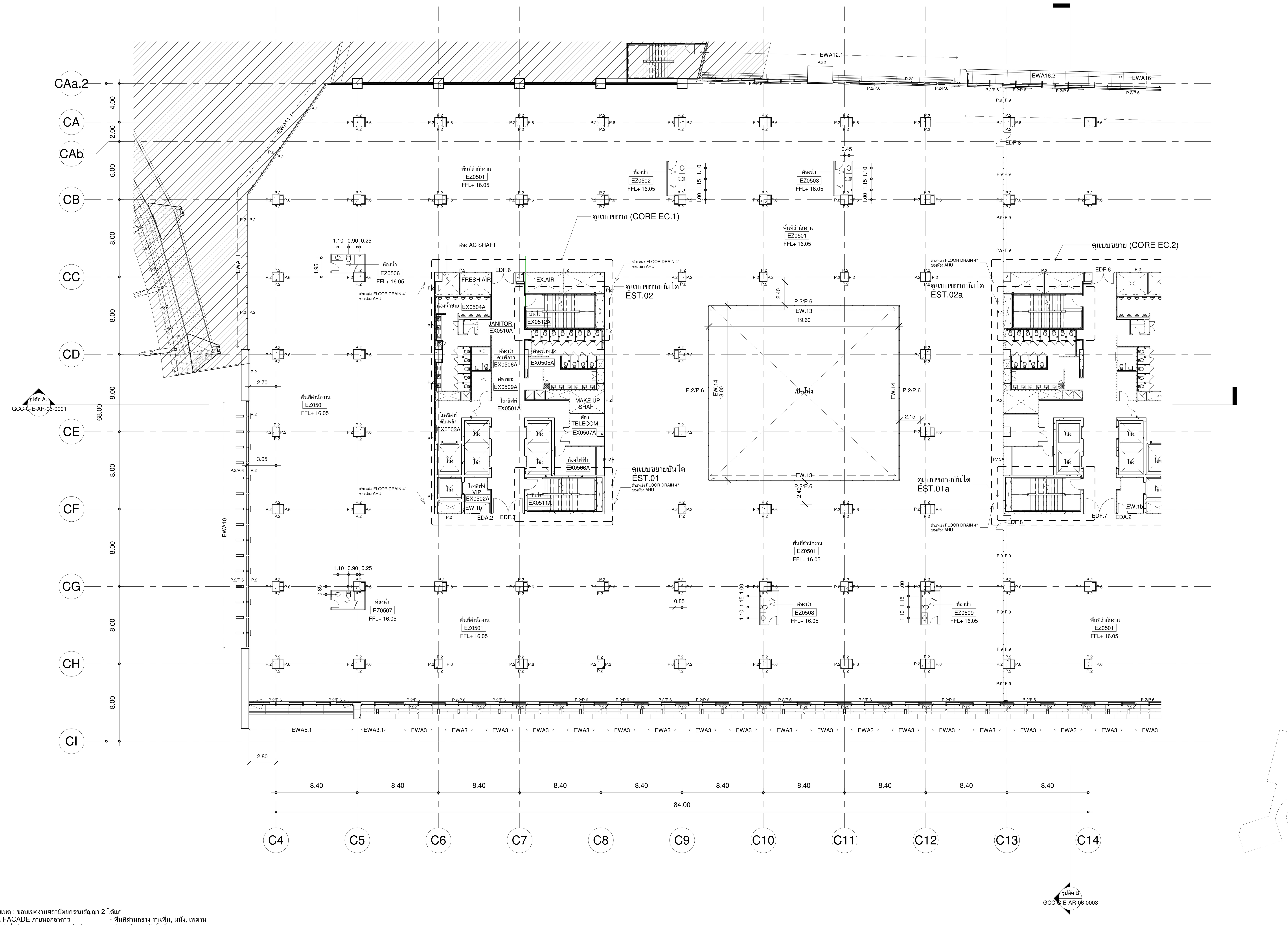

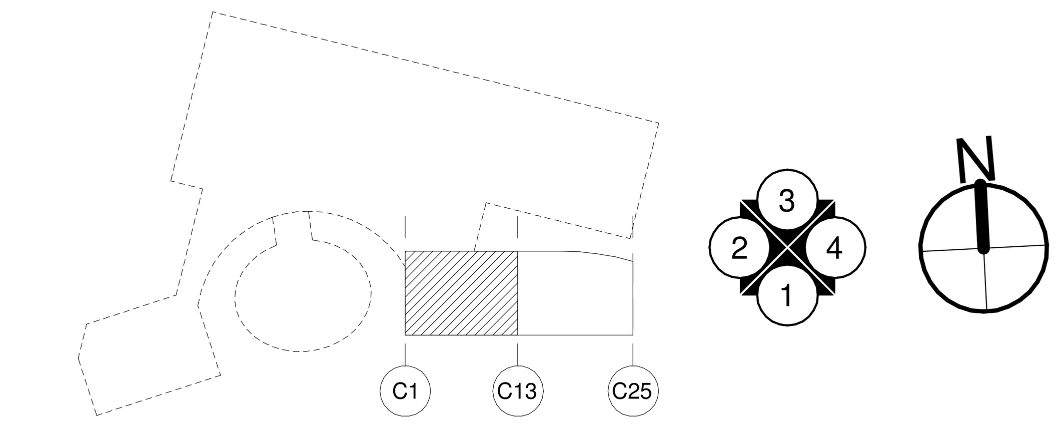

แปลนพื้นชั้น 5 PART 1

A1 1 : 200
A3 1 : 400

ตารางรายการวัสดุ

รหัสห้อง	ชื่อห้อง	FLOOR	PARTITION	CEILLING
	พื้นที่ LIFT CORE EC.1			
EX0501A	โถงลิฟต์โดยสาร	F.4A	P.2A,P.15A	C.1
EX0502A	โถงลิฟต์ VIP	F.4A	P.2A,P.15A	C.1
EX0503A	โถงลิฟต์ดับเพลิง	F.9	P.2A	C.6
EX0504A	ห้องน้ำชาย	F.5A	P.13A	C.2
EX0505A	ห้องน้ำหญิง	F.5A	P.13A	C.2
EX0506A	ห้องน้ำคนพิการ	F.5A	P.13A	C.2
EX0507A	ห้อง TELECOM	F.6	P.21	C.6
EX0508A	ห้องไฟฟ้า	F.6	P.21	C.6
EX0509A	ห้องขยะ	F.6	P.21	C.6
EX0510A	ห้อง JANITOR	F.2	P.12	C.2
EX0511A	บันไดหนีไฟ EST.01	F.19	P.2A	C.6
EX0512A	บันไดหนีไฟ EST.02	F.19	P.2A	C.6
	พื้นที่ LIFT CORE EC.2			
EX0501B	โถงลิฟต์โดยสาร	F.4A	P.2A,P.15A	C.1
EX0502B	โถงลิฟต์ VIP	F.4A	P.2A,P.15A	C.1
EX0503B	โถงลิฟต์ดับเพลิง	F.9	P.2A	C.6
EX0504B	ห้องน้ำชาย	F.5A	P.13A	C.2
EX0505B	ห้องน้ำหญิง	F.5A	P.13A	C.2
EX0506B	ห้องน้ำคนพิการ	F.5A	P.13A	C.2
EX0507B	ห้อง TELECOM	F.6	P.21	C.6
EX0508B	ห้องไฟฟ้า	F.6	P.21	C.6
EX0509B	ห้องขยะ	F.6	P.21	C.6
EX0510B	ห้อง JANITOR	F.2	P.12	C.2
EX0511B	บันไดหนีไฟ EST.01a	F.19	P.2A	C.6
EX0512B	บันไดหนีไฟ EST.02a	F.19	P.2A	C.6
	พื้นที่ LIFT CORE EC.3			
EX0501C	โถงลิฟต์โดยสาร	F.4A	P.2A,P.15A	C.1
EX0502C	โถงลิฟต์ VIP	F.4A	P.2A,P.15A	C.1
EX0503C	โถงลิฟต์ดับเพลิง	F.9	P.2A	C.6
EX0504C	ห้องน้ำชาย	F.5A	P.13A	C.2
EX0505C	ห้องน้ำหญิง	F.5A	P.13A	C.2
EX0506C	ห้องน้ำคนพิการ	F.5A	P.13A	C.2
EX0507C	ห้อง TELECOM	F.6	P.21	C.6
EX0508C	ห้องไฟฟ้า	F.6	P.21	C.6
EX0509C	ห้องขยะ	F.6	P.21	C.6
EX0510C	ห้อง JANITOR	F.2	P.12	C.2
EX0511C	บันไดหนีไฟ EST.01	F.19	P.2A	C.6
EX0512C	บันไดหนีไฟ EST.02	F.19	P.2A	C.6
	กระทรวงดิจิทัลเพื่อเศรษฐกิจและสังคม (MDES)			
EZ0501	พื้นที่สำนักงาน	F.17	P.2,P.6,P.9	C.4
EZ0502	ห้องน้ำ	F.18	P.2	C.4
EZ0503	ห้องน้ำ	F.18	P.2	C.4
EZ0504	ห้องน้ำ	F.18	P.2	C.4
EZ0505	ห้องน้ำ	F.18	P.2	C.4
EZ0506	ห้องน้ำ	F.18	P.2	C.4
EZ0507	ห้องน้ำ	F.18	P.2	C.4
EZ0508	ห้องน้ำ	F.18	P.2	C.4
EZ0509	ห้องน้ำ	F.18	P.2	C.4
EZ0510	ห้องน้ำ	F.18	P.2	C.4
EZ0511	ห้องน้ำ	F.18	P.2	C.4

หมายเหตุ : ขอบเขตงานสถาปัตยกรรมสัญญา 2 ได้แก่
- งาน FACADE ภายนอกอาคาร
- งานท่อน้ำส่วนกลาง, งานประตูหน้าต่าง
- ส่วนรอบ OPEN WELL
- พื้นที่ส่วนกลาง งานพื้น, ผนัง, เพดาน
- ส่วนหน้าทางเข้าพื้นที่หน่วยงาน
- แนวรอบอาคาร และอื่นๆ ตามแบบ

เจ้าของโครงการ
บริษัท ธนารักษ์พัฒนาสินทรัพย์ จำกัด 120 อาคารธนพิพัฒน์
ศูนย์ราชการเฉลิมพระเกียรติ ๘๐ พรรษา ๕ ธันวาคม ๒๕๕๐
ถนนแจ้งวัฒนะ แขวงทุ่งสองห้อง เขตหลักสี่ กรุงเทพมหานคร 10210

ที่ปรึกษาบริหารโครงการ
TEAM GROUP
บริษัท ทีม คอนซัลติ้งเอนจิเนียริ่งแอนด์แมเนจเมนท์ จำกัด (มหาชน)
บริษัท เอทีที คอนซัลแตนท์ จำกัด
บริษัท ทีม เอสคิว จำกัด
เลขที่ 151 ถนนนวลจันทร์
แขวง นวลจันทร์ เขตบึงกุ่ม กรุงเทพฯ 10230
TEL. 0-2509-9000 FAX.0-29509-9090

ผู้ออกแบบ
GCDT
GOVERNMENT CENTER DESIGN TEAM
เลขที่ 4 ซอยรัชดาภิเษก 64 ถนนรัชดาภิเษก
แขวง วงศ์สว่าง เขตบางซื่อ กรุงเทพฯ 10800
TEL. 0-2922-3435 FAX. 0-2922-3433

ผู้จัดการโครงการ		สถาปนิก		วิศวกรโครงสร้าง		วิศวกรงานระบบไฟฟ้า		วิศวกรงานระบบสุขาภิบาล	
ธีรยุทธ์ หงษ์สวัสดิ์	ว-สถ 491	ฉัตรชัย ธีระวงษ์ไพโรจน์	ว-สถ 556	น.อ. ชาญชัย จันทรรัตน์	วย.1108	เจริญชัย เลิศมหกิจ	วฟก.1100	ไวทูร เมธมโนรมย์	สส.106
		กฤษฎา พนิตโกศล	ส-สถ 1598	สุรพงศ์ ศิริวิชยกุล	วย. 1209	สุวิชญาณ์ เมธมโนรมย์	วฟก.1093	งานอนุรักษ์พลังงาน	
รองผู้จัดการโครงการ		ธานินทร์ แสงสร้อย	ส-สถ 2747	โชคชัย ขัดขจร	สย.4522	วิศวกรงานระบบสื่อสาร		สรัญญา รัตนบัณฑิตสกุล	สก.3173
ฉัตรชัย ธีระวงษ์ไพโรจน์	ว-สถ 556	วรชาติ นิลสำราญจิต	ส-สถ 3209	ดร.ปิยวัชร ชัยเสรี	สย.7227	วิเศรษฐ์ อังสุรัตน์โกมล	วฟก.1129	วิศวกรงานระบบความปลอดภัยและป้องกันอัคคีภัย	
จักรพงษ์ มณิปันตี	ว-สน. 13	สุภัคร์กิจ อัศวเมฆี	ส-สถ 3366	นพดล งิ้วงาม	สย.9021	วิศวกรงานระบบเครื่องกล		อรรณพ กิ่งขจี	วก.900
เลิศฤทธิ์ นิธิไชโย	ว-ภส. 18	ศุภฤกษ์ นรพงษ์	ภ-สถ 15242	ภูมิสถาปนิก		สมจินต์ ดิสวัสดิ์	วก.941	ผู้ตรวจสอบงานโครงสร้าง	
ชนินทร พุดอำพร	วย. 1935	รักษิณา นามไพโรจน์	ภ-สถ 19909	เลิศฤทธิ์ นิธิไชโย	ว-ภส. 18	งานถนนและระบบระบายน้ำภายนอกอาคาร			
เกชา ธีระโกเมน	วก.500,วส.56	งานตกแต่งภายในและครุภัณฑ์		เอกสิทธิ์ อรุณวงศ์ ณ อยุธยา	ส-ภส. 6	อุดม หงษ์ประธานพร	สย.7267	ผู้เชี่ยวชาญงานประหยัดพลังงานและอาคารเขียว	
		จักรพงษ์ มณิปันตี	ว-สน 13	ภาวิณี โพธานุรักษ์	ส-ภส. 85	อรรถวุฒิ กองศาสนะ	ภย.22322	ผศ.ดร.ชนิกานต์ ยิ้มประยูร	
		ศิริกันยา ชุ่มเชยกลิ่น		พุฒิชัย โรจน์ทวีพิทักษ์	ภ-ภส. 8	งานออกแบบแสงสว่าง		อนุชิต พึ่งกล่อม	
		เกรียงยศ จรูญศรีสวัสดิ์	ภ-สน 1465	ธเนศวร แพร์ตันดิลก	ภ-ภส. 580	ดร. วรรณภา พิมพ์วิริยะกุล	ภสถ. 2956	ธานินทร์ แสงสร้อย	ส-สถ 2747

ชื่อโครงการ :

โครงการพัฒนาพื้นที่ส่วนขยาย

ศูนย์ราชการเฉลิมพระเกียรติ ๘๐ พรรษา ๕ ธันวาคม ๒๕๕๐ พื้นที่โซน C ศูนย์ราชการโซน C อาคารทิศตะวันออก(E)

REVISION			
NO.	DATE	DESCRIPTION	BY
0	22/03/64	FOR BIDDING	GCDT

ชื่อแบบ :
แปลนพื้นชั้น 5 PART 1

เขียนโดย : Author
ตรวจสอบโดย : Checker
วันที่ : 22/03/64
อนุมัติโดย : Approver
มาตราส่วน : As indicated
เลขที่แบบ :
GCC-C-E-AR-03-0020

SIZE : A1 = 84.1 x 59.4 mm.

ALL PRINTS SPECIFICATION AND THEIR COPY RIGHT ARE THE PROPERTIES OF GOVERNMENT CENTER DESIGN TEAM AND MUST NOT BE COPIED OR REPRODUCED WITHOUT WRITTEN PERMISSION FROM GOVERNMENT CENTER DESIGN TEAM

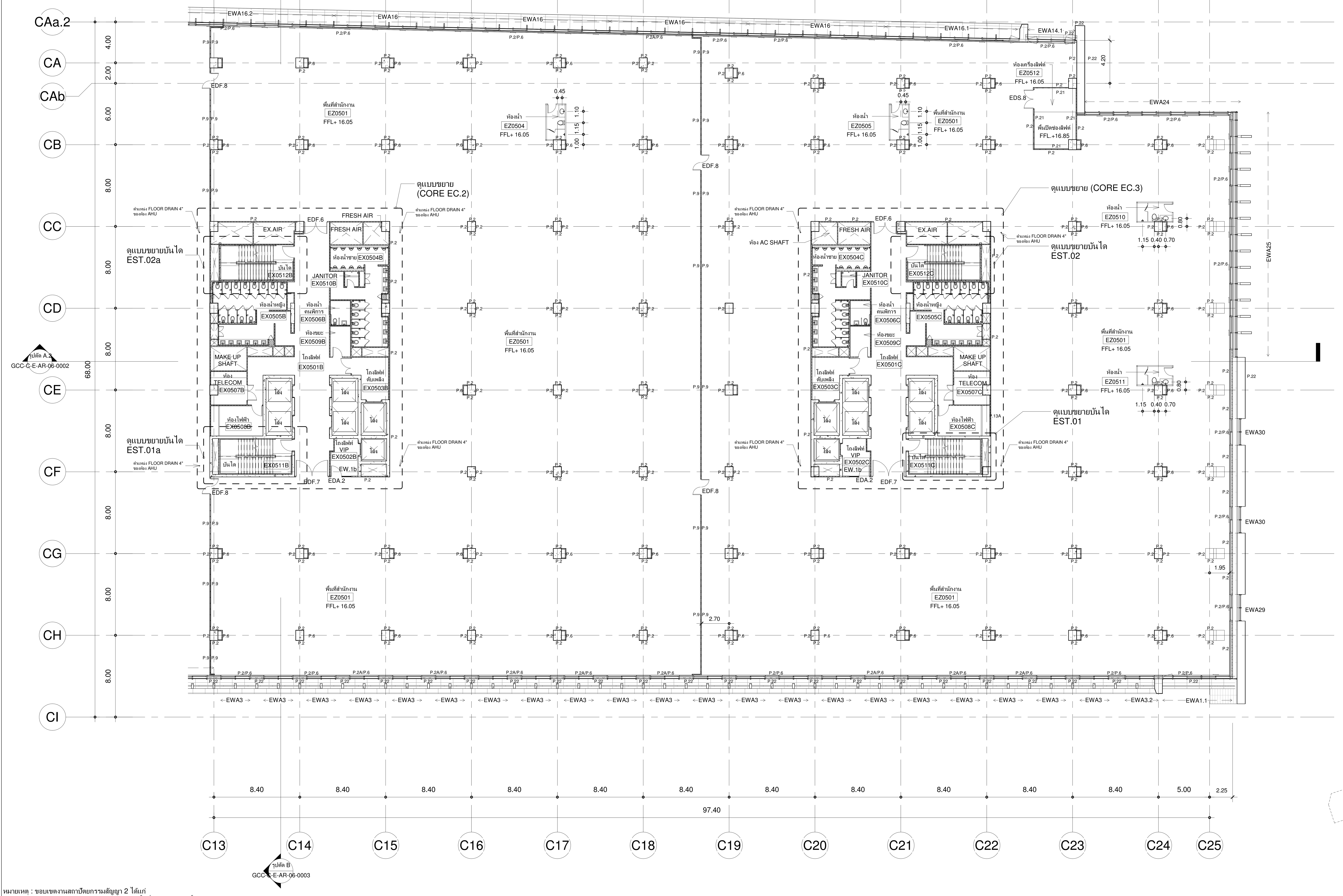

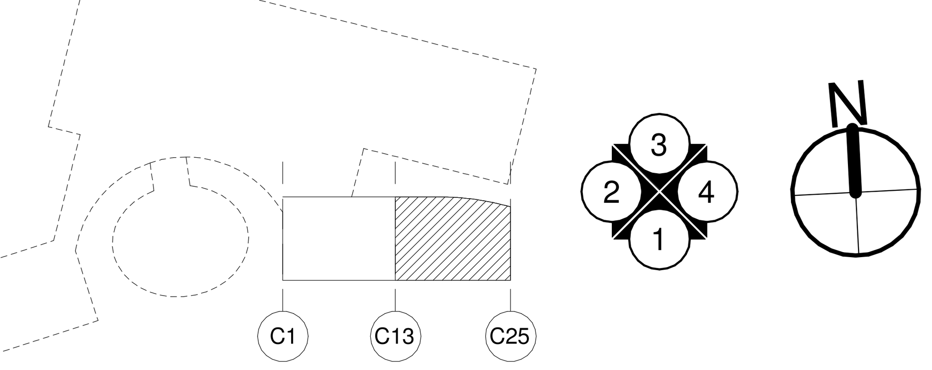

รูปตัด B
GCC-C-E-AR-06-0003

แปลนพื้นชั้น 5 PART 2

A1 1 : 200
A3 1 : 400

ตารางรายการวัสดุ

รหัสห้อง	ชื่อห้อง	FLOOR	PARTITION	CEILLING
	พื้นที่ LIFT CORE EC.1			
EX0501A	โถงลิฟต์โดยสาร	F.4A	P.2A,P.15A	C.1
EX0502A	โถงลิฟต์ VIP	F.4A	P.2A,P.15A	C.1
EX0503A	โถงลิฟต์ดับเพลิง	F.9	P.2A	C.6
EX0504A	ห้องน้ำชาย	F.5A	P.13A	C.2
EX0505A	ห้องน้ำหญิง	F.5A	P.13A	C.2
EX0506A	ห้องน้ำคนพิการ	F.5A	P.13A	C.2
EX0507A	ห้อง TELECOM	F.6	P.21	C.6
EX0508A	ห้องไฟฟ้า	F.6	P.21	C.6
EX0509A	ห้องขยะ	F.6	P.21	C.6
EX0510A	ห้อง JANITOR	F.2	P.12	C.2
EX0511A	บันไดหนีไฟ EST.01	F.19	P.2A	C.6
EX0512A	บันไดหนีไฟ EST.02	F.19	P.2A	C.6
	พื้นที่ LIFT CORE EC.2			
EX0501B	โถงลิฟต์โดยสาร	F.4A	P.2A,P.15A	C.1
EX0502B	โถงลิฟต์ VIP	F.4A	P.2A,P.15A	C.1
EX0503B	โถงลิฟต์ดับเพลิง	F.9	P.2A	C.6
EX0504B	ห้องน้ำชาย	F.5A	P.13A	C.2
EX0505B	ห้องน้ำหญิง	F.5A	P.13A	C.2
EX0506B	ห้องน้ำคนพิการ	F.5A	P.13A	C.2
EX0507B	ห้อง TELECOM	F.6	P.21	C.6
EX0508B	ห้องไฟฟ้า	F.6	P.21	C.6
EX0509B	ห้องขยะ	F.6	P.21	C.6
EX0510B	ห้อง JANITOR	F.2	P.12	C.2
EX0511B	บันไดหนีไฟ EST.01a	F.19	P.2A	C.6
EX0512B	บันไดหนีไฟ EST.02a	F.19	P.2A	C.6
	พื้นที่ LIFT CORE EC.3			
EX0501C	โถงลิฟต์โดยสาร	F.4A	P.2A,P.15A	C.1
EX0502C	โถงลิฟต์ VIP	F.4A	P.2A,P.15A	C.1
EX0503C	โถงลิฟต์ดับเพลิง	F.9	P.2A	C.6
EX0504C	ห้องน้ำชาย	F.5A	P.13A	C.2
EX0505C	ห้องน้ำหญิง	F.5A	P.13A	C.2
EX0506C	ห้องน้ำคนพิการ	F.5A	P.13A	C.2
EX0507C	ห้อง TELECOM	F.6	P.21	C.6
EX0508C	ห้องไฟฟ้า	F.6	P.21	C.6
EX0509C	ห้องขยะ	F.6	P.21	C.6
EX0510C	ห้อง JANITOR	F.2	P.12	C.2
EX0511C	บันไดหนีไฟ EST.01	F.19	P.2A	C.6
EX0512C	บันไดหนีไฟ EST.02	F.19	P.2A	C.6
	กระทรวงดิจิทัลเพื่อเศรษฐกิจและสังคม (MDES)			
EZ0501	พื้นที่สำนักงาน	F.17	P.2,P.6,P.9	C.4
EZ0502	ห้องน้ำ	F.18	P.2	C.4
EZ0503	ห้องน้ำ	F.18	P.2	C.4
EZ0504	ห้องน้ำ	F.18	P.2	C.4
EZ0505	ห้องน้ำ	F.18	P.2	C.4
EZ0506	ห้องน้ำ	F.18	P.2	C.4
EZ0507	ห้องน้ำ	F.18	P.2	C.4
EZ0508	ห้องน้ำ	F.18	P.2	C.4
EZ0509	ห้องน้ำ	F.18	P.2	C.4
EZ0510	ห้องน้ำ	F.18	P.2	C.4
EZ0511	ห้องน้ำ	F.18	P.2	C.4

หมายเหตุ : ขอบเขตงานสถาปัตยกรรมสัญญา 2 ได้แก่
- งาน FACADE ภายนอกอาคาร
- งานท่อน้ำส่วนกลาง, งานประตูหน้าต่าง
- ส่วนรอบ OPEN WELL
- พื้นที่ส่วนกลาง งานพื้น, ผนัง, เพดาน
- ส่วนหน้าทางเข้าพื้นที่หน่วยงาน
- แนวรอบอาคาร และอื่นๆ ตามแบบ

เจ้าของโครงการ

บริษัท ธนารักษ์พัฒนาสินทรัพย์ จำกัด 120 อาคารธนพิพัฒน์
ศูนย์ราชการเฉลิมพระเกียรติ ๘๐ พรรษา ๕ ธันวาคม ๒๕๕๐
ถนนแจ้งวัฒนะ แขวงทุ่งสองห้อง เขตหลักสี่ กรุงเทพมหานคร 10210

ที่ปรึกษาบริหารโครงการ

บริษัท ทีม คอนซัลติ้งเอนจิเนียริ่งแอนด์แมเนจเมนท์ จำกัด (มหาชน)
บริษัท เอทีที คอนซัลแตนท์ จำกัด
บริษัท ทีม เอสคิว จำกัด
เลขที่ 151 ถนนนวลจันทร์
แขวง นวลจันทร์ เขตบึงกุ่ม กรุงเทพฯ 10230
TEL. 0-2509-9000 FAX.0-29509-9090

ผู้ออกแบบ

GCDT
GOVERNMENT CENTER DESIGN TEAM
เลขที่ 4 ซอยรัชดาภิเษก 64 ถนนรัชดาภิเษก
แขวง วงศ์สว่าง เขตบางซื่อ กรุงเทพฯ 10800
TEL. 0-2922-3435 FAX. 0-2922-3433

ผู้จัดการโครงการ
- ธีรยุทธ์ หงษ์สวัสดิ์ ว-สถ 491

รองผู้จัดการโครงการ
- ฉัตรชัย ธีระวงษ์ไพโรจน์ ว-สถ 556
- จักรพงษ์ มณิปันตี ว-สน. 13
- เลิศฤทธิ์ นิธิไชโย ว-ภส. 18
- ชนินทร พุดอำพร วย. 1935
- เกชา ธีระโกเมน วก.500,วส.56

สถาปนิก
- ฉัตรชัย ธีระวงษ์ไพโรจน์ ว-สถ 556
- กฤษฎา พนิตโกศล ส-สถ 1598
- ธานินทร์ แสงสร้อย ส-สถ 2747
- วรชาติ นิลสำราญจิต ส-สถ 3209
- สุภัคร์กิจ อัศวเมฆี ส-สถ 3366
- ศุภฤกษ์ นรพงษ์ ภ-สถ 15242
- รักษิณา นามไพโรจน์ ภ-สถ 19909

งานตกแต่งภายในและครุภัณฑ์
- จักรพงษ์ มณิปันตี ว-สน 13
- ศิริกันยา ชุ่มเชยกลิ่น
- เกรียงยศ จรูญศรีสวัสดิ์ ภ-สน 1465

วิศวกรโครงสร้าง
- น.อ. ชาญชัย จันทรรัตน์ วย.1108
- สุรพงศ์ ศิริวิชยกุล วย. 1209
- โชคชัย ขัดขจร สย.4522
- ดร.ปิยวัชร ชัยเสรี สย.7227
- นพดล งิ้วงาม สย.9021

ภูมิสถาปนิก
- เลิศฤทธิ์ นิธิไชโย ว-ภส. 18
- เอกสิทธิ์ อรุณวงศ์ ณ อยุธยา ส-ภส. 6
- ภาวิณี โพธานุรักษ์ ส-ภส. 85
- พุฒิชัย โรจน์ทวีพิทักษ์ ภ-ภส. 8
- ธเนศวร แพรัตนดิลก ภ-ภส. 580

วิศวกรงานระบบไฟฟ้า
- เจริญชัย เลิศมหกิจ วฟก.1100
- สุวิชญาณ์ เมธมโนรมย์ วฟก.1093

วิศวกรงานระบบสื่อสาร
- วิเศรษฐ์ อังสุรัตน์โกมล วฟก.1129

วิศวกรงานระบบเครื่องกล
- สมจินต์ ดิสวัสดิ์ วก.941

งานถนนและระบบระบายน้ำภายนอกอาคาร
- อุดม หงษ์ประธานพร สย.7267
- อรรถวุฒิ กองศาสนะ ภย.22322

งานออกแบบแสงสว่าง
- ดร. วรรณภา พิมพ์วิริยะกุล ภสถ. 2956

วิศวกรงานระบบสุขาภิบาล
- ไวฑูร เมธมโนรมย์ สส.106

งานอนุรักษ์พลังงาน
- สรัญญา รัตนบัณฑิตสกุล สก.3173

วิศวกรงานระบบความปลอดภัยและป้องกันอัคคีภัย
- อรรณพ กิ่งขจี วก.900

ผู้ตรวจสอบงานโครงสร้าง

ผู้เชี่ยวชาญงานประหยัดพลังงานและอาคารเขียว
- ผศ.ดร.ชนิกานต์ ยิ้มประยูร
- อนุชิต พึ่งกล่อม
- ธานินทร์ แสงสร้อย ส-สถ 2747

ชื่อโครงการ :

โครงการพัฒนาพื้นที่ส่วนขยาย

ศูนย์ราชการเฉลิมพระเกียรติ ๘๐ พรรษา ๕ ธันวาคม ๒๕๕๐ พื้นที่โซน C ศูนย์ราชการโซน C อาคารทิศตะวันออก(E)

REVISION			
NO.	DATE	DESCRIPTION	BY
0	22/03/64	FOR BIDDING	GCDT

ชื่อแบบ :

แปลนพื้นชั้น 5 PART 2

เขียนโดย : Author
ตรวจสอบโดย : Checker
วันที่ : 22/03/64
อนุมัติโดย : Approver
มาตราส่วน : As indicated
เลขที่แบบ :
GCC-C-E-AR-03-0021

SIZE : A1 = 84.1 x 59.4 mm.

ALL PRINTS SPECIFICATION AND THEIR COPY RIGHT ARE THE PROPERTIES OF GOVERNMENT CENTER DESIGN TEAM AND MUST NOT BE COPIED OR REPRODUCED WITHOUT WRITTEN PERMISSION FROM GOVERNMENT CENTER DESIGN TEAM

เจ้าของโครงการ	ที่ปรึกษาบริหารโครงการ	ผู้ออกแบบ
บริษัท ธนารักษ์พัฒนาสินทรัพย์ จำกัด 120 อาคารธนพิพัฒน์ ศูนย์ราชการเฉลิมพระเกียรติ ๘๐ พรรษา ๕ ธันวาคม ๒๕๕๐ ถนนแจ้งวัฒนะ แขวงทุ่งสองห้อง เขตหลักสี่ กรุงเทพมหานคร 10210	บริษัท ทีม คอนซัลติ้งเอนจิเนียริ่งแอนด์แมเนจเมนท์ จำกัด (มหาชน) บริษัท เอทีที คอนซัลแตนท์ จำกัด บริษัท ทีม เอสคิว จำกัด เลขที่ 151 ถนนนวลจันทร์ แขวง นวลจันทร์ เขตบึงกุ่ม กรุงเทพฯ 10230 TEL. 0-2509-9000 FAX.0-29509-9090	GCDT GOVERNMENT CENTER DESIGN TEAM เลขที่ 4 ซอยรัชดาภิเษก 64 ถนนรัชดาภิเษก แขวง วงศ์สว่าง เขตบางซื่อ กรุงเทพฯ 10800 TEL. 0-2922-3435 FAX. 0-2922-3433

ผู้จัดการโครงการ		**สถาปนิก**		**วิศวกรโครงสร้าง**		**วิศวกรงานระบบไฟฟ้า**		**วิศวกรงานระบบสุขาภิบาล**	
ธีรยุทธ์ หงษ์สวัสดิ์	ว-สถ 491	ฉัตรชัย ธีระวงษ์ไพโรจน์	ว-สถ 556	น.อ. ชาญชัย จันทรรัตน์	วย.1108	เจริญชัย เลิศมหกิจ	วฟก.1100	ไวทูร เมธมโนรมย์	สส.106
		กฤษฎา พนิตโกศล	ส-สถ 1598	สุรพงศ์ ศิริวิชยกุล	วย. 1209	สุวิชญาณ์ เมธมโนรมย์	วฟก.1093	**งานอนุรักษ์พลังงาน**	
รองผู้จัดการโครงการ		ธานินทร์ แสงสร้อย	ส-สถ 2747	โชคชัย ขัดขจร	สย.4522	**วิศวกรงานระบบสื่อสาร**		สรัญญา รัตนบัณฑิตสกุล	สก.3173
ฉัตรชัย ธีระวงษ์ไพโรจน์	ว-สถ 556	วรชาติ นิลสำราญจิต	ส-สถ 3209	ดร.ปิยวัชร ชัยเสรี	สย.7227	วิเศรษฐ์ อังสุรัตน์โกมล	วฟก.1129	**วิศวกรงานระบบความปลอดภัยและป้องกันอัคคีภัย**	
จักรพงษ์ มณิปันตี	ว-สน. 13	สุภัคร์กิจ อัศวเมฆี	ส-สถ 3366	นพดล งิ้วงาม	สย.9021	**วิศวกรงานระบบเครื่องกล**		อรรณพ กิ่งขจี	วก.900
เลิศฤทธิ์ นิธิไชโย	ว-ภส. 18	ศุภฤกษ์ นรพงษ์	ภ-สถ 15242	**ภูมิสถาปนิก**		สมจินต์ ดิสวัสดิ์	วก.941	**ผู้ตรวจสอบงานโครงสร้าง**	
ชนินทร พุดอำพร	วย. 1935	รักษิณา นามไพโรจน์	ภ-สถ 19909	เลิศฤทธิ์ นิธิไชโย	ว-ภส. 18	**งานถนนและระบบระบายน้ำภายนอกอาคาร**			
เกชา ธีระโกเมน	วก.500,วส.56	**งานตกแต่งภายในและครุภัณฑ์**		เอกสิทธิ์ อรุณวงศ์ ณ อยุธยา	ส-ภส. 6	อุดม หงษ์ประธานพร	สย.7267	**ผู้เชี่ยวชาญงานประหยัดพลังงานและอาคารเขียว**	
		จักรพงษ์ มณิปันตี	ว-สน 13	ภาวิณี โพธานุรักษ์	ส-ภส. 85	อรรถวุฒิ กองศาสนะ	ภย.22322	ผศ.ดร.ชนิกานต์ ยิ้มประยูร	
		ศิริกันยา ชุ่มเชยกลิ่น		พุฒิชัย โรจน์ทวีพิทักษ์	ภ-ภส. 8	**งานออกแบบแสงสว่าง**		อนุชิต พึ่งกล่อม	
		เกรียงยศ จรูญศรีสวัสดิ์	ภ-สน 1465	ธเนศวร แพรัตนดิลก	ภ-ภส. 580	ดร. วรรณภา พิมพ์วิริยะกุล	ภสถ. 2956	ธานินทร์ แสงสร้อย	ส-สถ 2747

ชื่อโครงการ :

โครงการพัฒนาพื้นที่ส่วนขยาย

ศูนย์ราชการเฉลิมพระเกียรติ ๘๐ พรรษา ๕ ธันวาคม ๒๕๕๐ พื้นที่โซน C ศูนย์ราชการโซน C อาคารทิศตะวันออก(E)

REVISION			
NO.	DATE	DESCRIPTION	BY
0	22/03/64	FOR BIDDING	GCDT

ชื่อแบบ :

แปลนพื้นชั้น 6

เขียนโดย : Author	
ตรวจสอบโดย : Checker	วันที่ : 22/03/64
อนุมัติโดย : Approver	มาตราส่วน : As indicated

เลขที่แบบ : GCC-C-E-AR-03-0022

SIZE : A1 = 84.1 x 59.4 mm.

ALL PRINTS SPECIFICATION AND THEIR COPY RIGHT ARE THE PROPERTIES OF GOVERNMENT CENTER DESIGN TEAM AND MUST NOT BE COPIED OR REPRODUCED WITHOUT WRITTEN PERMISSION FROM GOVERNMENT CENTER DESIGN TEAM

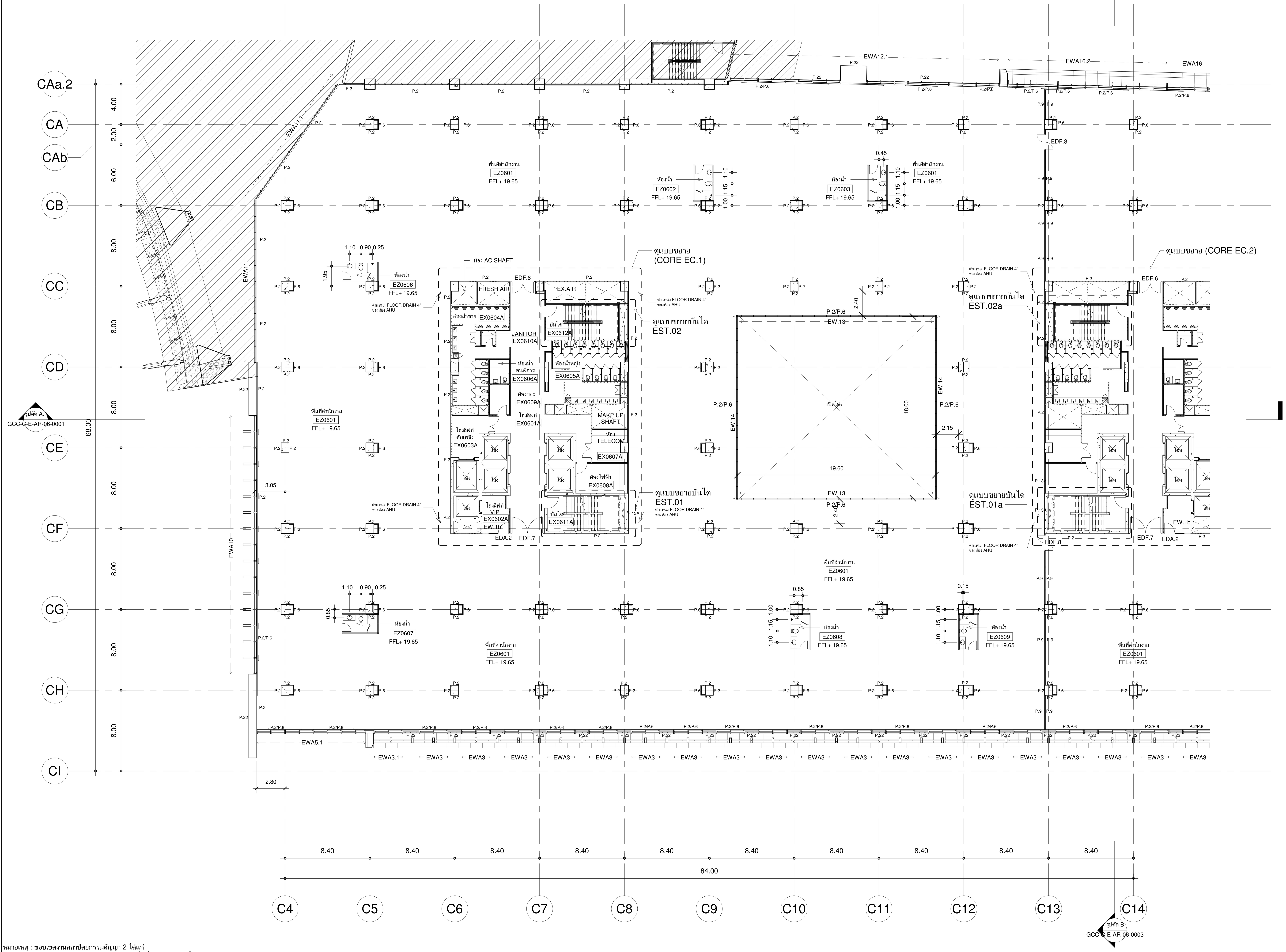

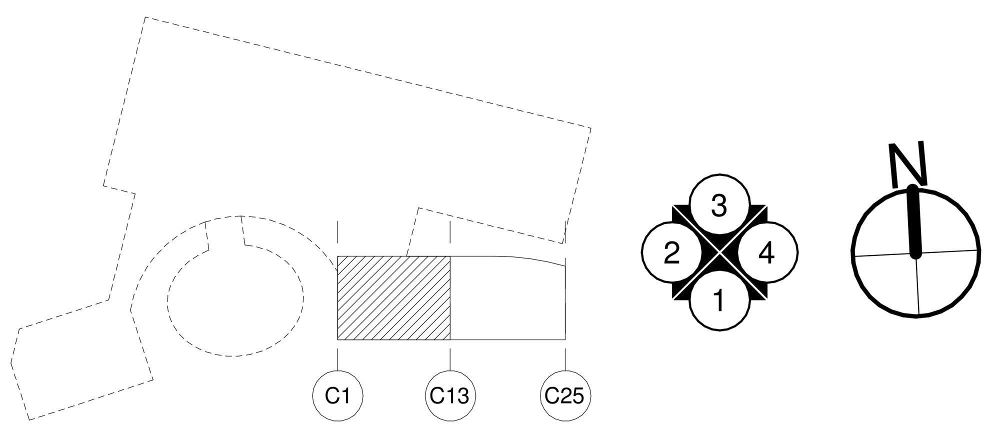

แปลนพื้นชั้น 6 PART 1

A1 1 : 200
A3 1 : 400

ตารางรายการวัสดุ

รหัสห้อง	ชื่อห้อง	FLOOR	PARTITION	CEILLING
	พื้นที่ LIFT CORE EC.1			
EX0601A	โถงลิฟต์โดยสาร	F.4A	P.2A,P.15A	C.1
EX0602A	โถงลิฟต์ VIP	F.4A	P.2A,P.15A	C.1
EX0603A	โถงลิฟต์ดับเพลิง	F.9	P.2A	C.6
EX0604A	ห้องน้ำชาย	F.5A	P.13A	C.2
EX0605A	ห้องน้ำหญิง	F.5A	P.13A	C.2
EX0606A	ห้องน้ำคนพิการ	F.5A	P.13A	C.2
EX0607A	ห้อง TELECOM	F.6	P.21	C.6
EX0608A	ห้องไฟฟ้า	F.6	P.21	C.6
EX0609A	ห้องขยะ	F.6	P.21	C.6
EX0610A	ห้อง JANITOR	F.2	P.12	C.2
EX0611A	บันไดหนีไฟ EST.01	F.19	P.2A	C.6
EX0612A	บันไดหนีไฟ EST.02	F.19	P.2A	C.6
	พื้นที่ LIFT CORE EC.2			
EX0601B	โถงลิฟต์โดยสาร	F.4A	P.2A,P.15A	C.1
EX0602B	โถงลิฟต์ VIP	F.4A	P.2A,P.15A	C.1
EX0603B	โถงลิฟต์ดับเพลิง	F.9	P.2A	C.6
EX0604B	ห้องน้ำชาย	F.5A	P.13A	C.2
EX0605B	ห้องน้ำหญิง	F.5A	P.13A	C.2
EX0606B	ห้องน้ำคนพิการ	F.5A	P.13A	C.2
EX0607B	ห้อง TELECOM	F.6	P.21	C.6
EX0608B	ห้องไฟฟ้า	F.6	P.21	C.6
EX0609B	ห้องขยะ	F.6	P.21	C.6
EX0610B	ห้อง JANITOR	F.2	P.12	C.2
EX0611B	บันไดหนีไฟ EST.01a	F.19	P.2A	C.6
EX0612B	บันไดหนีไฟ EST.02a	F.19	P.2A	C.6
	พื้นที่ LIFT CORE EC.3			
EX0601C	โถงลิฟต์โดยสาร	F.4A	P.2A,P.15A	C.1
EX0602C	โถงลิฟต์ VIP	F.4A	P.2A,P.15A	C.1
EX0603C	โถงลิฟต์ดับเพลิง	F.9	P.2A	C.6
EX0604C	ห้องน้ำชาย	F.5A	P.13A	C.2
EX0605C	ห้องน้ำหญิง	F.5A	P.13A	C.2
EX0606C	ห้องน้ำคนพิการ	F.5A	P.13A	C.2
EX0607C	ห้อง TELECOM	F.6	P.21	C.6
EX0608C	ห้องไฟฟ้า	F.6	P.21	C.6
EX0609C	ห้องขยะ	F.6	P.21	C.6
EX0610C	ห้อง JANITOR	F.2	P.12	C.2
EX0611C	บันไดหนีไฟ EST.01	F.19	P.2A	C.6
EX0612C	บันไดหนีไฟ EST.02	F.19	P.2A	C.6
	กระทรวงดิจิทัลเพื่อเศรษฐกิจและสังคม (MDES)			
EZ0601	พื้นที่สำนักงาน	F.17	P.2,P.6,P.9	C.4
EZ0602	ห้องน้ำ	F.18	P.2	C.4
EZ0603	ห้องน้ำ	F.18	P.2	C.4
EZ0604	ห้องน้ำ	F.18	P.2	C.4
EZ0605	ห้องน้ำ	F.18	P.2	C.4
EZ0606	ห้องน้ำ	F.18	P.2	C.4
EZ0607	ห้องน้ำ	F.18	P.2	C.4
EZ0608	ห้องน้ำ	F.18	P.2	C.4
EZ0609	ห้องน้ำ	F.18	P.2	C.4
EZ0610	ห้องน้ำ	F.18	P.2	C.4
EZ0611	ห้องน้ำ	F.18	P.2	C.4

หมายเหตุ : ขอบเขตงานสถาปัตยกรรมสัญญา 2 ได้แก่
- งาน FACADE ภายนอกอาคาร
- งานท่อน้ำส่วนกลาง, งานประตูหน้าต่าง
- ส่วนรอบ OPEN WELL
- พื้นที่ส่วนกลาง งานพื้น, ผนัง, เพดาน
- ส่วนหน้าทางเข้าพื้นที่หน่วยงาน
- แนวรอบอาคาร และอื่นๆ ตามแบบ

SIZE : A1 = 84.1 x 59.4 mm.

เจ้าของโครงการ

บริษัท ธนารักษ์พัฒนาสินทรัพย์ จำกัด 120 อาคารธนพิพัฒน์
ศูนย์ราชการเฉลิมพระเกียรติ ๘๐ พรรษา ๕ ธันวาคม ๒๕๕๐
ถนนแจ้งวัฒนะ แขวงทุ่งสองห้อง เขตหลักสี่ กรุงเทพมหานคร 10210

ที่ปรึกษาบริหารโครงการ

TEAM GROUP
บริษัท ทีม คอนซัลติ้งเอนจิเนียริ่งแอนด์แมเนจเมนท์ จำกัด (มหาชน)
บริษัท เอทีที คอนซัลแตนท์ จำกัด
บริษัท ทีม เอสคิว จำกัด
เลขที่ 151 ถนนนวลจันทร์
แขวง นวลจันทร์ เขตบึงกุ่ม กรุงเทพฯ 10230
TEL. 0-2509-9000 FAX.0-29509-9090

ผู้ออกแบบ

GCDT
GOVERNMENT CENTER
DESIGN TEAM
เลขที่ 4 ซอยรัชดาภิเษก 64 ถนนรัชดาภิเษก
แขวง วงศ์สว่าง เขตบางซื่อ กรุงเทพฯ 10800
TEL. 0-2922-3435 FAX. 0-2922-3433

ผู้จัดการโครงการ		สถาปนิก		วิศวกรโครงสร้าง		วิศวกรงานระบบไฟฟ้า		วิศวกรงานระบบสุขาภิบาล	
ธีรยุทธ์ หงษ์สวัสดิ์	ว-สถ 491	ฉัตรชัย ธีระวงษ์ไพโรจน์	ว-สถ 556	น.อ. ชาญชัย จันทรรัตน์	วย.1108	เจริญชัย เลิศมหกิจ	วฟก.1100	ไวทูร เมธมโนรมย์	สส.106
		กฤษฎา พนิตโกศล	ส-สถ 1598	สุรพงศ์ ศิริวิชยกุล	วย. 1209	สุวิชญาณ์ เมธมโนรมย์	วฟก.1093	งานอนุรักษ์พลังงาน	
รองผู้จัดการโครงการ		ธานินทร์ แสงสร้อย	ส-สถ 2747	โชคชัย ขัดขจร	สย.4522	วิศวกรงานระบบสื่อสาร		สรัญญา รัตนบัณฑิตสกุล	สก.3173
ฉัตรชัย ธีระวงษ์ไพโรจน์	ว-สถ 556	วรชาติ นิลสำราญจิต	ส-สถ 3209	ดร.ปิยวัชร ชัยเสรี	สย.7227	วิเศรษฐ์ อังสุรัตน์โกมล	วฟก.1129	วิศวกรงานระบบความปลอดภัยและป้องกันอัคคีภัย	
จักรพงษ์ มณิปันตี	ว-สน. 13	สุภัคร์กิจ อัศวเมฆี	ส-สถ 3366	นพดล งิ้วงาม	สย.9021	วิศวกรงานระบบเครื่องกล		อรรณพ กิ่งขจี	วก.900
เลิศฤทธิ์ นิธิไชโย	ว-ภส. 18	ศุภฤกษ์ นรพงษ์	ภ-สถ 15242	ภูมิสถาปนิก		สมจินต์ ดิสวัสดิ์	วก.941	ผู้ตรวจสอบงานโครงสร้าง	
ชนินทร พุดอำพร	วย. 1935	รักษิณา นามไพโรจน์	ภ-สถ 19909	เลิศฤทธิ์ นิธิไชโย	ว-ภส. 18	งานถนนและระบบระบายน้ำภายนอกอาคาร			
เกชา ธีระโกเมน	วก.500,วส.56	งานตกแต่งภายในและครุภัณฑ์		เอกสิทธิ์ อรุณวงศ์ ณ อยุธยา	ส-ภส. 6	อุดม หงษ์ประธานพร	สย.7267	ผู้เชี่ยวชาญงานประหยัดพลังงานและอาคารเขียว	
		จักรพงษ์ มณิปันตี	ว-สน 13	ภาวิณี โพธานุรักษ์	ส-ภส. 85	อรรถวุฒิ กองศาสนะ	ภย.22322	ผศ.ดร.ชนิกานต์ ยิ้มประยูร	
		ศิริกันยา ชุ่มเชยกลิ่น		พุฒิชัย โรจน์ทวีพิทักษ์	ภ-ภส. 8	งานออกแบบแสงสว่าง		อนุชิต พึ่งกล่อม	
		เกรียงยศ จรูญศรีสวัสดิ์	ภ-สน 1465	ธเนศวร แพรัตนดิลก	ภ-ภส. 580	ดร. วรรณภา พิมพ์วิริยะกุล	ภสถ. 2956	ธานินทร์ แสงสร้อย	ส-สถ 2747

ชื่อโครงการ :

โครงการพัฒนาพื้นที่ส่วนขยาย

ศูนย์ราชการเฉลิมพระเกียรติ ๘๐ พรรษา ๕ ธันวาคม ๒๕๕๐ พื้นที่โซน C ศูนย์ราชการโซน C อาคารทิศตะวันออก(E)

REVISION			
NO.	DATE	DESCRIPTION	BY
0	22/03/64	FOR BIDDING	GCDT

ชื่อแบบ :

แปลนพื้นชั้น 6 PART 1

เขียนโดย : Author
ตรวจสอบโดย : Checker
วันที่ : 22/03/64
อนุมัติโดย : Approver
มาตราส่วน : As indicated
เลขที่แบบ :
GCC-C-E-AR-03-0023

ALL PRINTS SPECIFICATION AND THEIR COPY RIGHT ARE THE PROPERTIES OF GOVERNMENT CENTER DESIGN TEAM AND MUST NOT BE COPIED OR REPRODUCED WITHOUT WRITTEN PERMISSION FROM GOVERNMENT CENTER DESIGN TEAM

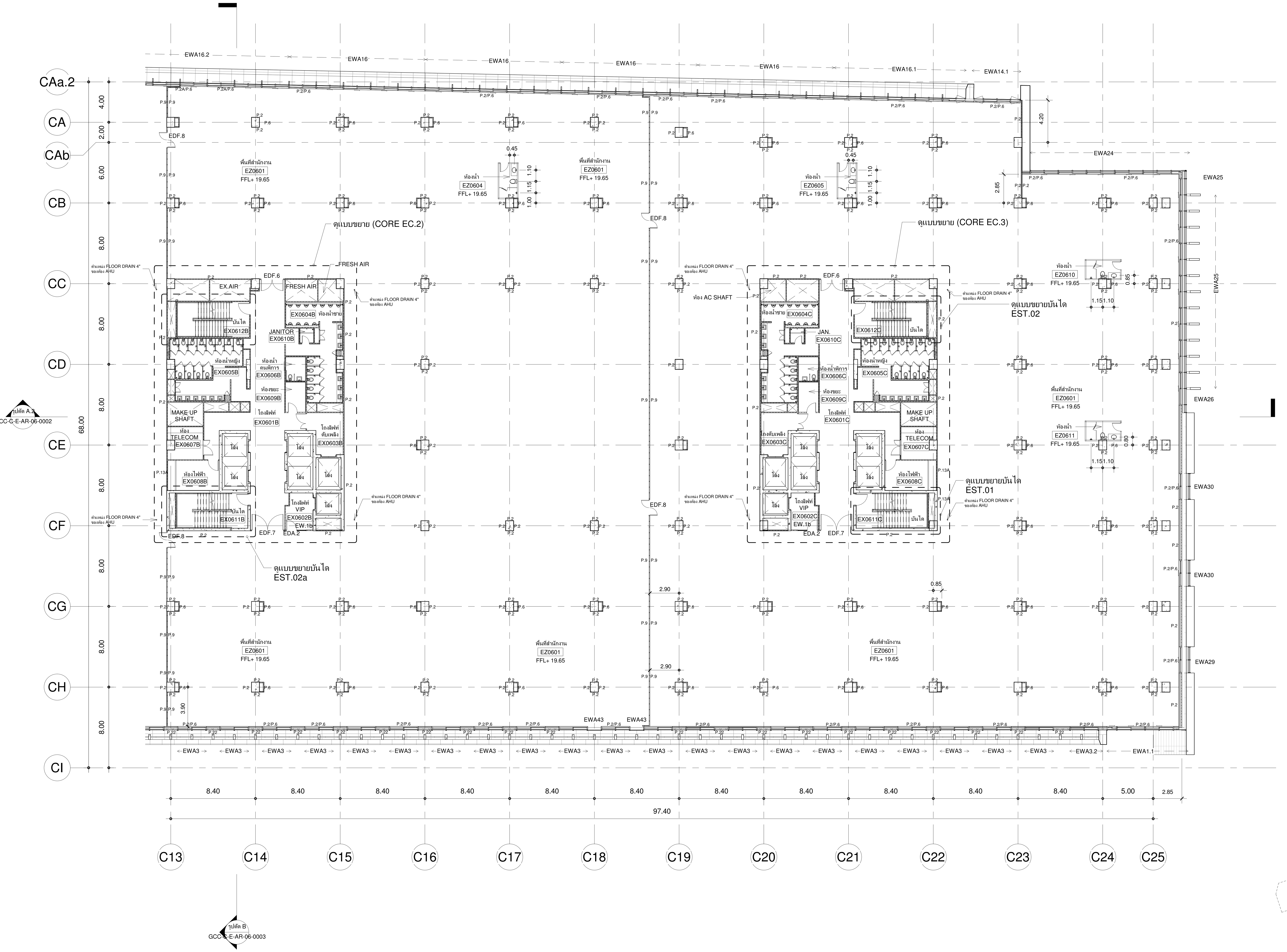

ตารางรายการวัสดุ

รหัสห้อง	ชื่อห้อง	FLOOR	PARTITION	CEILLING
	พื้นที่ LIFT CORE EC.1			
EX0601A	โถงลิฟต์โดยสาร	F.4A	P.2A,P.15A	C.1
EX0602A	โถงลิฟต์ VIP	F.4A	P.2A,P.15A	C.1
EX0603A	โถงลิฟต์ดับเพลิง	F.9	P.2A	C.6
EX0604A	ห้องน้ำชาย	F.5A	P.13A	C.2
EX0605A	ห้องน้ำหญิง	F.5A	P.13A	C.2
EX0606A	ห้องน้ำคนพิการ	F.5A	P.13A	C.2
EX0607A	ห้อง TELECOM	F.6	P.21	C.6
EX0608A	ห้องไฟฟ้า	F.6	P.21	C.6
EX0609A	ห้องขยะ	F.6	P.21	C.6
EX0610A	ห้อง JANITOR	F.2	P.12	C.2
EX0611A	บันไดหนีไฟ EST.01	F.19	P.2A	C.6
EX0612A	บันไดหนีไฟ EST.02	F.19	P.2A	C.6
	พื้นที่ LIFT CORE EC.2			
EX0601B	โถงลิฟต์โดยสาร	F.4A	P.2A,P.15A	C.1
EX0602B	โถงลิฟต์ VIP	F.4A	P.2A,P.15A	C.1
EX0603B	โถงลิฟต์ดับเพลิง	F.9	P.2A	C.6
EX0604B	ห้องน้ำชาย	F.5A	P.13A	C.2
EX0605B	ห้องน้ำหญิง	F.5A	P.13A	C.2
EX0606B	ห้องน้ำคนพิการ	F.5A	P.13A	C.2
EX0607B	ห้อง TELECOM	F.6	P.21	C.6
EX0608B	ห้องไฟฟ้า	F.6	P.21	C.6
EX0609B	ห้องขยะ	F.6	P.21	C.6
EX0610B	ห้อง JANITOR	F.2	P.12	C.2
EX0611B	บันไดหนีไฟ EST.01a	F.19	P.2A	C.6
EX0612B	บันไดหนีไฟ EST.02a	F.19	P.2A	C.6
	พื้นที่ LIFT CORE EC.3			
EX0601C	โถงลิฟต์โดยสาร	F.4A	P.2A,P.15A	C.1
EX0602C	โถงลิฟต์ VIP	F.4A	P.2A,P.15A	C.1
EX0603C	โถงลิฟต์ดับเพลิง	F.9	P.2A	C.6
EX0604C	ห้องน้ำชาย	F.5A	P.13A	C.2
EX0605C	ห้องน้ำหญิง	F.5A	P.13A	C.2
EX0606C	ห้องน้ำคนพิการ	F.5A	P.13A	C.2
EX0607C	ห้อง TELECOM	F.6	P.21	C.6
EX0608C	ห้องไฟฟ้า	F.6	P.21	C.6
EX0609C	ห้องขยะ	F.6	P.21	C.6
EX0610C	ห้อง JANITOR	F.2	P.12	C.2
EX0611C	บันไดหนีไฟ EST.01	F.19	P.2A	C.6
EX0612C	บันไดหนีไฟ EST.02	F.19	P.2A	C.6
	กระทรวงดิจิทัลเพื่อเศรษฐกิจและสังคม (MDES)			
EZ0601	พื้นที่สำนักงาน	F.17	P.2,P.6,P.9	C.4
EZ0602	ห้องน้ำ	F.18	P.2	C.4
EZ0603	ห้องน้ำ	F.18	P.2	C.4
EZ0604	ห้องน้ำ	F.18	P.2	C.4
EZ0605	ห้องน้ำ	F.18	P.2	C.4
EZ0606	ห้องน้ำ	F.18	P.2	C.4
EZ0607	ห้องน้ำ	F.18	P.2	C.4
EZ0608	ห้องน้ำ	F.18	P.2	C.4
EZ0609	ห้องน้ำ	F.18	P.2	C.4
EZ0610	ห้องน้ำ	F.18	P.2	C.4
EZ0611	ห้องน้ำ	F.18	P.2	C.4

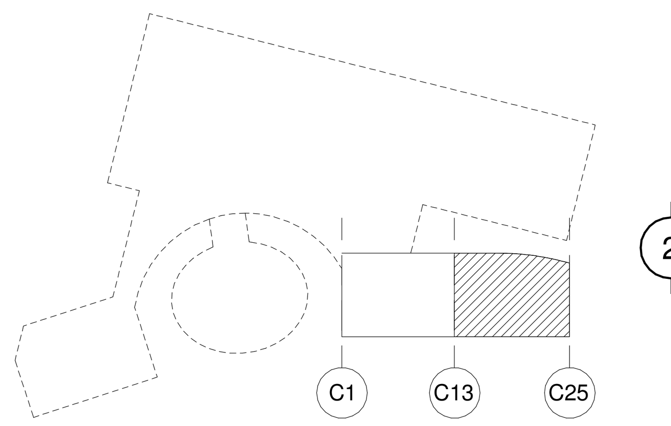

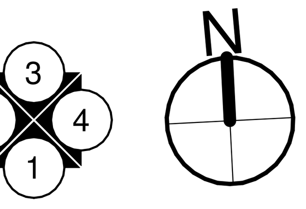

แปลนพื้นชั้น 6 PART 2

A1 1 : 200
A3 1 : 400

หมายเหตุ : ขอบเขตงานสถาปัตยกรรมสัญญา 2 ได้แก่
- งาน FACADE ภายนอกอาคาร
- งานท่อน้ำส่วนกลาง, งานประตูหน้าต่าง
- ส่วนรอบ OPEN WELL
- พื้นที่ส่วนกลาง งานพื้น, ผนัง, เพดาน
- ส่วนหน้าทางเข้าพื้นที่หน่วยงาน
- แนวรอบอาคาร และอื่นๆ ตามแบบ

เจ้าของโครงการ
บริษัท ธนารักษ์พัฒนาสินทรัพย์ จำกัด 120 อาคารธนพิพัฒน์
ศูนย์ราชการเฉลิมพระเกียรติ ๘๐ พรรษา ๕ ธันวาคม ๒๕๕๐
ถนนแจ้งวัฒนะ แขวงทุ่งสองห้อง เขตหลักสี่ กรุงเทพมหานคร 10210

ที่ปรึกษาบริหารโครงการ
TEAM GROUP
บริษัท ทีม คอนซัลติ้งเอนจิเนียริ่งแอนด์แมเนจเมนท์ จำกัด (มหาชน)
บริษัท เอทีที คอนซัลแตนท์ จำกัด
บริษัท ทีม เอสคิว จำกัด
เลขที่ 151 ถนนนวลจันทร์
แขวง นวลจันทร์ เขตบึงกุ่ม กรุงเทพฯ 10230
TEL. 0-2509-9000 FAX.0-29509-9090

ผู้ออกแบบ
GCDT
GOVERNMENT CENTER DESIGN TEAM
เลขที่ 4 ซอยรัชดาภิเษก 64 ถนนรัชดาภิเษก
แขวง วงศ์สว่าง เขตบางซื่อ กรุงเทพฯ 10800
TEL. 0-2922-3435 FAX. 0-2922-3433

ผู้จัดการโครงการ	
ธีรยุทธ์ หงษ์สวัสดิ์	ว-สถ 491
รองผู้จัดการโครงการ	
ฉัตรชัย ธีระวงษ์ไพโรจน์	ว-สถ 556
จักรพงษ์ มณีปันตี	ว-สน. 13
เลิศฤทธิ์ นิธิไชโย	ว-ภส. 18
ชนินทร พุดอำพร	วย. 1935
เกชา ธีระโกเมน	วก.500,วส.56
สถาปนิก	
ฉัตรชัย ธีระวงษ์ไพโรจน์	ว-สถ 556
กฤษฎา พนิตโกศล	ส-สถ 1598
ธานินทร์ แสงสร้อย	ส-สถ 2747
วรชาติ นิลสำราญจิต	ส-สถ 3209
สุภัคร์กิจ อัศวเมฆี	ส-สถ 3366
ศุภฤกษ์ นรพงษ์	ภ-สถ 15242
รักษิณา นามไพโรจน์	ภ-สถ 19909
งานตกแต่งภายในและครุภัณฑ์	
จักรพงษ์ มณีปันตี	ว-สน 13
ศิริกันยา ชุ่มเชยกลิ่น	
เกรียงยศ จรูญศรีสวัสดิ์	ภ-สน 1465
วิศวกรโครงสร้าง	
น.อ. ชาญชัย จันทรรัตน์	วย.1108
สุรพงศ์ ศิริวิชยกุล	วย. 1209
โชคชัย ขัดขจร	สย.4522
ดร.ปิยวัชร ชัยเสรี	สย.7227
นพดล งิ้วงาม	สย.9021
ภูมิสถาปนิก	
เลิศฤทธิ์ นิธิไชโย	ว-ภส. 18
เอกสิทธิ์ อรุณวงศ์ ณ อยุธยา	ส-ภส. 6
ภาวิณี โพธานุรักษ์	ส-ภส. 85
พุฒิชัย โรจน์ทวีพิทักษ์	ภ-ภส. 8
ธเนศวร แพรัตนดิลก	ภ-ภส. 580
วิศวกรงานระบบไฟฟ้า	
เจริญชัย เลิศมหกิจ	วฟก.1100
สุวิชญาณ์ เมธมโนรมย์	วฟก.1093
วิศวกรงานระบบสื่อสาร	
วิเศษฐ์ อังสุรัตน์โกมล	วฟก.1129
วิศวกรงานระบบเครื่องกล	
สมจินต์ ดิสวัสดิ์	วก.941
งานถนนและระบบระบายน้ำภายนอกอาคาร	
อุดม หงษ์ประธานพร	สย.7267
อรรถวุฒิ กองศาสนะ	ภย.22322
งานออกแบบแสงสว่าง	
ดร. วรรณภา พิมพ์วิริยะกุล	ภสถ. 2956
วิศวกรงานระบบสุขาภิบาล	
ไวทูร เมธมโนรมย์	สส.106
งานอนุรักษ์พลังงาน	
สรัญญา รัตนบัณฑิตสกุล	สก.3173
วิศวกรงานระบบความปลอดภัยและป้องกันอัคคีภัย	
อรรณพ กิ่งขจี	วก.900
ผู้ตรวจสอบงานโครงสร้าง	
ผู้เชี่ยวชาญงานประหยัดพลังงานและอาคารเขียว	
ผศ.ดร.ชนิกานต์ ยิ้มประยูร	
อนุชิต พึ่งกล่อม	
ธานินทร์ แสงสร้อย	ส-สถ 2747

ชื่อโครงการ :

โครงการพัฒนาพื้นที่ส่วนขยาย

ศูนย์ราชการเฉลิมพระเกียรติ ๘๐ พรรษา ๕ ธันวาคม ๒๕๕๐ พื้นที่โซน C ศูนย์ราชการโซน C อาคารทิศตะวันออก(E)

REVISION			
NO.	DATE	DESCRIPTION	BY
0	22/03/64	FOR BIDDING	GCDT

ชื่อแบบ :
แปลนพื้นชั้น 6 PART 2

เขียนโดย : Author
ตรวจสอบโดย : Checker
วันที่ : 22/03/64
อนุมัติโดย : Approver
มาตราส่วน : As indicated
เลขที่แบบ :
GCC-C-E-AR-03-0024

SIZE : A1 = 84.1 x 59.4 mm.

ALL PRINTS SPECIFICATION AND THEIR COPY RIGHT ARE THE PROPERTIES OF GOVERNMENT CENTER DESIGN TEAM AND MUST NOT BE COPIED OR REPRODUCED WITHOUT WRITTEN PERMISSION FROM GOVERNMENT CENTER DESIGN TEAM

KEY PLAN แปลนพื้นชั้น 7

A1 1 : 750
A3 1 : 1500

SIZE : A1 = 84.1 x 59.4 mm.

เจ้าของโครงการ	ที่ปรึกษาบริหารโครงการ	ผู้ออกแบบ
DHANARAK ASSETS DEVELOPMENT CO., LTD. บริษัท ธนารักษ์พัฒนาสินทรัพย์ จำกัด	TEAM GROUP	GCDT GOVERNMENT CENTER DESIGN TEAM
บริษัท ธนารักษ์พัฒนาสินทรัพย์ จำกัด 120 อาคารธนพิพัฒน์ ศูนย์ราชการเฉลิมพระเกียรติ ๘๐ พรรษา ๕ ธันวาคม ๒๕๕๐ ถนนแจ้งวัฒนะ แขวงทุ่งสองห้อง เขตหลักสี่ กรุงเทพมหานคร 10210	บริษัท ทีม คอนซัลติ้งเอนจิเนียริ่งแอนด์แมเนจเมนท์ จำกัด (มหาชน) บริษัท เอทีที คอนซัลแตนท์ จำกัด บริษัท ทีม เอสคิว จำกัด เลขที่ 151 ถนนนวลจันทร์ แขวง นวลจันทร์ เขตบึงกุ่ม กรุงเทพฯ 10230 TEL. 0-2509-9000 FAX.0-29509-9090	เลขที่ 4 ซอยรัชดาภิเษก 64 ถนนรัชดาภิเษก แขวง วงศ์สว่าง เขตบางซื่อ กรุงเทพฯ 10800 TEL. 0-2922-3435 FAX. 0-2922-3433

ผู้จัดการโครงการ		**สถาปนิก**		**วิศวกรโครงสร้าง**		**วิศวกรงานระบบไฟฟ้า**		**วิศวกรงานระบบสุขาภิบาล**	
ธีรยุทธ์ หงษ์สวัสดิ์	ว-สถ 491	ฉัตรชัย ธีระวงษ์ไพโรจน์	ว-สถ 556	น.อ. ชาญชัย จันทรรัตน์	วย.1108	เจริญชัย เลิศมหกิจ	วฟก.1100	ไวทูร เมธมโนรมย์	สส.106
		กฤษฎา พนิตโกศล	ส-สถ 1598	สุรพงศ์ ศิริวิชยกุล	วย. 1209	สุวิชญาณ์ เมธมโนรมย์	วฟก.1093	**งานอนุรักษ์พลังงาน**	
รองผู้จัดการโครงการ		ธานินทร์ แสงสร้อย	ส-สถ 2747	โชคชัย ขัดขจร	สย.4522	**วิศวกรงานระบบสื่อสาร**		สรัญญา รัตนบัณฑิตสกุล	สก.3173
ฉัตรชัย ธีระวงษ์ไพโรจน์	ว-สถ 556	วรชาติ นิลสำราญจิต	ส-สถ 3209	ดร.ปิยวัชร ชัยเสรี	สย.7227	วิเศรษฐ์ อังสุรัตน์โกมล	วฟก.1129	**วิศวกรงานระบบความปลอดภัยและป้องกันอัคคีภัย**	
จักรพงษ์ มณิปันตี	ว-สน. 13	สุภัคร์กิจ อัศวเมฆี	ส-สถ 3366	นพดล งิ้วงาม	สย.9021	**วิศวกรงานระบบเครื่องกล**		อรรณพ กิ่งขจี	วก.900
เลิศฤทธิ์ นิธิไชโย	ว-ภส. 18	ศุภฤกษ์ นรพงษ์	ภ-สถ 15242	**ภูมิสถาปนิก**		สมจินต์ ดิสวัสดิ์	วก.941	**ผู้ตรวจสอบงานโครงสร้าง**	
ชนินทร พุดอำพร	วย. 1935	รักษิณา นามไพโรจน์	ภ-สถ 19909	เลิศฤทธิ์ นิธิไชโย	ว-ภส. 18	**งานถนนและระบบระบายน้ำภายนอกอาคาร**			
เกชา ธีระโกเมน	วก.500,วส.56	**งานตกแต่งภายในและครุภัณฑ์**		เอกสิทธิ์ อรุณวงศ์ ณ อยุธยา	ส-ภส. 6	อุดม หงษ์ประธานพร	สย.7267	**ผู้เชี่ยวชาญงานประหยัดพลังงานและอาคารเขียว**	
		จักรพงษ์ มณิปันตี	ว-สน 13	ภาวิณี โพธานุรักษ์	ส-ภส. 85	อรรถวุฒิ กองศาสนะ	ภย.22322	ผศ.ดร.ชนิกานต์ ยิ้มประยูร	
		ศิริกันยา ชุ่มเชยกลิ่น		พุฒิชัย โรจน์ทวีพิทักษ์	ภ-ภส. 8	**งานออกแบบแสงสว่าง**		อนุชิต พึ่งกล่อม	
		เกรียงยศ จรูญศรีสวัสดิ์	ภ-สน 1465	ธเนศวร แพร้ตนดิลก	ภ-ภส. 580	ดร. วรรณภา พิมพ์วิริยะกุล	ภสถ. 2956	ธานินทร์ แสงสร้อย	ส-สถ 2747

ชื่อโครงการ :

โครงการพัฒนาพื้นที่ส่วนขยาย

ศูนย์ราชการเฉลิมพระเกียรติ ๘๐ พรรษา ๕ ธันวาคม ๒๕๕๐ พื้นที่โซน C ศูนย์ราชการโซน C อาคารทิศตะวันออก(E)

REVISION			
NO.	DATE	DESCRIPTION	BY
0	22/03/64	FOR BIDDING	GCDT

ชื่อแบบ :

แปลนพื้นชั้น 7

เขียนโดย : Author
ตรวจสอบโดย : Checker | วันที่ : 22/03/64
อนุมัติโดย : Approver | มาตราส่วน : As indicated
เลขที่แบบ :
GCC-C-E-AR-03-0025

ALL PRINTS SPECIFICATION AND THEIR COPY RIGHT ARE THE PROPERTIES OF GOVERNMENT CENTER DESIGN TEAM AND MUST NOT BE COPIED OR REPRODUCED WITHOUT WRITTEN PERMISSION FROM GOVERNMENT CENTER DESIGN TEAM

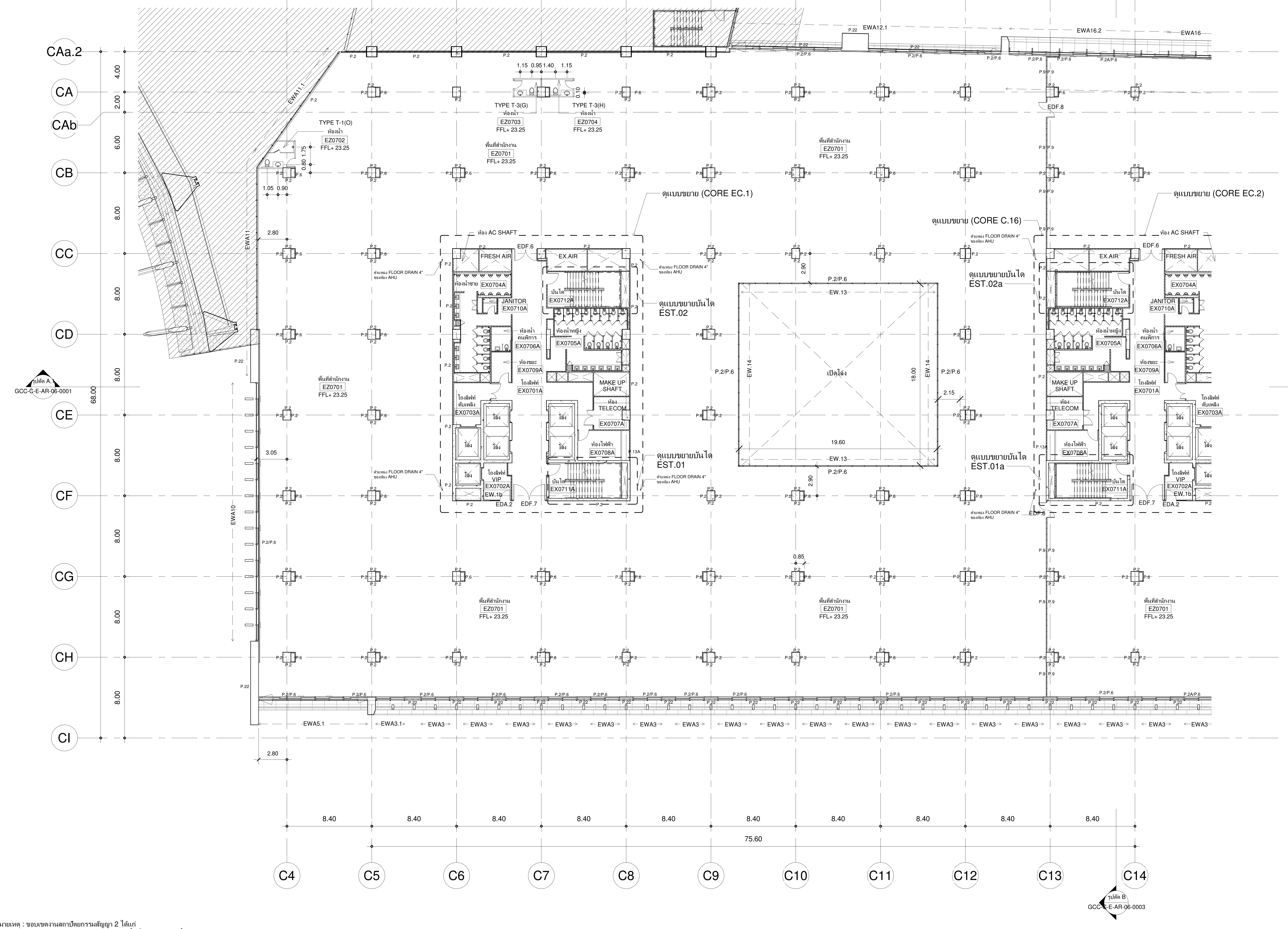

แปลนพื้นชั้น 7 PART 1

A1 1 : 200
A3 1 : 400

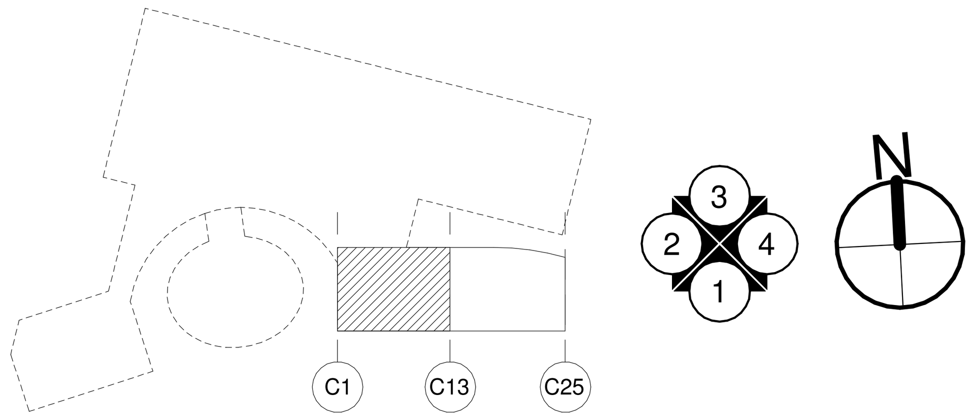

ตารางรายการวัสดุ

รหัสห้อง	ชื่อห้อง	FLOOR	PARTITION	CEILLING
	พื้นที่ LIFT CORE EC.1			
EX0701A	โถงลิฟต์โดยสาร	F.4A	P.2A,P.15A	C.1
EX0702A	โถงลิฟต์ VIP	F.4A	P.2A,P.15A	C.1
EX0703A	โถงลิฟต์ดับเพลิง	F.9	P.2A	C.6
EX0704A	ห้องน้ำชาย	F.5A	P.13A	C.2
EX0705A	ห้องน้ำหญิง	F.5A	P.13A	C.2
EX0706A	ห้องน้ำคนพิการ	F.5A	P.13A	C.2
EX0707A	ห้อง TELECOM	F.6	P.21	C.6
EX0708A	ห้องไฟฟ้า	F.6	P.21	C.6
EX0709A	ห้องขยะ	F.6	P.21	C.6
EX0710A	ห้อง JANITOR	F.2	P.12	C.2
EX0711A	บันไดหนีไฟ EST.01	F.19	P.2A	C.6
EX0712A	บันไดหนีไฟ EST.02	F.19	P.2A	C.6
	พื้นที่ LIFT CORE EC.2			
EX0701B	โถงลิฟต์โดยสาร	F.4A	P.2A,P.15A	C.1
EX0702B	โถงลิฟต์ VIP	F.4A	P.2A,P.15A	C.1
EX0703B	โถงลิฟต์ดับเพลิง	F.9	P.2A	C.6
EX0704B	ห้องน้ำชาย	F.5A	P.13A	C.2
EX0705B	ห้องน้ำหญิง	F.5A	P.13A	C.2
EX0706B	ห้องน้ำคนพิการ	F.5A	P.13A	C.2
EX0707B	ห้อง TELECOM	F.6	P.21	C.6
EX0708B	ห้องไฟฟ้า	F.6	P.21	C.6
EX0709B	ห้องขยะ	F.6	P.21	C.6
EX0710B	ห้อง JANITOR	F.2	P.12	C.2
EX0711B	บันไดหนีไฟ EST.01a	F.19	P.2A	C.6
EX0712B	บันไดหนีไฟ EST.02a	F.19	P.2A	C.6
	พื้นที่ LIFT CORE EC.3			
EX0701C	โถงลิฟต์โดยสาร	F.4A	P.2A,P.15A	C.1
EX0702C	โถงลิฟต์ VIP	F.4A	P.2A,P.15A	C.1
EX0703C	โถงลิฟต์ดับเพลิง	F.9	P.2A	C.6
EX0704C	ห้องน้ำชาย	F.5A	P.13A	C.2
EX0705C	ห้องน้ำหญิง	F.5A	P.13A	C.2
EX0706C	ห้องน้ำคนพิการ	F.5A	P.13A	C.2
EX0707C	ห้อง TELECOM	F.6	P.21	C.6
EX0708C	ห้องไฟฟ้า	F.6	P.21	C.6
EX0709C	ห้องขยะ	F.6	P.21	C.6
EX0710C	ห้อง JANITOR	F.2	P.12	C.2
EX0711C	บันไดหนีไฟ EST.01	F.19	P.2A	C.6
EX0712C	บันไดหนีไฟ EST.02	F.19	P.2A	C.6
	กระทรวงดิจิทัลเพื่อเศรษฐกิจและสังคม (MDES)			
EZ0701	พื้นที่สำนักงาน	F.17	P.2,P.6,P.9	C.4
EZ0702	ห้องน้ำ	F.18	P.2	C.4
EZ0703	ห้องน้ำ	F.18	P.2	C.4
EZ0704	ห้องน้ำ	F.18	P.2	C.4
EZ0705	ห้องน้ำ	F.18	P.2	C.4
EZ0706	ห้องน้ำ	F.18	P.2	C.4
EZ0707	ห้องน้ำ	F.18	P.2	C.4
EZ0708	ห้องน้ำ	F.18	P.2	C.4

หมายเหตุ : ขอบเขตงานสถาปัตยกรรมสัญญา 2 ได้แก่
- งาน FACADE ภายนอกอาคาร
- งานท่อน้ำส่วนกลาง, งานประตูหน้าต่าง
- ส่วนรอบ OPEN WELL
- พื้นที่ส่วนกลาง งานพื้น, ผนัง, เพดาน
- ส่วนหน้าทางเข้าพื้นที่หน่วยงาน
- แนวรอบอาคาร และอื่นๆ ตามแบบ

เจ้าของโครงการ

บริษัท ธนารักษ์พัฒนาสินทรัพย์ จำกัด 120 อาคารธนพิพัฒน์
ศูนย์ราชการเฉลิมพระเกียรติ ๘๐ พรรษา ๕ ธันวาคม ๒๕๕๐
ถนนแจ้งวัฒนะ แขวงทุ่งสองห้อง เขตหลักสี่ กรุงเทพมหานคร 10210

ที่ปรึกษาบริหารโครงการ

บริษัท ทีม คอนซัลติ้งเอนจิเนียริ่งแอนด์แมเนจเมนท์ จำกัด (มหาชน)
บริษัท เอทีที คอนซัลแตนท์ จำกัด
บริษัท ทีม เอสคิว จำกัด

เลขที่ 151 ถนนนวลจันทร์
แขวง นวลจันทร์ เขตบึงกุ่ม กรุงเทพฯ 10230
TEL. 0-2509-9000 FAX.0-29509-9090

ผู้ออกแบบ

GCDT
GOVERNMENT CENTER
DESIGN TEAM

เลขที่ 4 ซอยรัชดาภิเษก 64 ถนนรัชดาภิเษก
แขวง วงศ์สว่าง เขตบางซื่อ กรุงเทพฯ 10800
TEL. 0-2922-3435 FAX. 0-2922-3433

ผู้จัดการโครงการ		สถาปนิก		วิศวกรโครงสร้าง		วิศวกรงานระบบไฟฟ้า		วิศวกรงานระบบสุขาภิบาล	
ธีรยุทธ์ หงษ์สวัสดิ์	ว-สถ 491	ฉัตรชัย ธีระวงษ์ไพโรจน์	ว-สถ 556	น.อ. ชาญชัย จันทรรัตน์	วย.1108	เจริญชัย เลิศมหกิจ	วฟก.1100	ไวทูร เมธมโนรมย์	สส.106
		กฤษฎา พนิตโกศล	ส-สถ 1598	สุรพงศ์ ศิริวิชยกุล	วย. 1209	สุวิชญาณ์ เมธมโนรมย์	วฟก.1093	งานอนุรักษ์พลังงาน	
รองผู้จัดการโครงการ		ธานินทร์ แสงสร้อย	ส-สถ 2747	โชคชัย ขัดขจร	สย.4522	วิศวกรงานระบบสื่อสาร		สรัญญา รัตนบัณฑิตสกุล	สก.3173
ฉัตรชัย ธีระวงษ์ไพโรจน์	ว-สถ 556	วรชาติ นิลสำราญจิต	ส-สถ 3209	ดร.ปิยวัชร ชัยเสรี	สย.7227	วิเศรษฐ์ อังสุรัตน์โกมล	วฟก.1129	วิศวกรงานระบบความปลอดภัยและป้องกันอัคคีภัย	
จักรพงษ์ มณิปันตี	ว-สน. 13	สุภัคร์กิจ อัศวเมฆี	ส-สถ 3366	นพดล งิ้วงาม	สย.9021	วิศวกรงานระบบเครื่องกล		อรรณพ กิ่งขจี	วก.900
เลิศฤทธิ์ นิธิไชโย	ว-ภส. 18	ศุภฤกษ์ นรพงษ์	ภ-สถ 15242	ภูมิสถาปนิก		สมจินต์ ดิสวัสดิ์	วก.941	ผู้ตรวจสอบงานโครงสร้าง	
ชนินทร พุดอำพร	วย. 1935	รักษิณา นามไพโรจน์	ภ-สถ 19909	เลิศฤทธิ์ นิธิไชโย	ว-ภส. 18	งานถนนและระบบระบายน้ำภายนอกอาคาร			
เกษา ธีระโกเมน	วก.500,วส.56	งานตกแต่งภายในและครุภัณฑ์		เอกสิทธิ์ อรุณวงศ์ ณ อยุธยา	ส-ภส. 6	อุดม หงษ์ประธานพร	สย.7267	ผู้เชี่ยวชาญงานประหยัดพลังงานและอาคารเขียว	
		จักรพงษ์ มณิปันตี	ว-สน 13	ภาวิณี โพธานุรักษ์	ส-ภส. 85	อรรถวุฒิ กองศาสนะ	ภย.22322	ผศ.ดร.ชนิกานต์ ยิ้มประยูร	
		ศิริกันยา ชุ่มเชยกลิ่น		พุฒิชัย โรจน์ทวีพิทักษ์	ภ-ภส. 8	งานออกแบบแสงสว่าง		อนุชิต พึ่งกล่อม	
		เกรียงยศ จรูญศรีสวัสดิ์	ภ-สน 1465	ธเนศวร แพร้ตนดิลก	ภ-ภส. 580	ดร. วรรณภา พิมพ์วิริยะกุล	ภสถ. 2956	ธานินทร์ แสงสร้อย	ส-สถ 2747

ชื่อโครงการ :

โครงการพัฒนาพื้นที่ส่วนขยาย

ศูนย์ราชการเฉลิมพระเกียรติ ๘๐ พรรษา ๕ ธันวาคม ๒๕๕๐ พื้นที่โซน C ศูนย์ราชการโซน C อาคารทิศตะวันออก(E)

REVISION			
NO.	DATE	DESCRIPTION	BY
0	22/03/64	FOR BIDDING	GCDT

ชื่อแบบ :

แปลนพื้นชั้น 7 PART 1

เขียนโดย : Author
ตรวจสอบโดย : Checker
วันที่ : 22/03/64
อนุมัติโดย : Approver
มาตราส่วน : As indicated
เลขที่แบบ :
GCC-C-E-AR-03-0026

SIZE : A1 = 84.1 x 59.4 mm.

ALL PRINTS SPECIFICATION AND THEIR COPY RIGHT ARE THE PROPERTIES OF GOVERNMENT CENTER DESIGN TEAM AND MUST NOT BE COPIED OR REPRODUCED WITHOUT WRITTEN PERMISSION FROM GOVERNMENT CENTER DESIGN TEAM

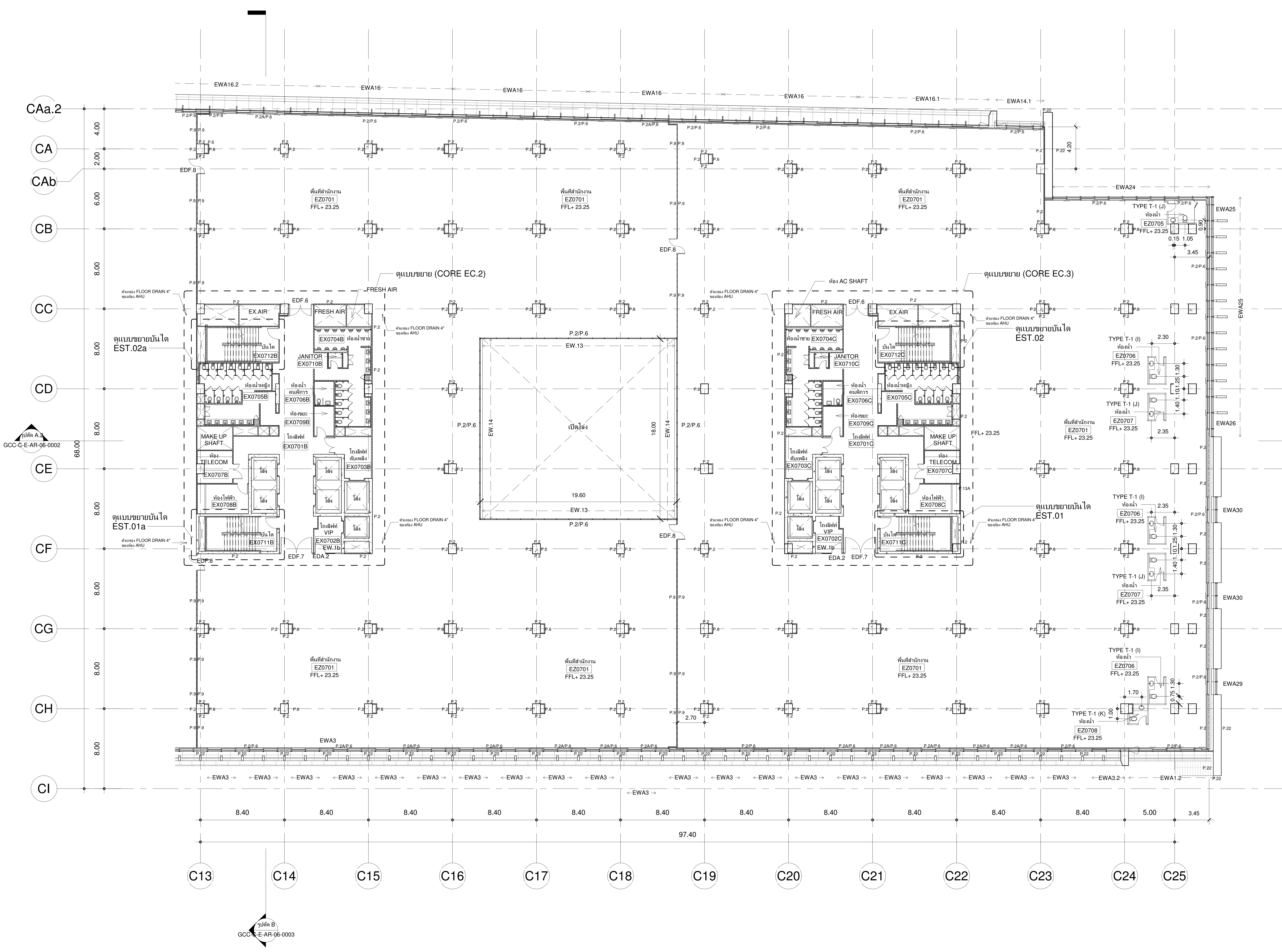

ตารางรายการวัสดุ

รหัสห้อง	ชื่อห้อง	FLOOR	PARTITION	CEILLING
	พื้นที่ LIFT CORE EC.1			
EX0701A	โถงลิฟต์โดยสาร	F.4A	P.2A,P.15A	C.1
EX0702A	โถงลิฟต์ VIP	F.4A	P.2A,P.15A	C.1
EX0703A	โถงลิฟต์ดับเพลิง	F.9	P.2A	C.6
EX0704A	ห้องน้ำชาย	F.5A	P.13A	C.2
EX0705A	ห้องน้ำหญิง	F.5A	P.13A	C.2
EX0706A	ห้องน้ำคนพิการ	F.5A	P.13A	C.2
EX0707A	ห้อง TELECOM	F.6	P.21	C.6
EX0708A	ห้องไฟฟ้า	F.6	P.21	C.6
EX0709A	ห้องขยะ	F.6	P.21	C.6
EX0710A	ห้อง JANITOR	F.2	P.12	C.2
EX0711A	บันไดหนีไฟ EST.01	F.19	P.2A	C.6
EX0712A	บันไดหนีไฟ EST.02	F.19	P.2A	C.6
	พื้นที่ LIFT CORE EC.2			
EX0701B	โถงลิฟต์โดยสาร	F.4A	P.2A,P.15A	C.1
EX0702B	โถงลิฟต์ VIP	F.4A	P.2A,P.15A	C.1
EX0703B	โถงลิฟต์ดับเพลิง	F.9	P.2A	C.6
EX0704B	ห้องน้ำชาย	F.5A	P.13A	C.2
EX0705B	ห้องน้ำหญิง	F.5A	P.13A	C.2
EX0706B	ห้องน้ำคนพิการ	F.5A	P.13A	C.2
EX0707B	ห้อง TELECOM	F.6	P.21	C.6
EX0708B	ห้องไฟฟ้า	F.6	P.21	C.6
EX0709B	ห้องขยะ	F.6	P.21	C.6
EX0710B	ห้อง JANITOR	F.2	P.12	C.2
EX0711B	บันไดหนีไฟ EST.01a	F.19	P.2A	C.6
EX0712B	บันไดหนีไฟ EST.02a	F.19	P.2A	C.6
	พื้นที่ LIFT CORE EC.3			
EX0701C	โถงลิฟต์โดยสาร	F.4A	P.2A,P.15A	C.1
EX0702C	โถงลิฟต์ VIP	F.4A	P.2A,P.15A	C.1
EX0703C	โถงลิฟต์ดับเพลิง	F.9	P.2A	C.6
EX0704C	ห้องน้ำชาย	F.5A	P.13A	C.2
EX0705C	ห้องน้ำหญิง	F.5A	P.13A	C.2
EX0706C	ห้องน้ำคนพิการ	F.5A	P.13A	C.2
EX0707C	ห้อง TELECOM	F.6	P.21	C.6
EX0708C	ห้องไฟฟ้า	F.6	P.21	C.6
EX0709C	ห้องขยะ	F.6	P.21	C.6
EX0710C	ห้อง JANITOR	F.2	P.12	C.2
EX0711C	บันไดหนีไฟ EST.01	F.19	P.2A	C.6
EX0712C	บันไดหนีไฟ EST.02	F.19	P.2A	C.6
	กระทรวงดิจิทัลเพื่อเศรษฐกิจและสังคม (MDES)			
EZ0701	พื้นที่สำนักงาน	F.17	P.2,P.6,P.9	C.4
EZ0702	ห้องน้ำ	F.18	P.2	C.4
EZ0703	ห้องน้ำ	F.18	P.2	C.4
EZ0704	ห้องน้ำ	F.18	P.2	C.4
EZ0705	ห้องน้ำ	F.18	P.2	C.4
EZ0706	ห้องน้ำ	F.18	P.2	C.4
EZ0707	ห้องน้ำ	F.18	P.2	C.4
EZ0708	ห้องน้ำ	F.18	P.2	C.4

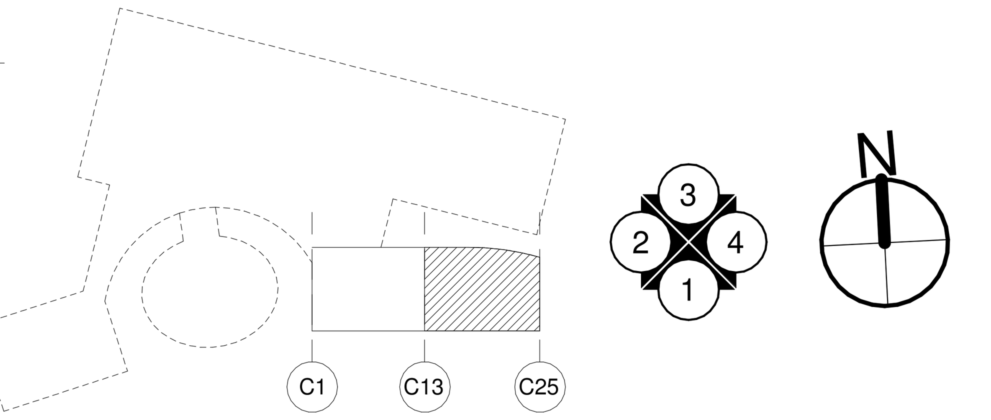

แปลนพื้นชั้น 7 PART 2

A1 1 : 200
A3 1 : 400

หมายเหตุ : ขอบเขตงานสถาปัตยกรรมสัญญา 2 ได้แก่
- งาน FACADE ภายนอกอาคาร
- งานท่อน้ำส่วนกลาง, งานประตูหน้าต่าง
- ส่วนรอบ OPEN WELL
- พื้นที่ส่วนกลาง งานพื้น, ผนัง, เพดาน
- ส่วนหน้าทางเข้าพื้นที่หน่วยงาน
- แนวรอบอาคาร และอื่นๆ ตามแบบ

เจ้าของโครงการ

บริษัท ธนารักษ์พัฒนาสินทรัพย์ จำกัด 120 อาคารธนพิพัฒน์
ศูนย์ราชการเฉลิมพระเกียรติ ๘๐ พรรษา ๕ ธันวาคม ๒๕๕๐
ถนนแจ้งวัฒนะ แขวงทุ่งสองห้อง เขตหลักสี่ กรุงเทพมหานคร 10210

ที่ปรึกษาบริหารโครงการ

TEAM GROUP
บริษัท ทีม คอนซัลติ้งเอนจิเนียริ่งแอนด์แมเนจเมนท์ จำกัด (มหาชน)
บริษัท เอทีที คอนซัลแตนท์ จำกัด
บริษัท ทีม เอสคิว จำกัด
เลขที่ 151 ถนนนวลจันทร์
แขวง นวลจันทร์ เขตบึงกุ่ม กรุงเทพฯ 10230
TEL. 0-2509-9000 FAX.0-29509-9090

ผู้ออกแบบ

GCDT
GOVERNMENT CENTER DESIGN TEAM
เลขที่ 4 ซอยรัชดาภิเษก 64 ถนนรัชดาภิเษก
แขวง วงศ์สว่าง เขตบางซื่อ กรุงเทพฯ 10800
TEL. 0-2922-3435 FAX. 0-2922-3433

ผู้จัดการโครงการ	
ธีรยุทธ์ หงษ์สวัสดิ์	ว-สถ 491
รองผู้จัดการโครงการ	
ฉัตรชัย ธีระวงษ์ไพโรจน์	ว-สถ 556
จักรพงษ์ มณิปันตี	ว-สน. 13
เลิศฤทธิ์ นิธิไชโย	ว-ภส. 18
ชนินทร พุดอำพร	วย. 1935
เกชา ธีระโกเมน	วก.500,วส.56
สถาปนิก	
ฉัตรชัย ธีระวงษ์ไพโรจน์	ว-สถ 556
กฤษฎา พนิตโกศล	ส-สถ 1598
ธานินทร์ แสงสร้อย	ส-สถ 2747
วรชาติ นิลสำราญจิต	ส-สถ 3209
สุภัคร์กิจ อัศวเมฆี	ส-สถ 3366
ศุภฤกษ์ นรพงษ์	ภ-สถ 15242
รักษิณา นามไพโรจน์	ภ-สถ 19909
งานตกแต่งภายในและครุภัณฑ์	
จักรพงษ์ มณิปันตี	ว-สน 13
ศิริกันยา ชุ่มเชยกลิ่น	
เกรียงยศ จรูญศรีสวัสดิ์	ภ-สน 1465
วิศวกรโครงสร้าง	
น.อ. ชาญชัย จันทรรัตน์	วย.1108
สุรพงศ์ ศิริวิชยกุล	วย. 1209
โชคชัย ขัดขจร	สย.4522
ดร.ปิยวัชร ชัยเสรี	สย.7227
นพดล งิ้วงาม	สย.9021
ภูมิสถาปนิก	
เลิศฤทธิ์ นิธิไชโย	ว-ภส. 18
เอกสิทธิ์ อรุณวงศ์ ณ อยุธยา	ส-ภส. 6
ภาวิณี โพธานุรักษ์	ส-ภส. 85
พุฒิชัย โรจน์ทวีพิทักษ์	ภ-ภส. 8
ธเนศวร แพรัตนดิลก	ภ-ภส. 580
วิศวกรงานระบบไฟฟ้า	
เจริญชัย เลิศมหกิจ	วฟก.1100
สุวิชญาณ์ เมธมโนรมย์	วฟก.1093
วิศวกรงานระบบสื่อสาร	
วิเศรษฐ์ อังสุรัตน์โกมล	วฟก.1129
วิศวกรงานระบบเครื่องกล	
สมจินต์ ดิสวัสดิ์	วก.941
งานถนนและระบบระบายน้ำภายนอกอาคาร	
อุดม หงษ์ประธานพร	สย.7267
อรรถวุฒิ กองศาสนะ	ภย.22322
งานออกแบบแสงสว่าง	
ดร. วรรณภา พิมพ์วิริยะกุล	ภสถ. 2956
วิศวกรงานระบบสุขาภิบาล	
ไวทูร เมธมโนรมย์	สส.106
งานอนุรักษ์พลังงาน	
สรัญญา รัตนบัณฑิตสกุล	สก.3173
วิศวกรงานระบบความปลอดภัยและป้องกันอัคคีภัย	
อรรณพ กิ่งขจี	วก.900
ผู้ตรวจสอบงานโครงสร้าง	
ผู้เชี่ยวชาญงานประหยัดพลังงานและอาคารเขียว	
ผศ.ดร.ชนิกานต์ ยิ้มประยูร	
อนุชิต พึ่งกล่อม	
ธานินทร์ แสงสร้อย	ส-สถ 2747

ชื่อโครงการ :

โครงการพัฒนาพื้นที่ส่วนขยาย

ศูนย์ราชการเฉลิมพระเกียรติ ๘๐ พรรษา ๕ ธันวาคม ๒๕๕๐ พื้นที่โซน C ศูนย์ราชการโซน C อาคารทิศตะวันออก(E)

REVISION			
NO.	DATE	DESCRIPTION	BY
0	22/03/64	FOR BIDDING	GCDT

ชื่อแบบ :

แปลนพื้นชั้น 7 PART 2

เขียนโดย : Author
ตรวจสอบโดย : Checker
วันที่ : 22/03/64
อนุมัติโดย : Approver
มาตราส่วน : As indicated
เลขที่แบบ :
GCC-C-E-AR-03-0027

SIZE : A1 = 84.1 x 59.4 mm.

ALL PRINTS SPECIFICATION AND THEIR COPY RIGHT ARE THE PROPERTIES OF GOVERNMENT CENTER DESIGN TEAM AND MUST NOT BE COPIED OR REPRODUCED WITHOUT WRITTEN PERMISSION FROM GOVERNMENT CENTER DESIGN TEAM